(19)国家知识产权局

(12)实用新型专利

(10)授权公告号 CN 221243516 U
(45)授权公告日 2024.07.02

(21)申请号 202322873628.X

(22)申请日 2023.10.25

(73)专利权人 吉林省吉林中西医结合医院
地址 132013 吉林省吉林市船营区长春路9号

(72)发明人 张丽娟 王琦 李冬雪 陈杰 宋雪岩 王秀凤 刘玉霞 张红微 张中秋 谢薇 靳纪强 张术波

(74)专利代理机构 云南盛恒知识产权代理有限公司 53224
专利代理师 赵晓琴

(51)Int.Cl.
A61L 2/10(2006.01)
A61L 2/26(2006.01)

权利要求书1页 说明书3页 附图4页

(54)实用新型名称

一种体温计消毒盒

(57)摘要

本实用新型公开了一种体温计消毒盒,包括防滑底座,所述防滑底座的上端外表面设置有消毒盒主体,所述消毒盒主体的后端两侧均设置有合页,所述消毒盒主体的后端中部设置有电源控制盒,所述合页的一端外表面设置有密封盖,所述密封盖的下端外表面设置有密封塞,所述密封塞的内壁设置有紫外线灯管,所述密封盖的前端外表面设置有开合把手。该一种体温计消毒盒,通过设置的紫外线灯管、体温计放置盒与电源线缠绕架,在体温计消毒盒使用时,可通过紫外线照射对体温计表面进行消毒,提高体温计消毒盒的消毒效率,还可以方便医护人员携带体温计消毒盒,便于医护人员进行消毒操作。

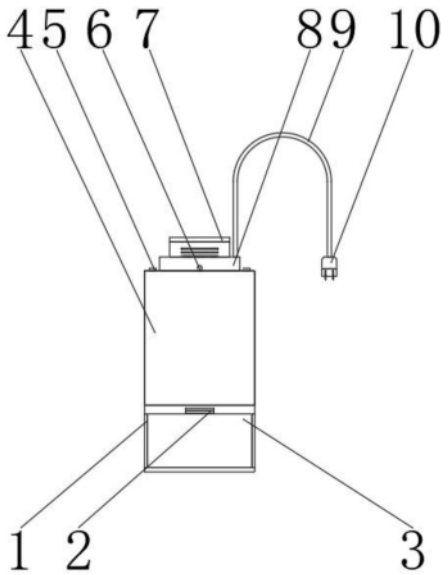

CN 221243516 U

1.一种体温计消毒盒,包括防滑底座(1),其特征在于:所述防滑底座(1)的上端外表面设置有消毒盒主体(3),所述消毒盒主体(3)的后端两侧均设置有合页(5),所述消毒盒主体(3)的后端中部设置有电源控制盒(8),所述合页(5)的一端外表面设置有密封盖(4),所述密封盖(4)的下端外表面设置有密封塞(13),所述密封塞(13)的内壁设置有紫外线灯管(14),所述密封盖(4)的前端外表面设置有开合把手(2),所述消毒盒主体(3)的内壁设置有体温计放置盒(11),所述体温计放置盒(11)的内壁两侧均设置有拆卸把手(12),所述体温计放置盒(11)的内壁一端设置有体温计保护垫片(15),所述电源控制盒(8)的上端外表面设置有连接线(6),所述电源控制盒(8)的后端中部设置有安装架(16),所述安装架(16)的外壁设置有安装螺丝(17),所述安装架(16)的后端外表面设置有电源线缠绕架(19),所述电源线缠绕架(19)的外壁开设有限位卡槽(18),所述电源线缠绕架(19)的后端外表面设置有电源线限位架(7),所述电源控制盒(8)的后端一侧设置有电源线(9),所述电源线(9)的一端外表面设置有电源插头(10)。

2.根据权利要求1所述的一种体温计消毒盒,其特征在于:所述防滑底座(1)的上端外表面与消毒盒主体(3)的下端外表面固定连接,所述消毒盒主体(3)的后端两侧均与合页(5)的一端外表面可拆卸连接,所述消毒盒主体(3)的后端中部与电源控制盒(8)的前端外表面固定连接,所述合页(5)的另一端外表面与密封盖(4)的后端一侧可拆卸连接,所述密封盖(4)的下端外表面与密封塞(13)的上端外表面固定连接,所述密封塞(13)的内壁与紫外线灯管(14)的两端外表面可拆卸连接。

3.根据权利要求1所述的一种体温计消毒盒,其特征在于:所述密封盖(4)的前端外表面与开合把手(2)的后端外表面固定连接,所述消毒盒主体(3)的内壁与体温计放置盒(11)的外壁可拆卸连接,所述体温计放置盒(11)的内壁两侧均与拆卸把手(12)的一侧外表面固定连接。

4.根据权利要求1所述的一种体温计消毒盒,其特征在于:所述体温计放置盒(11)的内壁一端与体温计保护垫片(15)的外壁固定连接,所述电源控制盒(8)的上端外表面与连接线(6)的一端外表面电性连接,所述连接线(6)的另一端外表面与密封盖(4)的后端外表面电性连接。

5.根据权利要求1所述的一种体温计消毒盒,其特征在于:所述安装螺丝(17)的一端外表面贯穿安装架(16)的外壁与电源控制盒(8)的后端中部可拆卸连接,所述安装架(16)的外壁与安装螺丝(17)的外壁可拆卸连接,所述安装架(16)的后端外表面与电源线缠绕架(19)的前端外表面固定连接。

6.根据权利要求1所述的一种体温计消毒盒,其特征在于:所述电源线缠绕架(19)的后端外表面与电源线限位架(7)的前端外表面固定连接,所述电源控制盒(8)的后端一侧与电源线(9)的一端外表面电性连接,所述电源线(9)的另一端外表面与电源插头(10)的一端外表面电性连接。

一种体温计消毒盒

技术领域

[0001] 本实用新型涉及门诊护理管理领域,特别涉及一种体温计消毒盒。

背景技术

[0002] 一种体温计消毒盒是门诊护理管理过程中方便医护人员对发热患者使用后体温计进行消毒的一种装置。

[0003] 现有的体温计消毒盒在使用时存在一定的弊端,首先,现有的体温计消毒盒不便于携带,且消毒不易操作,其次,现有的体温计消毒盒是用消毒液进行消毒,消毒效率较低。

[0004] 因此,我们提出一种体温计消毒盒来解决上述问题很有必要。

实用新型内容

[0005] 本实用新型的主要目的在于提供一种体温计消毒盒,可以有效解决背景技术中的问题。

[0006] 为实现上述目的,本实用新型采取的技术方案为:

[0007] 一种体温计消毒盒,包括防滑底座,所述防滑底座的上端外表面设置有消毒盒主体,所述消毒盒主体的后端两侧均设置有合页,所述消毒盒主体的后端中部设置有电源控制盒,所述合页的一端外表面设置有密封盖,所述密封盖的下端外表面设置有密封塞,所述密封塞的内壁设置有紫外线灯管,所述密封盖的前端外表面设置有开合把手,所述消毒盒主体的内壁设置有体温计放置盒,所述体温计放置盒的内壁两侧均设置有拆卸把手,所述体温计放置盒的内壁一端设置有体温计保护垫片,所述电源控制盒的上端外表面设置有连接线,所述电源控制盒的后端中部设置有安装架,所述安装架的外壁设置有安装螺丝,所述安装架的后端外表面设置有电源线缠绕架,所述电源线缠绕架的外壁开设有限位卡槽,所述电源线缠绕架的后端外表面设置有电源线限位架,所述电源控制盒的后端一侧设置有电源线,所述电源线的一端外表面设置有电源插头。

[0008] 优选的,所述防滑底座的上端外表面与消毒盒主体的下端外表面固定连接,所述消毒盒主体的后端两侧均与合页的一端外表面可拆卸连接,所述消毒盒主体的后端中部与电源控制盒的前端外表面固定连接,所述合页的另一端外表面与密封盖的后端一侧可拆卸连接,所述密封盖的下端外表面与密封塞的上端外表面固定连接,所述密封塞的内壁与紫外线灯管的两端外表面可拆卸连接,所述密封盖的前端外表面与开合把手的后端外表面固定连接,所述消毒盒主体的内壁与体温计放置盒的外壁可拆卸连接,所述体温计放置盒的内壁两侧均与拆卸把手的一侧外表面固定连接,所述体温计放置盒的内壁一端与体温计保护垫片的外壁固定连接,所述电源控制盒的上端外表面与连接线的一端外表面电性连接,所述连接线的另一端外表面与密封盖的后端外表面电性连接,所述安装螺丝的一端外表面贯穿安装架的外壁与电源控制盒的后端中部可拆卸连接,所述安装架的外壁与安装螺丝的外壁可拆卸连接,所述安装架的后端外表面与电源线缠绕架的前端外表面固定连接,所述电源线缠绕架的后端外表面与电源线限位架的前端外表面固定连接,所述电源控制盒的后

端一侧与电源线的一端外表面电性连接,所述电源线的另一端外表面与电源插头的一端外表面电性连接,有利于体温计消毒盒的整体结构稳定。

[0009] 与现有技术相比,本实用新型提供了一种体温计消毒盒,具有如下有益效果:

[0010] 该一种体温计消毒盒,通过设置的紫外线灯管、体温计放置盒与电源线缠绕架,在体温计消毒盒使用时,可通过紫外线照射对体温计表面进行消毒,提高体温计消毒盒的消毒效率,还可以方便医护人员携带体温计消毒盒,便于医护人员进行消毒操作。

附图说明

[0011] 图1为本实用新型的整体结构示意图。

[0012] 图2为本实用新型的整体结构展开图。

[0013] 图3为本实用新型图1中电源线限位架7的放大图。

[0014] 图4为本实用新型图2中体温计放置盒11的放大图。

[0015] 图中:1、防滑底座;2、开合把手;3、消毒盒主体;4、密封盖;5、合页;6、连接线;7、电源线限位架;8、电源控制盒;9、电源线;10、电源插头;11、体温计放置盒;12、拆卸把手;13、密封塞;14、紫外线灯管;15、体温计保护垫片;16、安装架;17、安装螺丝;18、限位卡槽;19、电源线缠绕架。

具体实施方式

[0016] 为使本实用新型实现的技术手段、创作特征、达成目的与功效易于明白了解,下面结合具体实施方式,进一步阐述本实用新型。

[0017] 如图1-4所示,一种体温计消毒盒,包括防滑底座1,防滑底座1的上端外表面设置有消毒盒主体3,消毒盒主体3的后端两侧均设置有合页5,消毒盒主体3的后端中部设置有电源控制盒8,合页5的一端外表面设置有密封盖4,密封盖4的下端外表面设置有密封塞13,密封塞13的内壁设置有紫外线灯管14,密封盖4的前端外表面设置有开合把手2,消毒盒主体3的内壁设置有体温计放置盒11,体温计放置盒11的内壁两侧均设置有拆卸把手12,体温计放置盒11的内壁一端设置有体温计保护垫片15,电源控制盒8的上端外表面设置有连接线6,电源控制盒8的后端中部设置有安装架16,安装架16的外壁设置有安装螺丝17,安装架16的后端外表面设置有电源线缠绕架19,电源线缠绕架19的外壁开设有限位卡槽18,电源线缠绕架19的后端外表面设置有电源线限位架7,电源控制盒8的后端一侧设置有电源线9,电源线9的一端外表面设置有电源插头10,防滑底座1的上端外表面与消毒盒主体3的下端外表面固定连接,消毒盒主体3的后端两侧均与合页5的一端外表面可拆卸连接,消毒盒主体3的后端中部与电源控制盒8的前端外表面固定连接,合页5的另一端外表面与密封盖4的后端一侧可拆卸连接,密封盖4的下端外表面与密封塞13的上端外表面固定连接,密封塞13的内壁与紫外线灯管14的两端外表面可拆卸连接,密封盖4的前端外表面与开合把手2的后端外表面固定连接,消毒盒主体3的内壁与体温计放置盒11的外壁可拆卸连接,体温计放置盒11的内壁两侧均与拆卸把手12的一侧外表面固定连接,体温计放置盒11的内壁一端与体温计保护垫片15的外壁固定连接,电源控制盒8的上端外表面与连接线6的一端外表面电性连接,连接线6的另一端外表面与密封盖4的后端外表面电性连接,安装螺丝17的一端外表面贯穿安装架16的外壁与电源控制盒8的后端中部可拆卸连接,安装架16的外壁与安装螺

丝17的外壁可拆卸连接,安装架16的后端外表面与电源线缠绕架19的前端外表面固定连接,电源线缠绕架19的后端外表面与电源线限位架7的前端外表面固定连接,电源控制盒8的后端一侧与电源线9的一端外表面电性连接,电源线9的另一端外表面与电源插头10的一端外表面电性连接,有利于体温计消毒盒的整体结构稳定。

[0018] 工作原理

[0019] 本实用新型为一种体温计消毒盒,使用时,可通过电源插头10将电源控制盒8电源接通,把过长的电源线缠绕在电源线缠绕架上,再通过开合把手2将密封盖4从消毒盒主体3上端打开,将需要消毒的体温计放置于体温计放置盒11中,再次通过开合把手2将密封盖4扣在消毒盒主体3上端,密封塞13内部的紫外线灯管14电源接通对体温计表面进行消毒处理,消毒完毕后再通过拆卸把手12将体温计放置盒11从消毒盒主体3内部拆卸出来,取出消毒后的体温计。

[0020] 以上显示和描述了本实用新型的基本原理和主要特征和本实用新型的优点。本行业的技术人员应该了解,本实用新型不受上述实施例的限制,上述实施例和说明书中描述的只是说明本实用新型的原理,在不脱离本实用新型精神和范围的前提下,本实用新型还会有各种变化和改进,这些变化和改进都落入要求保护的本实用新型范围内。本实用新型要求保护范围由所附的权利要求书及其等效物界定。

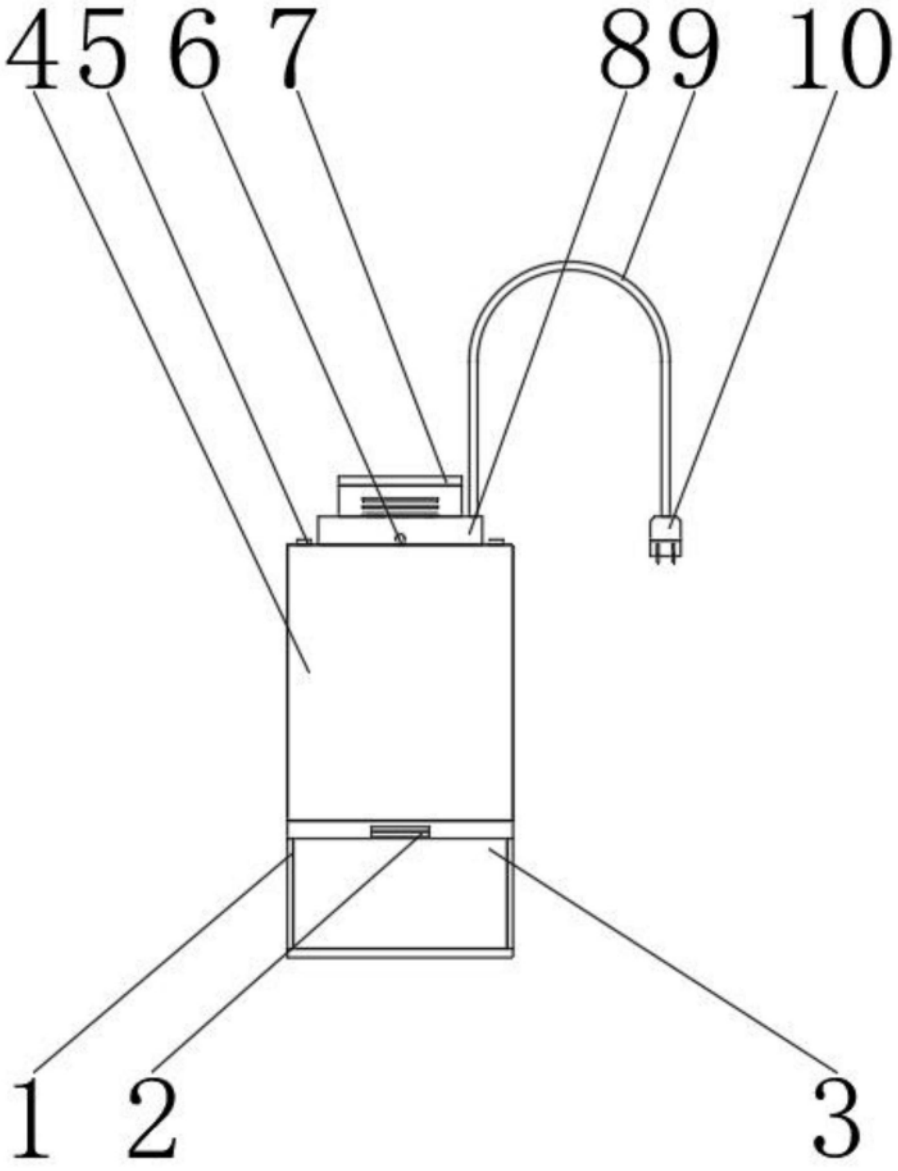

图1

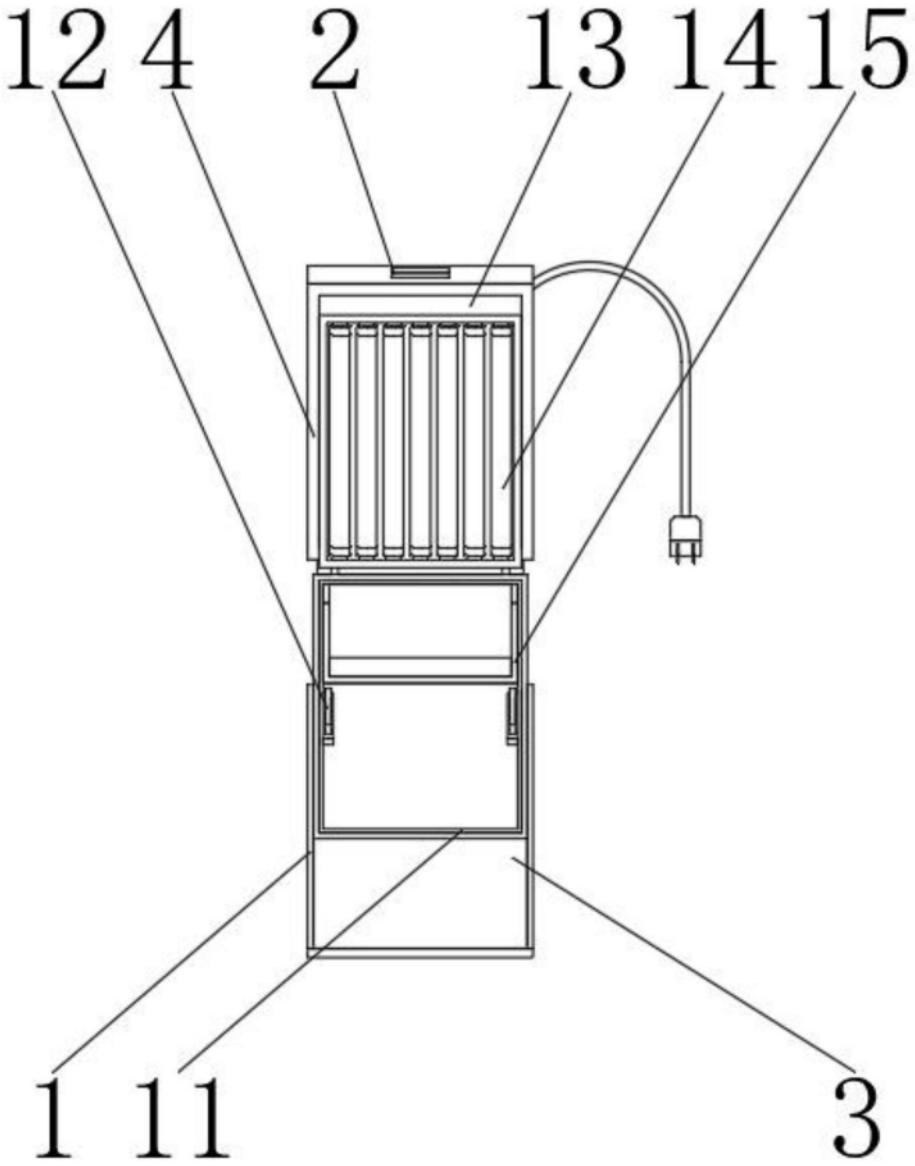

图2

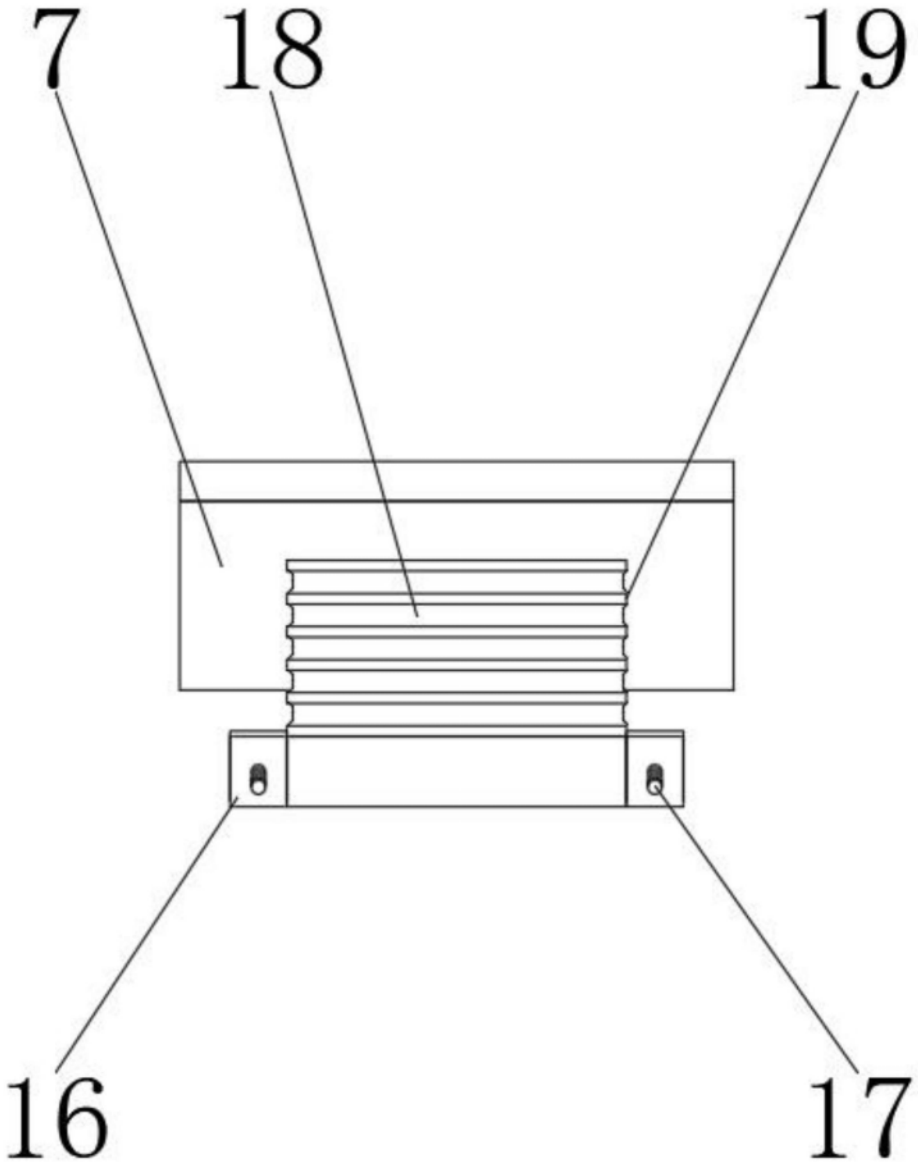

图3

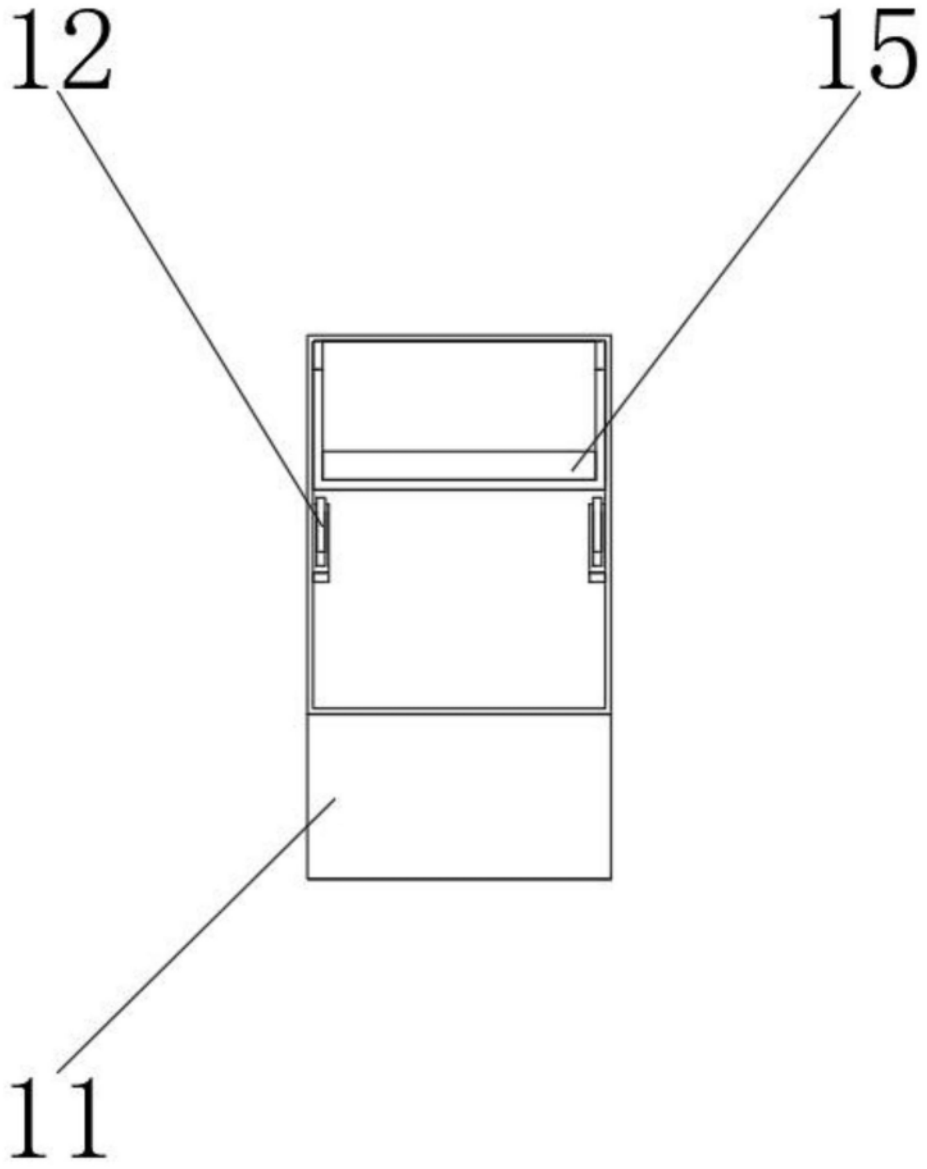

图4