(19)中华人民共和国国家知识产权局

(12)实用新型专利

(10)授权公告号 CN 201727147 U
(45)授权公告日 2011.02.02

(21)申请号 201020187477.2

(22)申请日 2010.04.30

(73)专利权人 东莞台升家具有限公司
地址 523820 广东省东莞市大岭山镇金桔村建设路东莞台升家具有限公司

(72)发明人 张学振

(74)专利代理机构 东莞市华南专利商标事务所有限公司 44215
代理人 张明

(51)Int.Cl.
A47C 3/12(2006.01)
A47C 5/00(2006.01)

权利要求书 1 页 说明书 3 页 附图 5 页

(54)实用新型名称

一种采用外框架斜面结构的座椅

(57)摘要

本实用新型涉及家具技术领域，尤其涉及一种采用外框架斜面结构的座椅，它包括有主体外框架，所述主体外框架包括连接在一起的靠背框架、扶手框架、支撑框架和底部框架，所述靠背框架、扶手框架、支撑框架和底部框架设有斜面；本实用新型所述座椅具有大气和较强的空间质感、立体感的效果。

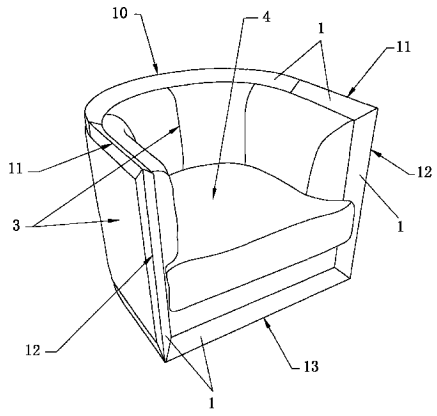

CN 201727147 U

1. 一种采用外框架斜面结构的座椅，它包括有主体外框架，其特征在于：所述主体外框架包括连接在一起的靠背框架（10）、扶手框架（11）、支撑框架（12）和底部框架（13），所述靠背框架（10）、扶手框架（11）、支撑框架（12）和底部框架（13）设有斜面（1）。

2. 根据权利要求 1 所述的一种采用外框架斜面结构的座椅，其特征在于：所述靠背框架（10）的左右两端分别连接两个扶手框架（11）的后端，两个扶手框架（11）的前端分别连接两个支撑框架（12）的上端，两个支撑框架（12）的下端分别连接底部框架（13）前部的左右两端。

3. 根据权利要求 2 所述的一种采用外框架斜面结构的座椅，其特征在于：所述靠背框架（10）和扶手框架（11）的上端面，以及支撑框架（12）和底部框架（13）的前端面为所述斜面（1）。

4. 根据权利要求 2 所述的一种采用外框架斜面结构的座椅，其特征在于：所述靠背框架（10）的左右两端与两个扶手框架（11）的后端之间为榫接。

5. 根据权利要求 2 所述的一种采用外框架斜面结构的座椅，其特征在于：所述两个扶手框架（11）的前端与两个支撑框架（12）的上端之间采用角铁固定连接。

6. 根据权利要求 2 所述的一种采用外框架斜面结构的座椅，其特征在于：所述两个支撑框架（12）的下端与底部框架（13）前部的左右两端之间采用角铁固定连接。

7. 根据权利要求 1 所述的一种采用外框架斜面结构的座椅，其特征在于：该座椅还包括椅垫本体（3），椅垫本体（3）设置于所述主体外框架。

8. 根据权利要求 7 所述的一种采用外框架斜面结构的座椅，其特征在于：该座椅还包括活动坐垫（4），活动坐垫（4）设置于所述椅垫本体（3）。

9. 根据权利要求 1 至 8 任一项所述的一种采用外框架斜面结构的座椅，其特征在于：所述靠背框架（10）为弧形框架。

10. 根据权利要求 1 至 8 任一项所述的一种采用外框架斜面结构的座椅，其特征在于：所述靠背框架（10）、扶手框架（11）、支撑框架（12）和底部框架（13）均为实木框架。

一种采用外框架斜面结构的座椅

技术领域：

[0001] 本实用新型涉及家具技术领域，尤其涉及一种采用外框架斜面结构的座椅。

背景技术：

[0002] 座椅是常见的家具，广泛用于家居、办公、公共区域等场所，给人们的休闲和工作提供便利，在人们的生活中起着非常重要的作用。随着人们生活水平的提高，人们对座椅的要求越来越高，在购买座椅时往往会综合考虑座椅的大小、耐用性、舒适感、造型、与使用环境的协调程度、是否具有多功能等因素。为此，生产座椅的企业为了吸引客户的选择和购买，在研发生产过程中会针对上述因素投入很大的力度，例如，研发如何使座椅的造型更大气更有质感，研发如何使座椅更具有舒适感等。

[0003] 现有的座椅一般包括主体外框架和椅垫本体，通过对主体外框架或椅垫本体的形状、结构设计，以及对主体外框架或椅垫本体的组装搭配，营造出各式各样具有不同特色的座椅，例如营造出具有大气和较强的空间质感、立体感的效果的座椅。专利号为“ZL200620087750.8”的中国实用新型专利公开了一种沙发椅，主要由座体、背体及布质套体组成，特点是座体与背体之间开有横向凹槽，凹槽内卡装与套体相连的支撑柱，座体下端开有挡槽，套体的下端设有与挡槽配合的挡条，在座体的下面设有拉紧装置；通过拉紧装置拉紧套体并定位，使套体紧紧包裹在座体、背体或沙发垫上，采用了上述结构的沙发椅，通过对形状、结构进行创新的设计，使沙发椅具有结构新颖、牢固、平整舒适的效果，然而在使沙发椅具有大气和较强的空间质感及立体感的效果方面没有起到多大的作用。

实用新型内容：

[0004] 本实用新型的目的在于针对现有技术的不足，提供一种采用外框架斜面结构的座椅，这种座椅具有大气和较强的空间质感、立体感的效果。

[0005] 为实现上述目的，本实用新型通过以下技术方案实现：一种采用外框架斜面结构的座椅，它包括有主体外框架，所述主体外框架包括连接在一起的靠背框架、扶手框架、支撑框架和底部框架，所述靠背框架、扶手框架、支撑框架和底部框架设有斜面。

[0006] 所述靠背框架的左右两端分别连接两个扶手框架的后端，两个扶手框架的前端分别连接两个支撑框架的上端，两个支撑框架的下端分别连接底部框架前部的左右两端。

[0007] 所述靠背框架和扶手框架的上端面，以及支撑框架和底部框架的前端面为所述斜面。

[0008] 所述靠背框架的左右两端与两个扶手框架的后端之间为榫接。

[0009] 所述两个扶手框架的前端与两个支撑框架的上端之间采用角铁固定连接。

[0010] 所述两个支撑框架的下端与底部框架前部的左右两端之间采用角铁固定连接。

[0011] 该座椅还包括椅垫本体，椅垫本体设置于所述主体外框架。

[0012] 该座椅还包括活动坐垫，活动坐垫设置于所述椅垫本体。

[0013] 所述靠背框架为弧形框架。

[0014] 所述靠背框架、扶手框架、支撑框架和底部框架均为实木框架。

[0015] 本实用新型有益效果为：本实用新型所述的一种采用外框架斜面结构的座椅，其主体外框架包括连接在一起的靠背框架、扶手框架、支撑框架和底部框架，所述靠背框架、扶手框架、支撑框架和底部框架设有斜面；采用上述结构的座椅，其主体外框架设有斜面结构，在整体上使座椅具有大气和较强的空间质感、立体感的效果。

附图说明：

[0016] 图 1 为本实用新型实施例一的结构示意图；

[0017] 图 2 为图 1 的主视图；

[0018] 图 3 为图 1 的俯视图；

[0019] 图 4 为图 1 的左视图；

[0020] 图 5 为本实用新型实施例二的结构示意图；

[0021] 图 6 为图 5 的 A 向示意图。

具体实施方式：

[0022] 下面结合附图对本实用新型作进一步的说明：

[0023] 实施例一，如图 1 至图 4 所示，所述一种采用外框架斜面结构的座椅为单人位座椅，它包括有主体外框架、椅垫本体 3 和活动坐垫 4，其中椅垫本体 3 设置于主体外框架，活动坐垫 4 设置于所述椅垫本体 3，椅垫本体 3 和活动坐垫 4 可采用海绵扪布制成，舒适感较强，活动坐垫 4 还可方便地取出更换或清洗。上述主体外框架包括连接在一起的靠背框架 10、扶手框架 11、支撑框架 12 和底部框架 13，靠背框架 10、扶手框架 11、支撑框架 12 和底部框架 13 设有斜面 1，加上主体外框架与椅垫本体 3、活动坐垫 4 的组装搭配，在整体上使座椅具有大气和较强的空间质感、立体感的效果。

[0024] 作为优选实施方式，靠背框架 10 的左右两端分别连接两个扶手框架 11 的后端，两个扶手框架 11 的前端分别连接两个支撑框架 12 的上端，两个支撑框架 12 的下端分别连接底部框架 13 前部的左右两端。采用这种结构的主体外框架具有结构简单，稳定牢固的优点。

[0025] 进一步的，作为优选实施方式，斜面 1 的位置以图 1 所示位置为参考，即靠背框架 10 和扶手框架 11 的上端面，以及支撑框架 12 和底部框架 13 的前端面为所述斜面 1，在整体上使座椅具有大气和较强的空间质感、立体感的效果。

[0026] 作为优选实施方式，靠背框架 10 的左右两端与两个扶手框架 11 的后端之间为榫接，两个扶手框架 11 的前端与两个支撑框架 12 的上端之间采用角铁固定连接，两个支撑框架 12 的下端与底部框架 13 前部的左右两端之间采用角铁固定连接，这种连接结构具有稳定牢固和便于安装的特点。采用上述固定连接方式进行连接的同时，在连接处粘上粘胶，可使结构更加牢固，还可减少拼缝大小。

[0027] 作为优选实施方式，所述靠背框架 10 为弧形框架，使得座椅的造型较美观，舒适感较强。

[0028] 作为优选实施方式，所述靠背框架 10、扶手框架 11、支撑框架 12 和底部框架 13 均为实木框架，例如采用白橡木实木制成的实木框架，不但结实，而且比较高档。

[0029] 实施例二，如图 5 和图 6 所示，与实施例一不同之处在于，本实施例二中所述采用外框架斜面结构的座椅为三人位座椅，同样的，该座椅具有大气和较强的空间质感、立体感的效果。当然，座椅还可以为二人位或四人位等多人位的结构形式。

[0030] 以上所述仅是本实用新型的较佳实施例，故凡依本实用新型专利申请范围所述的构造、特征及原理所做的等效变化或修饰，均包括有于本实用新型专利申请范围内。

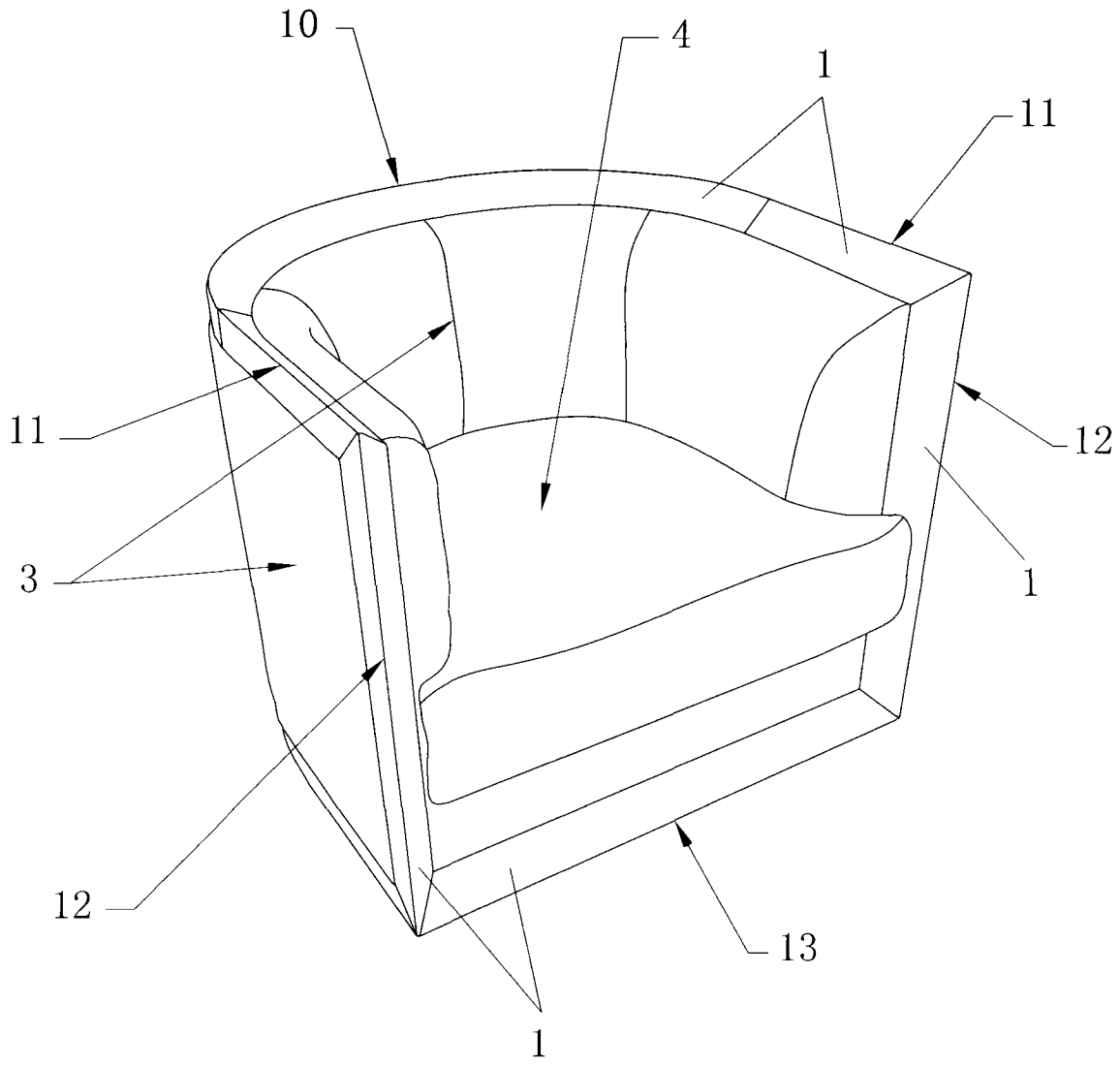

图 1

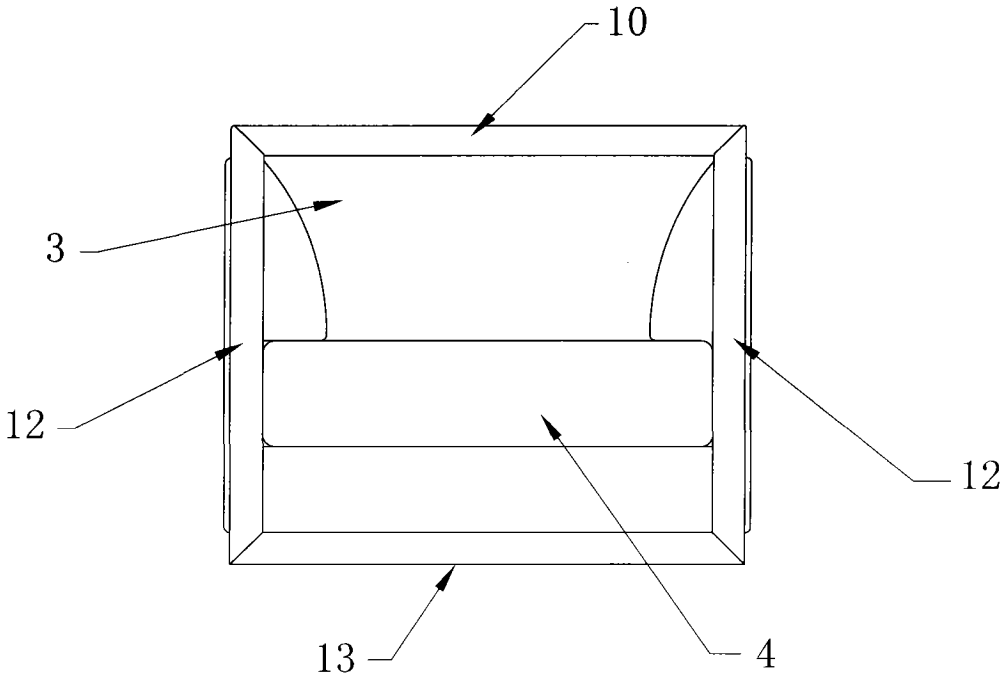

图 2

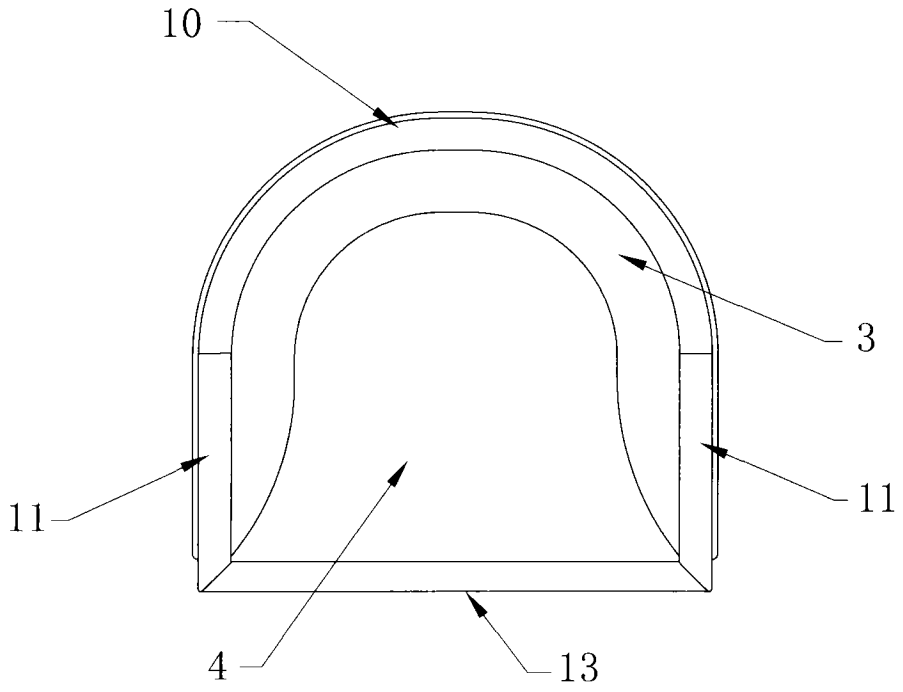

图 3

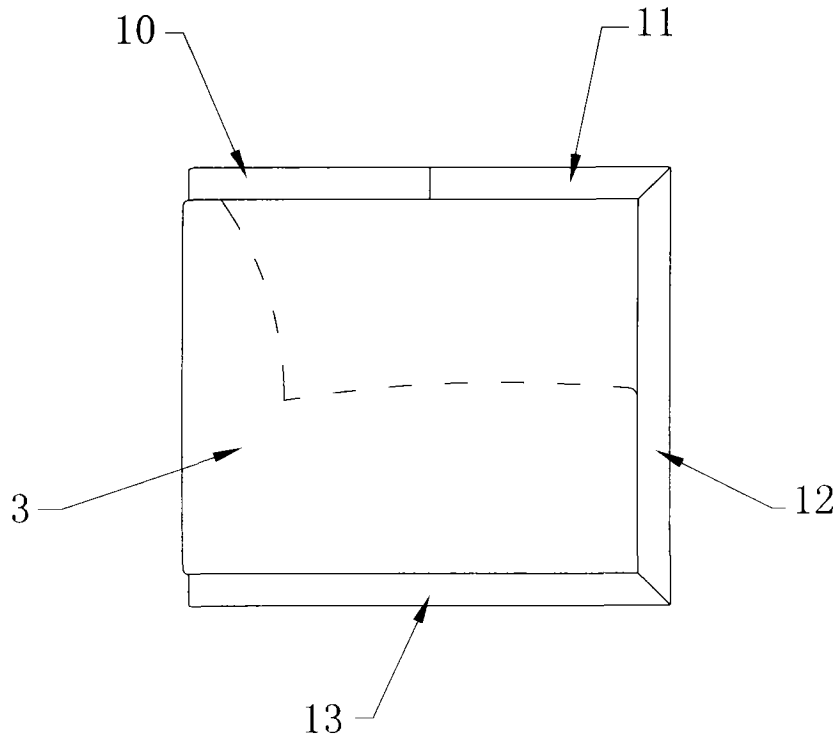

图 4

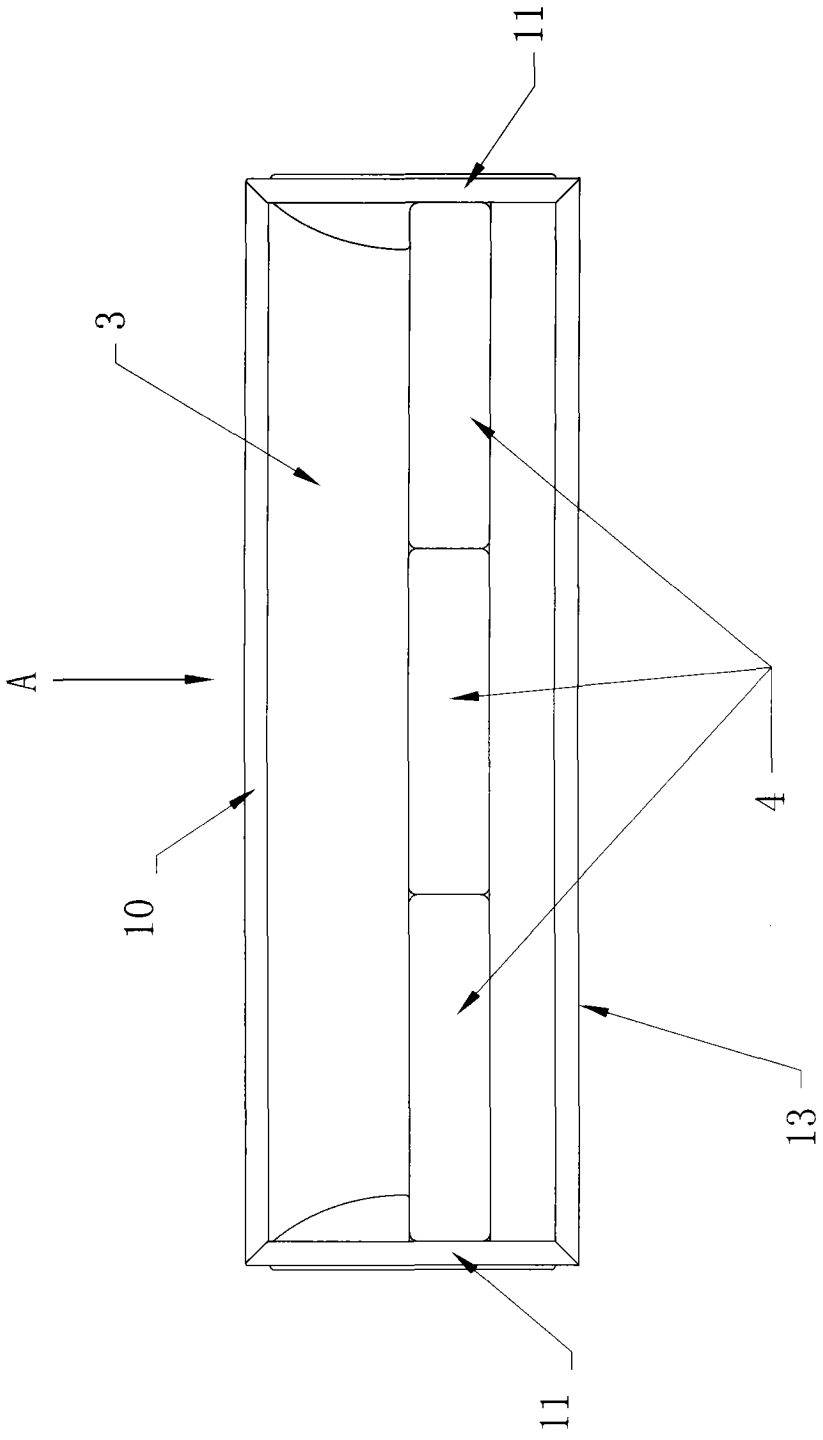

图 5

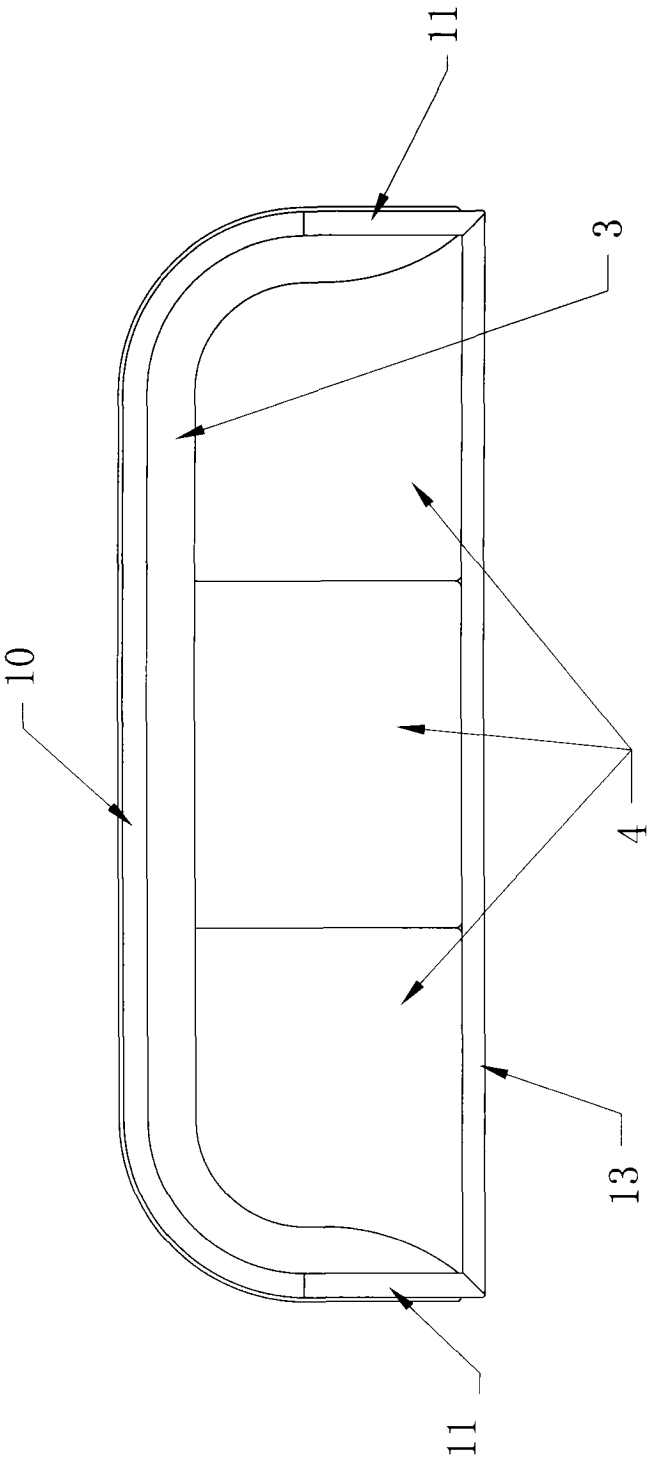

图 6