(19)国家知识产权局

(12)实用新型专利

(10)授权公告号 CN 218106555 U
(45)授权公告日 2022.12.23

(21)申请号 202221588943.7

(22)申请日 2022.06.23

(73)专利权人 曾丹薇
地址 530023 广西壮族自治区南宁市兴宁区长堽路三里118号9栋

(72)发明人 曾丹薇

(74)专利代理机构 杭州寒武纪知识产权代理有限公司 33271
专利代理师 全骞

(51)Int.Cl.
A61M 25/02(2006.01)
A61M 1/00(2006.01)

权利要求书1页 说明书4页 附图3页

(54)实用新型名称

一种引流导管固定装置

(57)摘要

本实用新型公开了一种引流导管固定装置，包括硅胶垫，所述硅胶垫呈H型结构，所述硅胶垫下端安装有两个粘胶条，两个所述粘胶条呈前后对称分布，两个所述粘胶条下端均安装有隔离膜，所述硅胶垫上端中部开有若干个透气孔，若干个所述透气孔呈线性阵列分布，所述硅胶垫上端外侧安装有两组水平固定组件，两组所述水平固定组件以硅胶垫为中心呈一百八十度旋转对称分布，每组所述水平固定组件均设置有两个，所述硅胶垫上端内侧安装有两个半圆环和两个折弯固定组件。本实用新型通过设置水平固定组件和折弯固定组件使得引流导管形成S型结构，减少引流导管受到拖拽后导致接头松动的概率，操作简单便捷，降低了医护人员的工作量，实用性强。

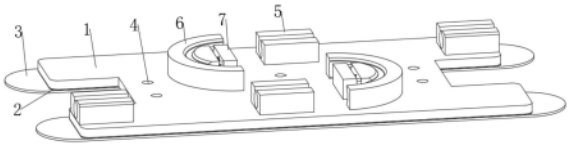

CN 218106555 U

1.一种引流导管固定装置,包括硅胶垫(1),其特征在于:所述硅胶垫(1)呈H型结构,所述硅胶垫(1)下端安装有两个粘胶条(2),两个所述粘胶条(2)呈前后对称分布,两个所述粘胶条(2)下端均安装有隔离膜(3),所述硅胶垫(1)上端中部开有若干个透气孔(4),若干个所述透气孔(4)呈线性阵列分布,所述硅胶垫(1)上端外侧安装有两组水平固定组件(5),两组所述水平固定组件(5)以硅胶垫(1)为中心呈一百八十度旋转对称分布,每组所述水平固定组件(5)均设置有两个,所述硅胶垫(1)上端内侧安装有两个半圆环(6)和两个折弯固定组件(7),两个所述折弯固定组件(7)分别位于两个半圆环(6)正内侧,两个所述半圆环(6)以硅胶垫(1)为中心呈一百八十度旋转对称分布。

2.根据权利要求1所述的一种引流导管固定装置,其特征在于:所述水平固定组件(5)包括限位块(21),所述限位块(21)设置有两个,两个所述限位块(21)呈前后对称分布,所述限位块(21)下端与硅胶垫(1)上端固定连接,两个所述限位块(21)相互靠近的一端从上到下依次均设置有斜面(23)和限位弧面(22)。

3.根据权利要求2所述的一种引流导管固定装置,其特征在于:左侧的所述折弯固定组件(7)包括活动块(31)和固定块(33),所述活动块(31)右端安装有四个导向柱(32),所述固定块(33)下端与硅胶垫(1)上端固定连接,所述固定块(33)左端开有四个导向槽(35),四个所述导向槽(35)分别与四个导向柱(32)滑动连接,所述固定块(33)左端中部安装有弹簧(34),所述弹簧(34)左端与活动块(31)右端固定连接。

4.根据权利要求3所述的一种引流导管固定装置,其特征在于:所述活动块(31)远离固定块(33)的一端开有内圆弧面(41)。

5.根据权利要求4所述的一种引流导管固定装置,其特征在于:所述半圆环(6)靠近折弯固定组件(7)的一端开有外圆弧面(11)。

6.根据权利要求5所述的一种引流导管固定装置,其特征在于:所述外圆弧面(11)和内圆弧面(41)相匹配。

一种引流导管固定装置

技术领域

[0001] 本实用新型涉及医疗器械技术领域，特别涉及一种引流导管固定装置。

背景技术

[0002] 外科引流导管种类很多，有的用于导尿，有的用于伤口、胃肠道、胆道等。外科引流为的是将人体组织间或体腔中积聚的脓、血、液体导引至体外，防止术后感染与影响伤口愈合。

[0003] 在患者使用引流导管时，需要保证引流导管的妥善固定以及引流顺畅，一旦这些管道移位脱落，轻者造成患者的痛苦，治疗时间的延误，重者发生感染危及患者生命，现在，医院中对引流导管的固定是应用别针、橡皮膏、橡皮筋或纱布条等固定措施。但是，使用别针、橡皮筋等物品进行固定引流导管时会出现固定操作时间长、别针可能扎破患者皮肤、易松动等情况，且引流导管一端受到拖拽后，会直接导致接头处发生晃动，甚至导致引流导管脱离，故此，我们提出一种引流导管固定装置。

实用新型内容

[0004] 本实用新型的主要目的在于提供一种引流导管固定装置，可以有效解决背景技术中的问题。

[0005] 为实现上述目的，本实用新型采取的技术方案为：

[0006] 一种引流导管固定装置，包括硅胶垫，所述硅胶垫呈H型结构，所述硅胶垫下端安装有两个粘胶条，两个所述粘胶条呈前后对称分布，两个所述粘胶条下端均安装有隔离膜，所述硅胶垫上端中部开有若干个透气孔，若干个所述透气孔呈线性阵列分布，所述硅胶垫上端外侧安装有两组水平固定组件，两组所述水平固定组件以硅胶垫为中心呈一百八十度旋转对称分布，每组所述水平固定组件均设置有两个，所述硅胶垫上端内侧安装有两个半圆环和两个折弯固定组件，两个所述折弯固定组件分别位于两个半圆环正内侧，两个所述半圆环以硅胶垫为中心呈一百八十度旋转对称分布。

[0007] 所述硅胶垫和半圆环均采用医用级硅胶材质，且具有柔韧性，可以进行弯曲，便于粘附在患者皮肤上，通过粘胶条实现硅胶垫与患者皮肤之间的固定，通过隔离膜用于保护粘胶条，使用时需要提前撕去隔离膜，通过设置透气孔起到透气散热的功能，通过水平固定组件使得引流导管部分呈水平状态，通过折弯固定组件使得引流导管部分呈折弯状态，最终使得引流导管呈S型状态，当引流导管遇到拖拽后，不会直接带动接头处发生晃动，而是改变折弯处引流导管的长度，进而避免接头处发生晃动。

[0008] 优选的，所述水平固定组件包括限位块，所述限位块设置有两个，两个所述限位块呈前后对称分布，所述限位块下端与硅胶垫上端固定连接，两个所述限位块相互靠近的一端从上到下依次均设置有斜面和限位弧面，所述限位块采用医用级硅胶材质，具有一定的柔韧性和弹性，通过设置斜面便于引流导管进入限位弧面，通过限位弧面固定引流导管。

[0009] 优选的，左侧的所述折弯固定组件包括活动块和固定块，所述活动块右端安装有

四个导向柱，所述固定块下端与硅胶垫上端固定连接，所述固定块左端开有四个导向槽，四个所述导向槽分别与四个导向柱滑动连接，所述固定块左端中部安装有弹簧，所述弹簧左端与活动块右端固定连接，所述弹簧一直处于被压缩状态。

[0010] 优选的，所述活动块远离固定块的一端开有内圆弧面。

[0011] 优选的，所述半圆环靠近折弯固定组件的一端开有外圆弧面。

[0012] 优选的，所述外圆弧面和内圆弧面相匹配，所述外圆弧面和内圆弧面之间共同形成容纳引流导管的腔体。

[0013] 与现有技术相比，本实用新型具有如下有益效果：

[0014] 1、使用时，首先将引流导管与患者皮肤处的内置接头连接在一起，然后对连接处进行包扎，然后将隔离膜撕去并在适宜位置粘贴，再将引流导管依次放置在水平固定组件和折弯固定组件中，其中，限位块采用医用级硅胶材质，只需用力向外掰动两个限位块，使得引流导管位于两个限位块之间，然后松手，限位块依靠自身弹性复位，将引流导管固定在两个限位弧面之间，然后拉动活动块使其远离固定块，再将引流导管放置在两者之间，再松手，活动块通过弹簧弹力作用复位，并将引流导管限制在内圆弧面和外圆弧面之间，最终使得引流导管形成S型结构，当引流导管遇到拖拽后，引流导管折弯处就会带动活动块移动，进而释放一定长度的引流导管，避免引流导管带动内置接头处发生松动，提高了实用性，且整个固定过程中，操作简单便捷，有效提高引流导管的固定效率，降低了医护人员的工作量；

[0015] 2、通过设置透气孔便于位于硅胶垫下的皮肤进行透气通风，减少粘贴处皮肤发生闷热的概率，减少患者的不适感，通过设置两个粘胶条用以硅胶垫与患者皮肤的粘连，使得硅胶垫牢牢地固定在患者皮肤上，使用方便，实用性强。

附图说明

[0016] 图1为本实用新型一种引流导管固定装置的整体结构示意图；

[0017] 图2为本实用新型一种引流导管固定装置的使用效果示意图；

[0018] 图3为本实用新型一种引流导管固定装置的整体结构仰视图；

[0019] 图4为本实用新型一种引流导管固定装置的水平固定组件的整体结构示意图；

[0020] 图5为本实用新型一种引流导管固定装置的半圆环的整体结构示意图；

[0021] 图6为本实用新型一种引流导管固定装置的折弯固定组件的整体结构示意图。

[0022] 图中：1、硅胶垫；2、粘胶条；3、隔离膜；4、透气孔；5、水平固定组件；6、半圆环；7、折弯固定组件；8、引流导管；11、外圆弧面；21、限位块；22、限位弧面；23、斜面；31、活动块；32、导向柱；33、固定块；34、弹簧；35、导向槽；41、内圆弧面。

具体实施方式

[0023] 为使本实用新型实现的技术手段、创作特征、达成目的与功效易于明白了解，下面结合具体实施方式，进一步阐述本实用新型。

[0024] 在本实用新型的描述中，需要说明的是，术语“上”、“下”、“内”、“外”“前端”、“后端”、“两端”、“一端”、“另一端”等指示的方位或位置关系为基于附图所示的方位或位置关系，仅是为了便于描述本实用新型和简化描述，而不是指示或暗示所指的装置或元件必须

具有特定的方位、以特定的方位构造和操作，因此不能理解为对本实用新型的限制。此外，术语“第一”、“第二”仅用于描述目的，而不能理解为指示或暗示相对重要性。

[0025] 在本实用新型的描述中，需要说明的是，除非另有明确的规定和限定，术语“安装”、“设置有”、“连接”等，应做广义理解，例如“连接”，可以是固定连接，也可以是可拆卸连接，或一体地连接；可以是机械连接，也可以是电连接；可以是直接相连，也可以通过中间媒介间接相连，可以是两个元件内部的连通。对于本领域的普通技术人员而言，可以具体情况理解上述术语在本实用新型中的具体含义。

[0026] 如图1-6所示，一种引流导管固定装置，包括硅胶垫1，硅胶垫1呈H型结构，硅胶垫1下端安装有两个粘胶条2，两个粘胶条2呈前后对称分布，两个粘胶条2下端均安装有隔离膜3，硅胶垫1上端中部开有若干个透气孔4，若干个透气孔4呈线性阵列分布，硅胶垫1上端外侧安装有两组水平固定组件5，两组水平固定组件5以硅胶垫1为中心呈一百八十度旋转对称分布，每组水平固定组件5均设置有两个，硅胶垫1上端内侧安装有两个半圆环6和两个折弯固定组件7，两个折弯固定组件7分别位于两个半圆环6正内侧，两个半圆环6以硅胶垫1为中心呈一百八十度旋转对称分布。

[0027] 硅胶垫1和半圆环6均采用医用级硅胶材质，且具有柔韧性，可以进行弯曲，便于粘附在患者皮肤上，通过粘胶条2实现硅胶垫1与患者皮肤之间的固定，通过隔离膜3用于保护粘胶条2，使用时需要提前撕去隔离膜3，通过设置透气孔4起到透气散热的功能，通过水平固定组件5使得引流导管部分呈水平状态，通过折弯固定组件7使得引流导管部分呈折弯状态，最终使得引流导管呈S型状态，当引流导管遇到拖拽后，不会直接带动接头处发生晃动，而是改变折弯处引流导管的长度，进而避免接头处发生晃动。

[0028] 水平固定组件5包括限位块21，限位块21设置有两个，两个限位块21呈前后对称分布，限位块21下端与硅胶垫1上端固定连接，两个限位块21相互靠近的一端从上到下依次均设置有斜面23和限位弧面22，限位块21采用医用级硅胶材质，具有一定的柔韧性和弹性，通过设置斜面23便于引流导管进入限位弧面22，通过限位弧面22固定引流导管。

[0029] 左侧的折弯固定组件7包括活动块31和固定块33，活动块31右端安装有四个导向柱32，固定块33下端与硅胶垫1上端固定连接，固定块33左端开有四个导向槽35，四个导向槽35分别与四个导向柱32滑动连接，固定块33左端中部安装有弹簧34，弹簧34左端与活动块31右端固定连接，弹簧34一直处于被压缩状态。

[0030] 活动块31远离固定块33的一端开有内圆弧面41。

[0031] 半圆环6靠近折弯固定组件7的一端开有外圆弧面11。

[0032] 外圆弧面11和内圆弧面41相匹配，外圆弧面11和内圆弧面41之间共同形成容纳引流导管的腔体。

[0033] 需要说明的是，本实用新型为一种引流导管固定装置，使用时，首先将引流导管与患者皮肤处的内置接头连接在一起，然后对连接处进行包扎，然后将隔离膜3撕去并在适宜位置粘贴，再将引流导管依次放置在水平固定组件5和折弯固定组件7中，其中，限位块21采用医用级硅胶材质，只需用力向外掰动两个限位块21，使得引流导管位于两个限位块21之间，然后松手，限位块21依靠自身弹性复位，将引流导管固定在两个限位弧面22之间，然后拉动活动块31使其远离固定块33，再将引流导管放置在两者之间，再松手，活动块31通过弹簧34弹力作用复位，并将引流导管限制在内圆弧面41和外圆弧面11之间，最终使得引流导

管形成S型结构，当引流导管遇到拖拽后，引流导管折弯处就会带动活动块31移动，进而释放一定长度的引流导管，避免引流导管带动内置接头处发生松动，提高了实用性，且整个固定过程中，操作简单便捷，有效提高引流导管的固定效率，降低了医护人员的工作量；通过设置透气孔4便于位于硅胶垫1下的皮肤进行透气通风，减少粘贴处皮肤发生闷热的概率，减少患者的不适感，通过设置两个粘胶条2用以硅胶垫1与患者皮肤的粘连，使得硅胶垫1牢牢地固定在患者皮肤上，使用方便，实用性强。

[0034] 以上显示和描述了本实用新型的基本原理和主要特征和本实用新型的优点。本行业的技术人员应该了解，本实用新型不受上述实施例的限制，上述实施例和说明书中描述的只是说明本实用新型的原理，在不脱离本实用新型精神和范围的前提下，本实用新型还会有各种变化和改进，这些变化和改进都落入要求保护的本实用新型范围内。本实用新型要求保护范围由所附的权利要求书及其等效物界定。

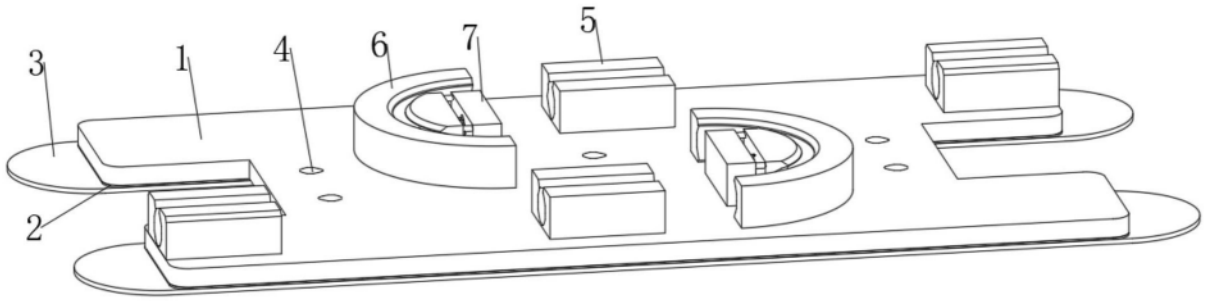

图1

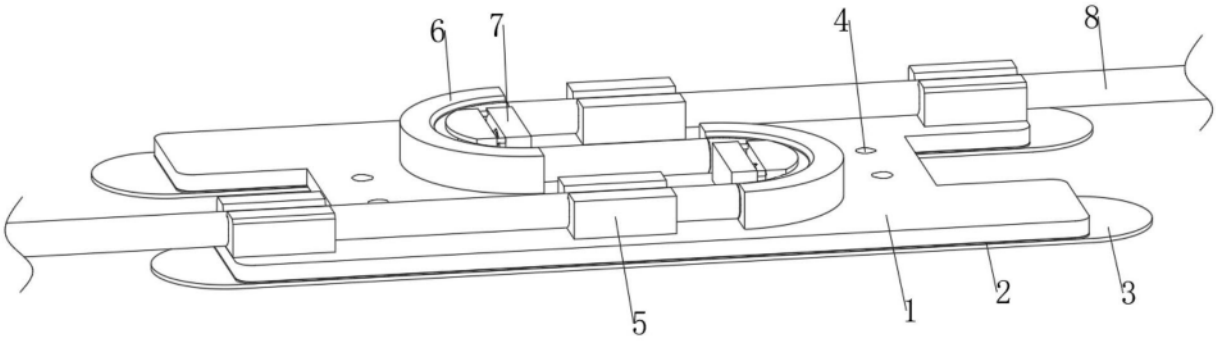

图2

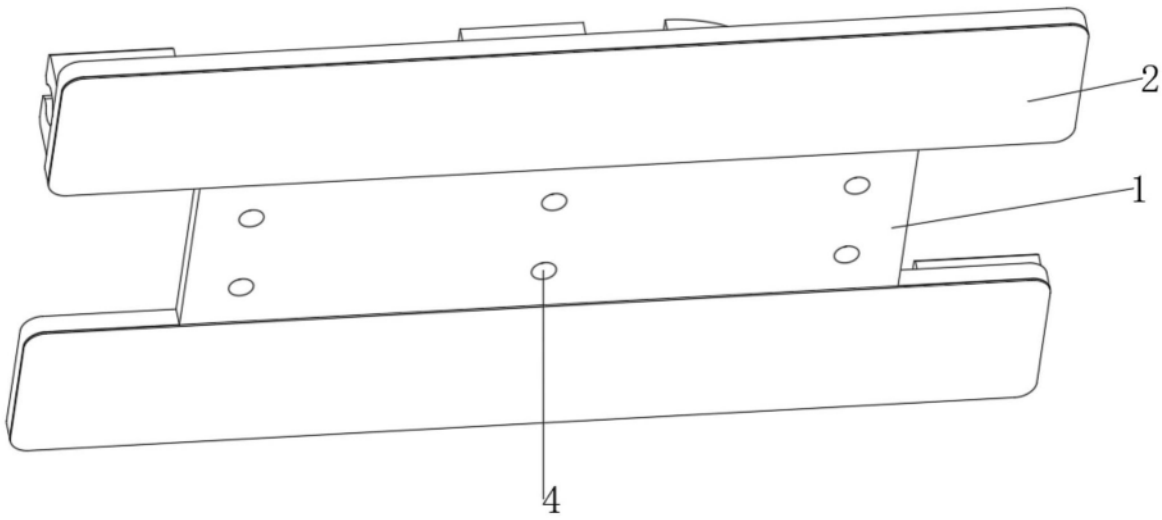

图3

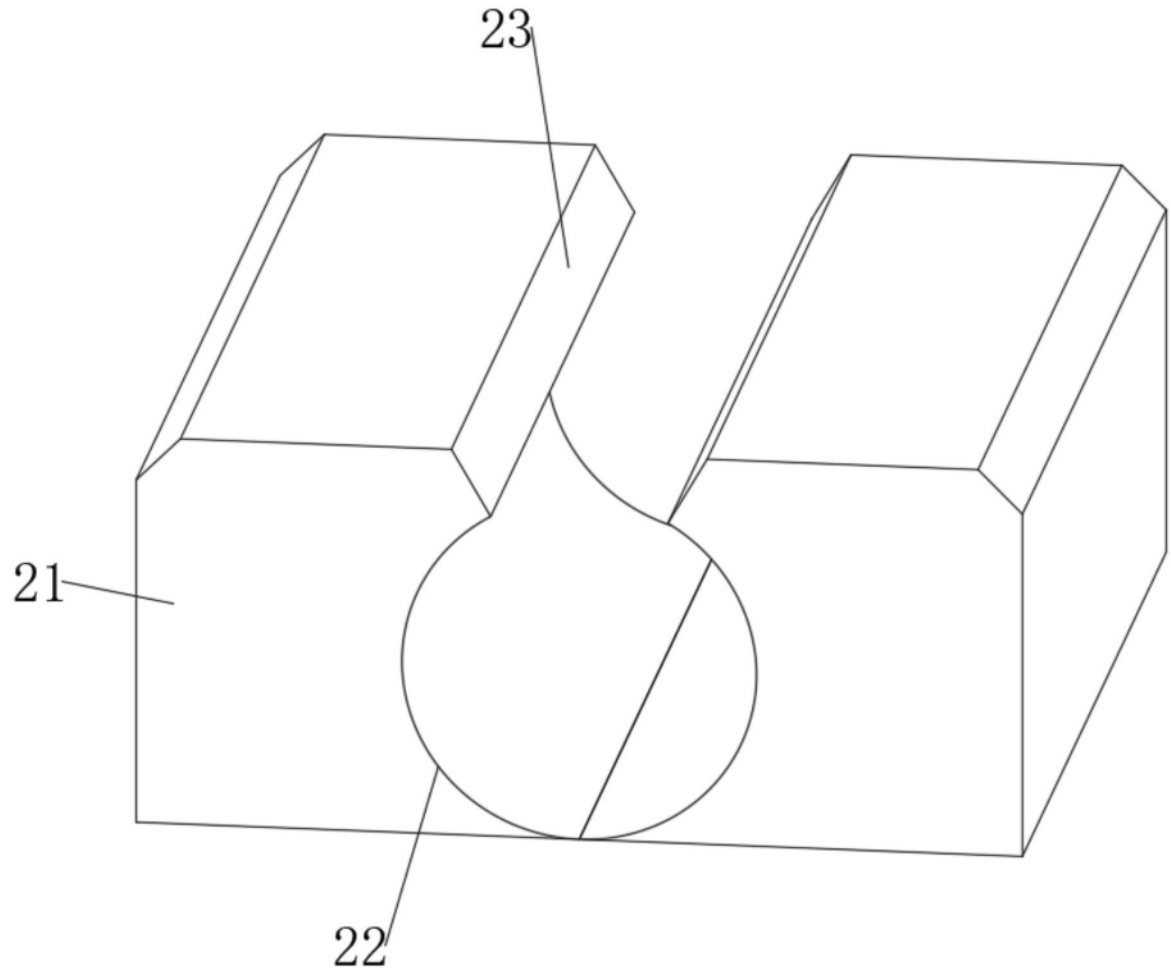

图4

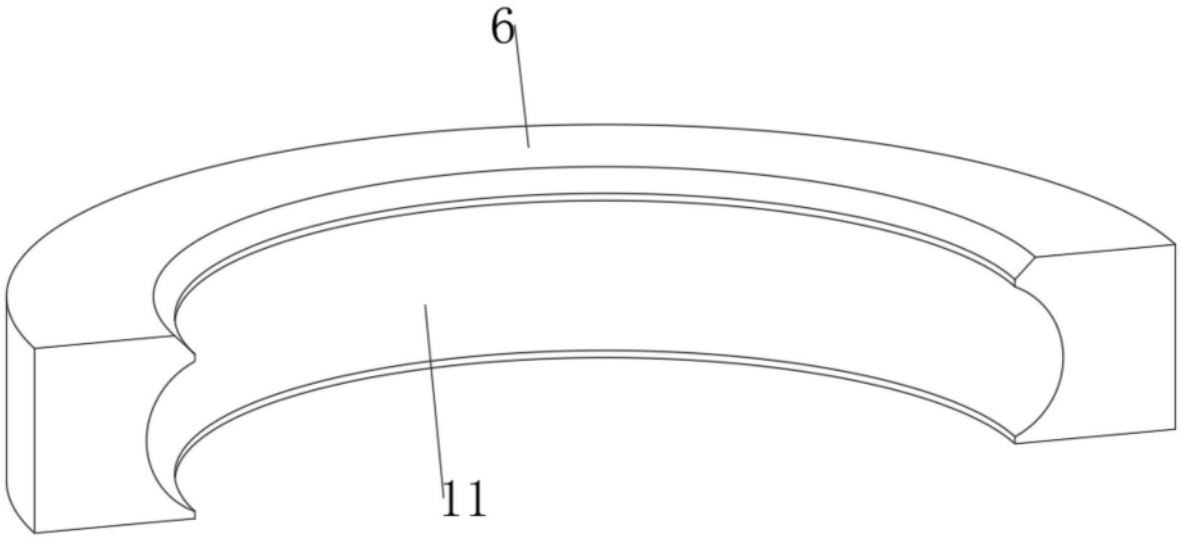

图5

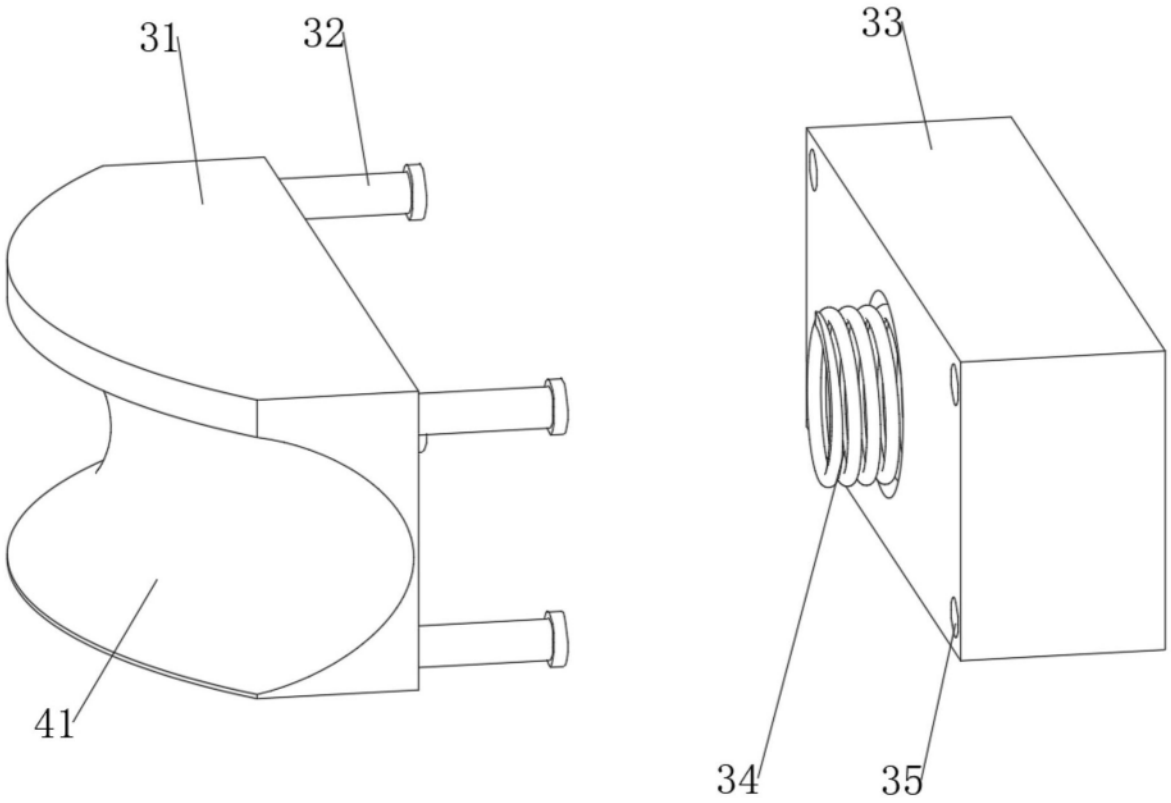

图6