[19] 中华人民共和国国家知识产权局

[51] Int. Cl.
E04F 15/04 (2006.01)

[12] 实用新型专利说明书

专利号 ZL 200920137232.6

[45] 授权公告日 2010 年 2 月 10 日

[11] 授权公告号 CN 201400983Y

[22] 申请日 2009.3.18
[21] 申请号 200920137232.6
[73] 专利权人 郑志强
地址 366000 福建省永安市燕南景园小区 18 号
[72] 发明人 郑志强

[74] 专利代理机构 厦门市首创君合专利事务所有限公司
代理人 李雁翔
权利要求书 1 页 说明书 3 页 附图 2 页

[54] 实用新型名称

一种表面压花复合木地板

[57] 摘要

本实用新型公开了一种表面压花复合木地板，包括基板，其特征在于：基板的一面上的局部还设有压实沉降凹部，压实沉降凹部的表面略低于该面上基板的层表面，基板上包括压实沉降凹部处的层表面上还设有装饰层，装饰层上压实沉降凹部位置处的表面上还设有着色层。 由于基板的一面上的局部还设有压实沉降凹部，压实沉降凹部与基板的层表面间的分界线轮廓为多边几何状轮廓线，多边几何状轮廓线可自由设计为各种造型的图案，地板具有立体图案装饰艺术效果，同时，由于压实沉降凹部与基板的层表面的装饰层密度不同，花纹部与面板部材质肌理具有不同视觉效果，装饰层上压实沉降凹部位置处的表面上还设有着色层，色彩丰富，加工成本低。

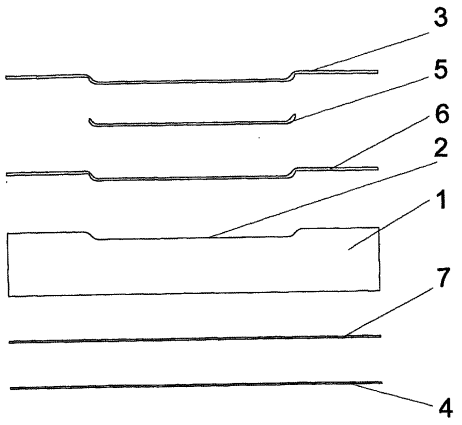

1、一种表面压花复合木地板，包括基板，其特征在于：基板的一面上的局部还设有压实沉降凹部，压实沉降凹部的表面略低于该面上基板的层表面，基板上包括压实沉降凹部处的层表面上还设有装饰层，装饰层上压实沉降凹部位置处的表面上还设有着色层。

2、根据权利要求 1 所述的一种表面压花复合木地板，其特征在于：所述的压实沉降凹部与基板的层表面间的分界线轮廓为多边几何状轮廓线。

3、根据权利要求 1 或 2 所述的一种表面压花复合木地板，其特征在于：所述的装饰层面上包括着色层面上还设有耐磨层。

4、根据权利要求 3 所述的一种表面压花复合木地板，其特征在于：所述的耐磨层是三氧化二铝层。

5、根据权利要求 1 或 2 或所述的一种表面压花复合木地板，其特征在于：所述基板的另一面上还设有平衡层，平衡层上还设有防潮层。

6、根据权利要求 5 所述的一种表面压花复合木地板，其特征在于：所述的防潮层是油漆涂层或三聚氰胺贴层。

一种表面压花复合木地板

技术领域

本实用新型涉及一种木地板，尤其涉及一种表面压花复合木地板。

背景技术

实木或复合木地板是人们家居常选用的地面装饰用品。随着人们生活水平的提高，单纯的实木或复合木地板已不能满足人们的审美需求，于是人们发明了各种具有立体图案装饰效果的实木或复合木地板，例如:

申请（专利）号为 03224133.X 的中国专利中公开了一种实木浮雕地板，它是在地板表面成型有凹凸不平的花纹，花纹的纹理嵌入地板的表面并呈浮雕状。采用上述技术方案后，地板表面的花纹使得地板的耐磨性和防滑性能大为提高，而花纹所产生的浮雕效果又能给人以较好的天然质感和艺术美感。

这样的实木浮雕地板，当然有浮雕图案装饰效果，但雕刻花纹的工序相对复杂，对设备要求也相对高，加工成本高，花纹部与面板部材质肌理视觉效果完全相同，色彩单一，视觉效果还不够理想。

实用新型内容

为克服现有技术的不足，本实用新型提供一种表面压花复合木地板，地板具有立体图案装饰效果，同时，花纹部与面板部材质肌理具有不同视觉效果，色彩丰富，且加工成本低。

本实用新型为解决以上问题所采用的技术方案是：一种表面压花复合木地板，包括基板，基板的一面上的局部还设有压实沉降凹部，压实沉降凹部的表面略低于该面上基板的层表面，基板上包括压实沉降凹部处的层表面上还设有装饰层，装饰层上压实沉降凹部位置处的表面上还设有着色层。

所述的压实沉降凹部与基板的层表面间的分界线轮廓为多边几何状轮廓

线。

所述的装饰层面上包括着色层面上还设有耐磨层。

所述的耐磨层是三氧化二铝层。

所述基板的另一面上还设有平衡层，平衡层上还设有防潮层。

所述的防潮层是油漆涂层或三聚氰胺贴层。

本实用新型的有益效果是：由于基板的一面上的局部还设有压实沉降凹部，压实沉降凹部与基板的层表面间的分界线轮廓为多边几何状轮廓线，多边几何状轮廓线可自由设计为各种造型的图案，地板具有立体图案装饰艺术效果，同时，由于压实沉降凹部与基板的层表面的装饰层密度不同，花纹部与面板部材质肌理具有不同视觉效果，由于压实沉降凹部表面上还设有着色层，色彩丰富，加工成本低。

附图说明

下面结合附图和具体实施方式对本实用新型作进一步详细的说明。其中：

图 1 是本实用新型实施例结构立体示意图；

图 2 是本实用新型实施例中各层结构分解示意图。

具体实施方式

本实用新型实施例的结构，如图 1、图 2 所示，一种表面压花复合木地板，包括基板 1，基板 1 的一面上的局部还设有压实沉降凹部 2，压实沉降凹部 2 的表面略低于该面上基板 1 的层表面，基板 1 上包括压实沉降凹部 2 处的层表面上还设有装饰层 6，装饰层 6 上压实沉降凹部 2 位置处的表面上还设有着色层 5。

所述的压实沉降凹部 2 与基板 1 的层表面间的分界线轮廓为多边几何状轮廓线。多边几何状轮廓线可自由设计为各种造型的图案。

所述的装饰层 6 面上包括着色层 5 面上还设有耐磨层 3。

本实施例耐磨层 3 可采用三氧化二铝层。

所述基板 1 的另一面上还设有平衡层 7，平衡层 7 为与面层材质相同的平衡板，受潮或气温变化时，各面层和基板 1 接合面间，平衡层 7 和基板 1 接合面间两应力大小相同，基板 1 和面层的材质即使不相同也不易产生变形。

平衡层 7 上还设有防潮层 4。

本实施例的防潮层 4 可采用油漆涂层或三聚氰胺贴层。

压实沉降凹部 2 可用所需凸起图案在基板面上用机械重力压出压实沉降凹部 2，由于压实沉降凹部 2 压紧后比基板 1 面更致密，压实沉降凹部 2 面与基板 1 面的自然色泽就会有差别，且压实沉降凹部 2 处上的着色层 5 可用各种色彩着色，分界轮廓图案就会显现出来。这种立体图案既美观统一又自然高雅，同时加工方便，成本低。

耐磨层 3 与防潮层 4 的设置可延长地板的使用寿命。

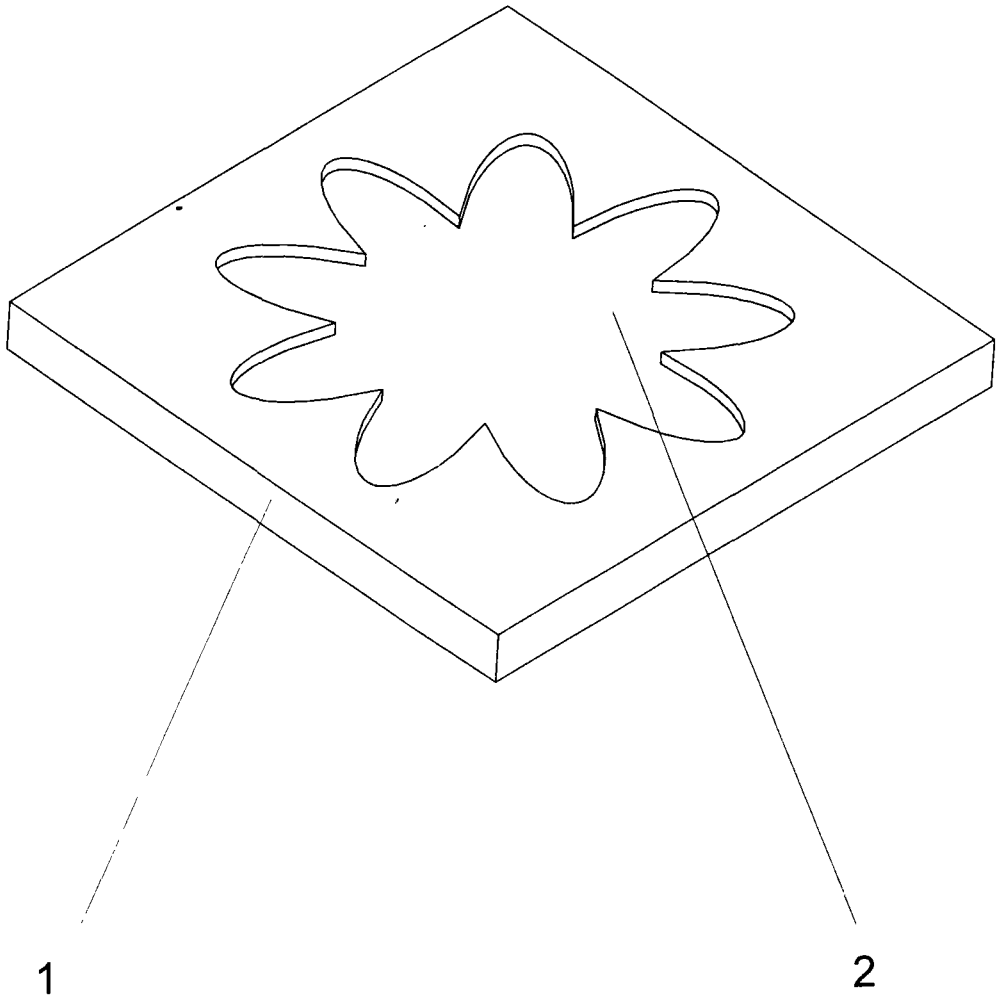

图 1

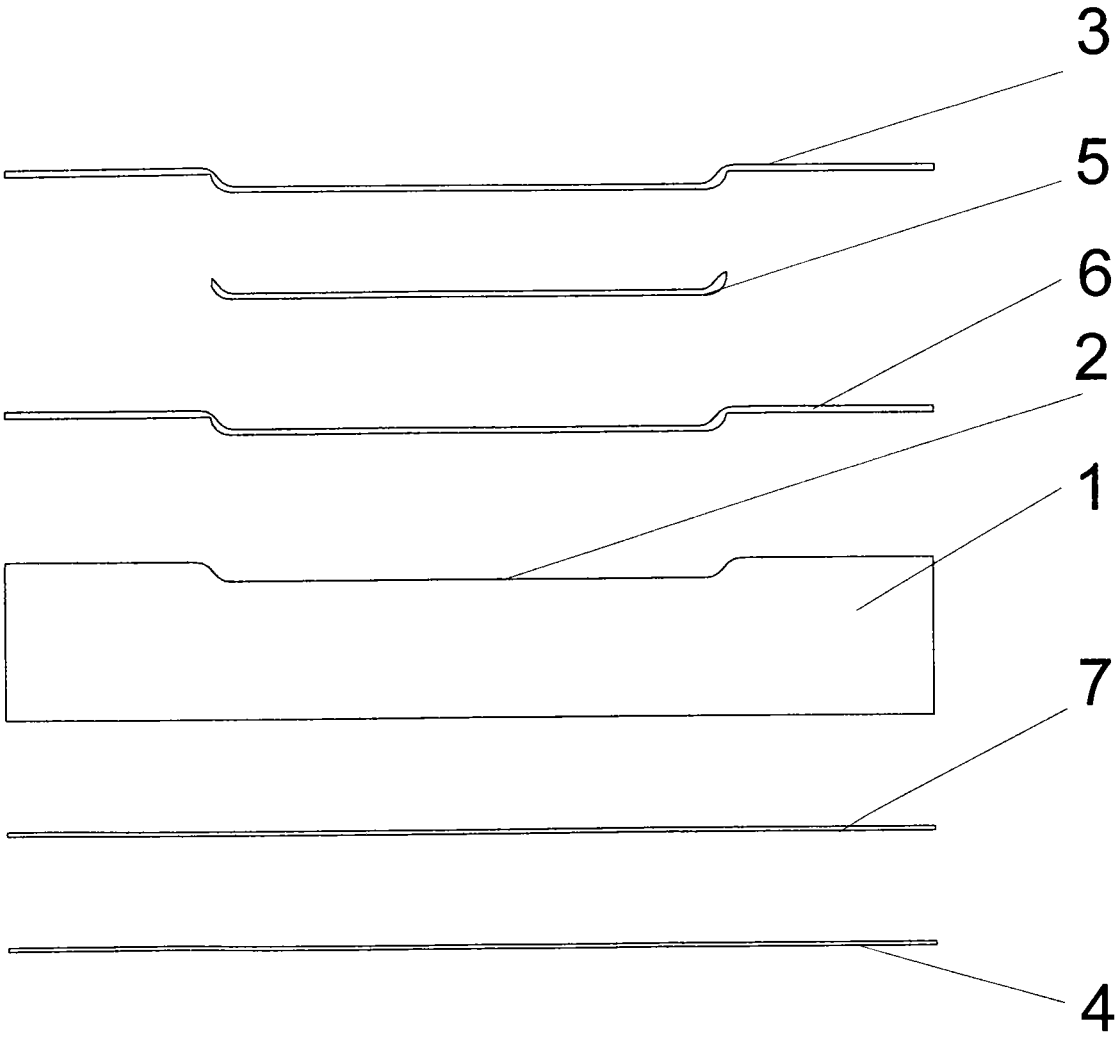

图 2