(19)中华人民共和国国家知识产权局

(12)实用新型专利

(10)授权公告号 CN 201547528 U
(45)授权公告日 2010.08.11

(21)申请号 200920219740.9

(22)申请日 2009.10.20

(73)专利权人 葛永江
地址 315600 浙江省宁海县桥头胡街道涨家溪村9组1号宁海县江华电子厂

(72)发明人 葛永江

(51)Int.Cl.
F21L 4/08(2006.01)
F21V 15/02(2006.01)
F21V 23/00(2006.01)
F21V 33/00(2006.01)

权利要求书 1 页 说明书 1 页 附图 1 页

(54)实用新型名称

太阳能语音金属手电筒

(57)摘要

太阳能语音金属手电筒，包括灯泡、前部壳体、开关、后部壳体、充电线路板、太阳能板、充电电池和充电盖板，后部壳体中设有扬声器和语音板；语音板电器连接到开关，语音板的输出端电器连接扬声器。本实用新型太阳能语音金属手电筒，在手电上增加了语音功能，当在语音板中事先录好广告内容时，使用手电时便可同时播放语音广告；当然也可以播放实现录入的音乐。

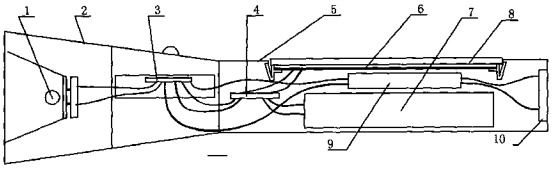

CN 201547528 U

1. 一种太阳能语音金属手电筒，包括灯泡 (1)、前部壳体 (2)、开关 (3)、后部壳体 (5)、充电线路板 (4)、太阳能板 (6)、充电电池 (7) 和充电盖板 (8)，其特征在于：所述后部壳体 (5) 中设有扬声器 (10) 和语音板 (9)。

2. 根据权利要求 1 所述的太阳能语音金属手电筒，其特征在于：所述语音板 (9) 电器连接到开关 (3)，语音板 (9) 的输出端电器连接扬声器 (10)。

太阳能语音金属手电筒

技术领域

[0001] 本实用新型涉及一种照明用具，特别涉及一种太阳能语音金属手电筒。

背景技术

[0002] 传统的手电筒作为便携式照明工具得到广泛的应用，常规手电筒以干电池为电源，方便实用。随着能源和资源危机的到来，开发使用新能源的照明手电筒，并作为传统干电池手电筒的代替品，成为市场的热点。现有技术中，为了使手电筒更加方便，采用充电电池代替干电池，并备有充电装置。但是即便如此，仍然满足不了市场的需求，有的商家就提出了能做语音广告的要求。

实用新型内容

[0003] 为满足上述市场需求，本实用新型提供一种能够在照明的同时发出语音的太阳能语音金属手电筒。

[0004] 本实用新型太阳能语音金属手电筒，包括灯泡、前部壳体、开关、后部壳体、充电线路板、太阳能板、充电电池和充电盖板，其中：所述后部壳体中设有扬声器和语音板。

[0005] 本实用新型太阳能语音金属手电筒，其中：所述语音板电器连接到开关，语音板的输出端电器连接扬声器。

[0006] 本实用新型太阳能语音金属手电筒，在手电上增加了语音功能，当在语音板中事先录好广告内容时，是用手电时便可同时播放语音广告；当然也可以播放实现录入的音乐。

附图说明

[0007] 图 1 是本实用新型太阳能语音金属手电筒的示意图。

具体实施方式

[0008] 下面结合实施例对本实用新型太阳能语音金属手电筒作更详尽的说明。

[0009] 图 1 是本实用新型太阳能语音金属手电筒的示意图。

[0010] 本实用新型太阳能语音金属手电筒，包括灯泡 1、前部壳体 2、开关 3、后部壳体 5、充电线路板 4、太阳能板 6、充电电池 7 和充电盖板 8，后部壳体 5 中还设有扬声器 10 和语音板 9。语音板 9 安装在太阳能板 6 和充电电池 7 之间，扬声器 10 可装在后部壳体 5 的前部和前部壳体 2 的后部。

[0011] 语音板 9 电器连接到开关 3，和灯泡 1 同时受开关 3 的控制；语音板 9 的输出端电器连接扬声器 10。语音板 9 中可事先录好音乐或语音广告，再打开开关 3 时灯泡 1 照明的同时，扬声器 10 遍播放出音乐或语音广告。

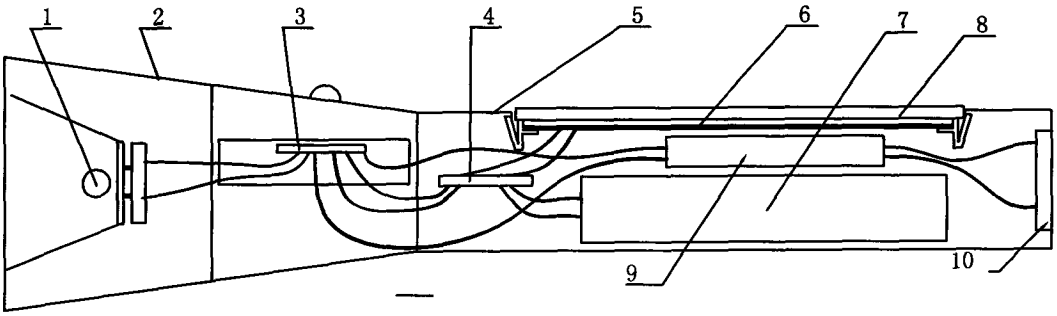

图 1