(19)中华人民共和国国家知识产权局

(12)实用新型专利

(10)授权公告号 CN 216089171 U
(45)授权公告日 2022.03.22

(21)申请号 202121724554.8

(22)申请日 2021.07.27

(73)专利权人 温州创来鞋材有限公司
地址 325005 浙江省温州市瓯海区泽雅镇大源路6号(第3幢、5幢)

(72)发明人 周长海 周鑫

(51)Int.Cl.
A43B 13/22(2006.01)
A43B 13/14(2006.01)

权利要求书1页 说明书3页 附图3页

(54)实用新型名称

一种防油止滑鞋底

(57)摘要

本申请涉及鞋底制造的技术领域，尤其是涉及一种防油止滑鞋底，其包括鞋底板，所述鞋底板的底面固设有多个间隔分布的防滑凸块并形成多条排油槽，所有排油槽共同呈放射状设置，所有排油槽的交汇点位于鞋底板前脚掌部位对应于人足的第一跖骨的靠近第一趾骨的端部；防滑凸块内部中空设置并形成储油腔，防滑凸块开设有与储油腔连通的排气孔，排气孔与排油槽连通，本申请具有降低鞋底打滑的风险，增强鞋底防滑性能的效果。

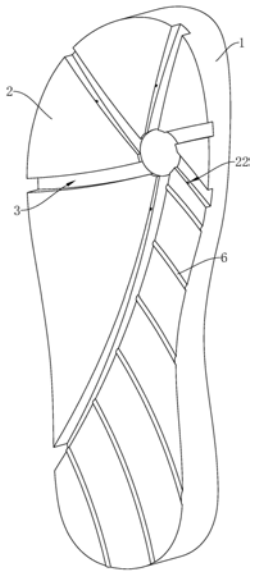

CN 216089171 U

1.一种防油止滑鞋底,包括鞋底板(1),其特征在于:所述鞋底板(1)的底面固设有多个间隔分布的防滑凸块(2)并形成多条排油槽(3),所有排油槽(3)共同呈放射状设置,所有排油槽(3)的交汇点位于鞋底板(1)前脚掌部位对应于人足的第一跖骨的靠近第一趾骨的端部;防滑凸块(2)内部中空设置并形成储油腔(21),防滑凸块(2)开设有与储油腔(21)连通的排气孔(22),排气孔(22)与排油槽(3)连通。

2.根据权利要求1所述的一种防油止滑鞋底,其特征在于:每个所述防滑凸块(2)开设有至少两道排气孔(22)。

3.根据权利要求2所述的一种防油止滑鞋底,其特征在于:每个防滑凸块(2)的所有排气孔(22)均匀地分布于防滑凸块(2)相互背离的两侧。

4.根据权利要求1所述的一种防油止滑鞋底,其特征在于:所述排气孔(22)的孔口内固设有微滤网(4)。

5.根据权利要求1所述的一种防油止滑鞋底,其特征在于:所述防滑凸块(2)为采用丁腈橡胶原材料制造的防滑凸块(2)。

6.根据权利要求1所述的一种防油止滑鞋底,其特征在于:所述防滑凸块(2)的侧壁内嵌设有硬质网格(5)。

7.根据权利要求1所述的一种防油止滑鞋底,其特征在于:所述鞋底板(1)的足跟区域的防滑凸块(2)的底面固接有多条热熔胶条凸起(6)。

8.根据权利要求1所述的一种防油止滑鞋底,其特征在于:所有的所述排油槽(3)的深度自其中心交汇点向鞋底板(1)的周边逐渐增加。

一种防油止滑鞋底

技术领域

[0001] 本申请涉及鞋底制造的技术领域，尤其是涉及一种防油止滑鞋底。

背景技术

[0002] 鞋是人类日常生活必备品，鞋主要由鞋面、鞋帮和鞋底构成，鞋底是鞋与地面直接接触的部分，它直接受到地面的冲击、磨擦，对鞋底部和脚起支撑保护作用。鞋底需要防滑、耐磨 并具有适当的弹性。

[0003] 为增强鞋底的防滑功能，通常都是在鞋底面设置各种形状的防滑花纹，利用防滑花纹来增加鞋底与地面的摩擦力，提高鞋子的防滑效果。

[0004] 但这种突起的防滑花纹与地面接触时，仍然为局部平面接触，接触面较为宽大，鞋子踩到水、油等液体时，防滑花纹局部平面接触到的水、油不能在鞋底与地面之间完全排出，使得鞋底与地面之间较易形成一层水面或油面，导致鞋底与地间之间的附着力差，鞋底易打滑。

实用新型内容

[0005] 为了降低鞋底打滑的风险，增强鞋底的防滑性能，本申请提供一种防油止滑鞋底。

[0006] 一种防油止滑鞋底采用如下技术方案：

[0007] 一种防油止滑鞋底，包括鞋底板，所述鞋底板的底面固设有多个间隔分布的防滑凸块并形成多条排油槽，所有排油槽共同呈放射状设置，所有排油槽的交汇点位于鞋底板前脚掌部位对应于人足的第一跖骨的靠近第一趾骨的端部；防滑凸块内部中空设置并形成储油腔，防滑凸块开设有与储油腔连通的排气孔，排气孔与排油槽连通。

[0008] 通过采用上述技术方案，当穿戴者行走踩踏地面时，地面上若存在有例如水或油的液体，防滑凸块将液体压向排油槽内，液体经排油槽被挤向鞋底板的周围，防滑凸块能够与地面稳定地抵接，鞋底板与地面之前的附着力较大，能够增强鞋底的防滑性能；若液体来不及从防滑凸块的底面被挤走，剩余的液体能够通过排气孔进入储液腔内暂时储存，降低鞋底打滑的风险，增强鞋底的防滑性能。当穿戴者再次抬脚时，液体能够从储液腔内流出，随着穿戴者的持续行走，以上过程往复循环进行。

[0009] 可选的，每个所述防滑凸块开设有至少两道排气孔。

[0010] 通过采用上述技术方案，在穿戴者踩踏进路面积存的液体内的过程中，快速流动的液体易短时堵塞排气孔，设置至少两个排气孔能够使液体更加顺畅地进入储油腔内，降低防滑凸块与地面之间形成一层液体膜的可能性，使防滑凸块与地面接触更加稳定。

[0011] 可选的，每个防滑凸块的所有排气孔均匀地分布于防滑凸块相互背离的两侧。

[0012] 通过采用上述技术方案，每个防滑凸块的所有排气孔能够将防滑凸块相互背离的两侧的排油槽与防滑凸块内部的储油腔进行连通，使排油槽内的液体能够顺畅地进入储油腔内，能够将防滑凸块底面的液体尽可能地排走，提高鞋底板与地面的接触作用力，并增加接触面积。

[0013] 可选的，所述排气孔的孔口内固设有微滤网。

[0014] 通过采用上述技术方案，微滤网能够对地面上积存的液体中的杂质进行过滤阻挡，防止杂质进入储油腔内部或堵塞排气孔，使鞋底板能够较长时间的正常使用。

[0015] 可选的，所述防滑凸块为采用丁腈橡胶原材料制造的防滑凸块。

[0016] 通过采用上述技术方案，丁腈橡胶原材料本身具有较大的摩擦力，采用丁腈橡胶原材料制造防滑凸块，能够增加防滑凸块与地面之间的相互作用力，使穿戴者更加稳定地行走。

[0017] 可选的，所述防滑凸块的侧壁内嵌设有硬质网格。

[0018] 通过采用上述技术方案，硬质网格能够加强防滑凸块的结构强度，使鞋底板对人体进行更加有力稳定地支撑。

[0019] 可选的，所述鞋底板的足跟区域的防滑凸块的底面固接有多条热熔胶条凸起。

[0020] 通过采用上述技术方案，热熔胶条凸起能够增加相应的防滑凸块与地面之间的相互摩擦力，使穿戴者更加稳定地行走或站立。

[0021] 可选的，所有的所述排油槽的深度自其中心交汇点向鞋底板的周边逐渐增加。

[0022] 通过采用上述技术方案，由于人脚对鞋底板的中间部位踩踏力度最大，对鞋地板四周的踩踏力度较小，使所有的排油槽的深度自其中心交汇点向鞋底板的周边逐渐增加，能够使鞋底板底部的液体经排油槽从鞋底板的中间部位向四周顺畅地排出。

[0023] 综上所述，本申请包括以下至少一种有益技术效果：

[0024] 1.当穿戴者行走踩踏地面时，地面上若存在有例如水或油的液体，防滑凸块将液体压向排油槽内，液体经排油槽被挤向鞋底板的周围，防滑凸块能够与地面稳定地抵接，鞋底板与地面之前的附着力较大，能够增强鞋底的防滑性能；

[0025] 2.若液体来不及从防滑凸块的底面被挤走，剩余的液体能够通过排气孔进入储液腔内暂时储存，降低鞋底打滑的风险，增强鞋底的防滑性能；

[0026] 3.硬质网格能够加强防滑凸块的结构强度，使鞋底板对人体进行更加有力稳定地支撑。

附图说明

[0027] 图1是本申请实施例防油止滑鞋底的结构示意图；

[0028] 图2是体现硬质网格的剖视图；

[0029] 图3是体现微滤网的爆炸图。

[0030] 附图标记说明：1、鞋底板；2、防滑凸块；21、储油腔；22、排气孔；3、排油槽；4、微滤网；5、硬质网格；6、热熔胶条凸起。

具体实施方式

[0031] 以下结合附图1-3对本申请作进一步详细说明。

[0032] 本申请实施例公开一种防油止滑鞋底，参照图1和图2，防油止滑鞋底包括鞋底板1，鞋底板1的底面固定连接有多个间隔分布的防滑凸块2，相邻的防滑凸块2间形成排油槽3，所有排油槽3共同呈放射状，所有排油槽3的交汇点位于鞋底板1前脚掌部位对应于人足的第一跖骨的靠近第一趾骨的端部。防滑凸块2内部中空并形成储油腔21，每块防滑凸块2

均开设有至少两道排气孔22，每道排气孔22均将储油腔21与相应的排油槽3连通。

[0033] 当穿戴者行走踩踏地面时，地面上若存在有例如水或油的液体，防滑凸块2将液体压向排油槽3内，液体经排油槽3被挤向鞋底板1的周围，防滑凸块2能够与地面稳定地抵接，鞋底板1与地面之前的附着力较大，能够增强鞋底的防滑性能；若液体来不及从防滑凸块2的底面被挤走，剩余的液体能够通过排气孔22进入储液腔内暂时储存，降低鞋底打滑的风险，增强鞋底的防滑性能。当穿戴者再次抬脚时，液体能够从储液腔内流出，随着穿戴者的持续行走，以上过程往复循环进行。

[0034] 参照图1，防滑凸块2采用丁腈橡胶原材料制造，丁腈橡胶原材料本身具有较大的摩擦力，采用丁腈橡胶原材料制造防滑凸块2，能够增加防滑凸块2与地面之间的相互作用力，使穿戴者更加稳定地行走。

[0035] 参照图1和图2，防滑凸块2的侧壁内共同嵌设有硬质网格5，本实施例中，硬质网格5采用不锈钢原材料制造。硬质网格5能够加强防滑凸块2的结构强度，使鞋底板1对人体进行更加有力稳定地支撑。

[0036] 参照图1，所有的排油槽3的深度自其中心交汇点向鞋底板1的周边逐渐增加。由于人脚对鞋底板1的中间部位踩踏力度最大，对鞋地板四周的踩踏力度较小，使所有的排油槽3的深度自其中心交汇点向鞋底板1的周边逐渐增加，能够使鞋底板1底部的液体经排油槽3从鞋底板1的中间部位向四周顺畅地排出。

[0037] 参照图1，本实施例中，每个防滑凸块2开设的排气孔22为两道，每个防滑凸块2的两道排气孔22均匀地分布于防滑凸块2相互背离的两侧。每个防滑凸块2的所有排气孔22能够将防滑凸块2相互背离的两侧的排油槽3与防滑凸块2内部的储油腔21进行连通，使排油槽3内的液体能够顺畅地进入储油腔21内，能够将防滑凸块2底面的液体尽可能地排走，提高鞋底板1与地面的接触作用力，并增加接触面积。

[0038] 参照图1和图3，排气孔22的孔口内固定连接有微滤网4。微滤网4能够对地面上积存的液体中的杂质进行过滤阻挡，防止杂质进入储油腔21内部或堵塞排气孔22，使鞋底板1能够较长时间的正常使用。

[0039] 本申请实施例一种防油止滑鞋底的实施原理为：当穿戴者行走踩踏地面时，地面上若存在有例如水或油的液体，防滑凸块2将液体压向排油槽3内，液体经排油槽3被挤向鞋底板1的周围，防滑凸块2能够与地面稳定地抵接，鞋底板1与地面之前的附着力较大，能够增强鞋底的防滑性能。

[0040] 若液体来不及从防滑凸块2的底面被挤走，剩余的液体能够通过排气孔22进入储液腔内暂时储存，降低鞋底打滑的风险，增强鞋底的防滑性能。当穿戴者再次抬脚时，液体能够从储液腔内流出，随着穿戴者的持续行走，以上过程往复循环进行。

[0041] 本具体实施方式的实施例均为本申请的较佳实施例，并非依此限制本申请的保护范围，故：凡依本申请的结构、形状、原理所做的等效变化，均应涵盖于本申请的保护范围之内。

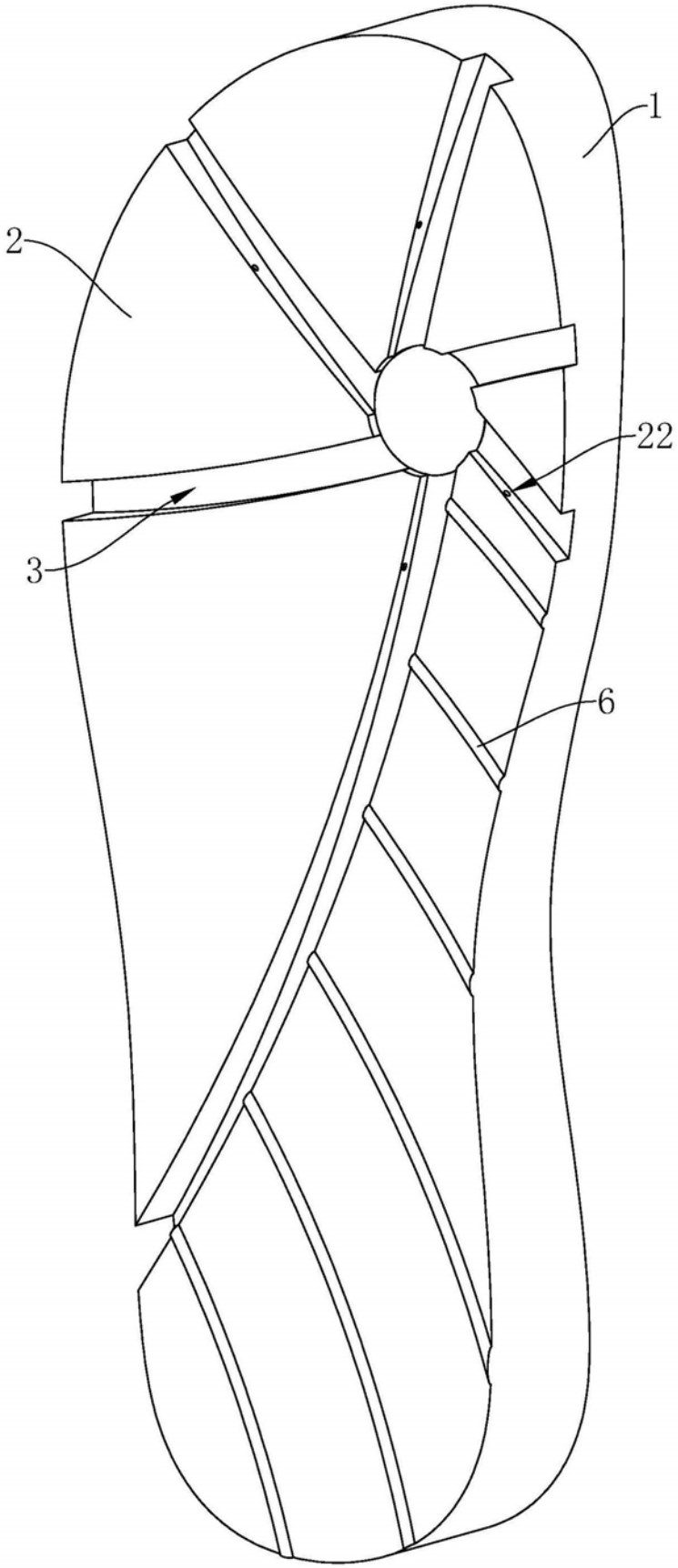

图1

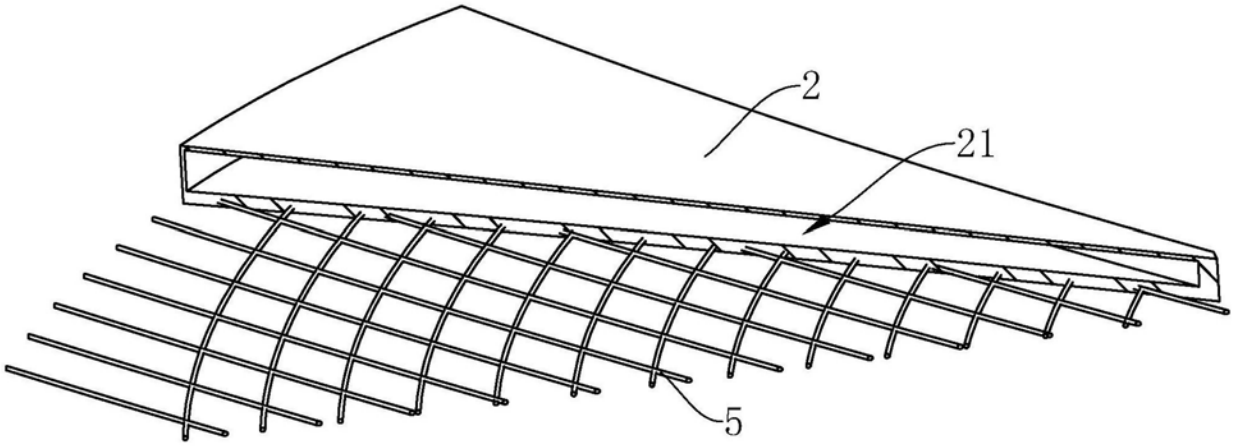

图2

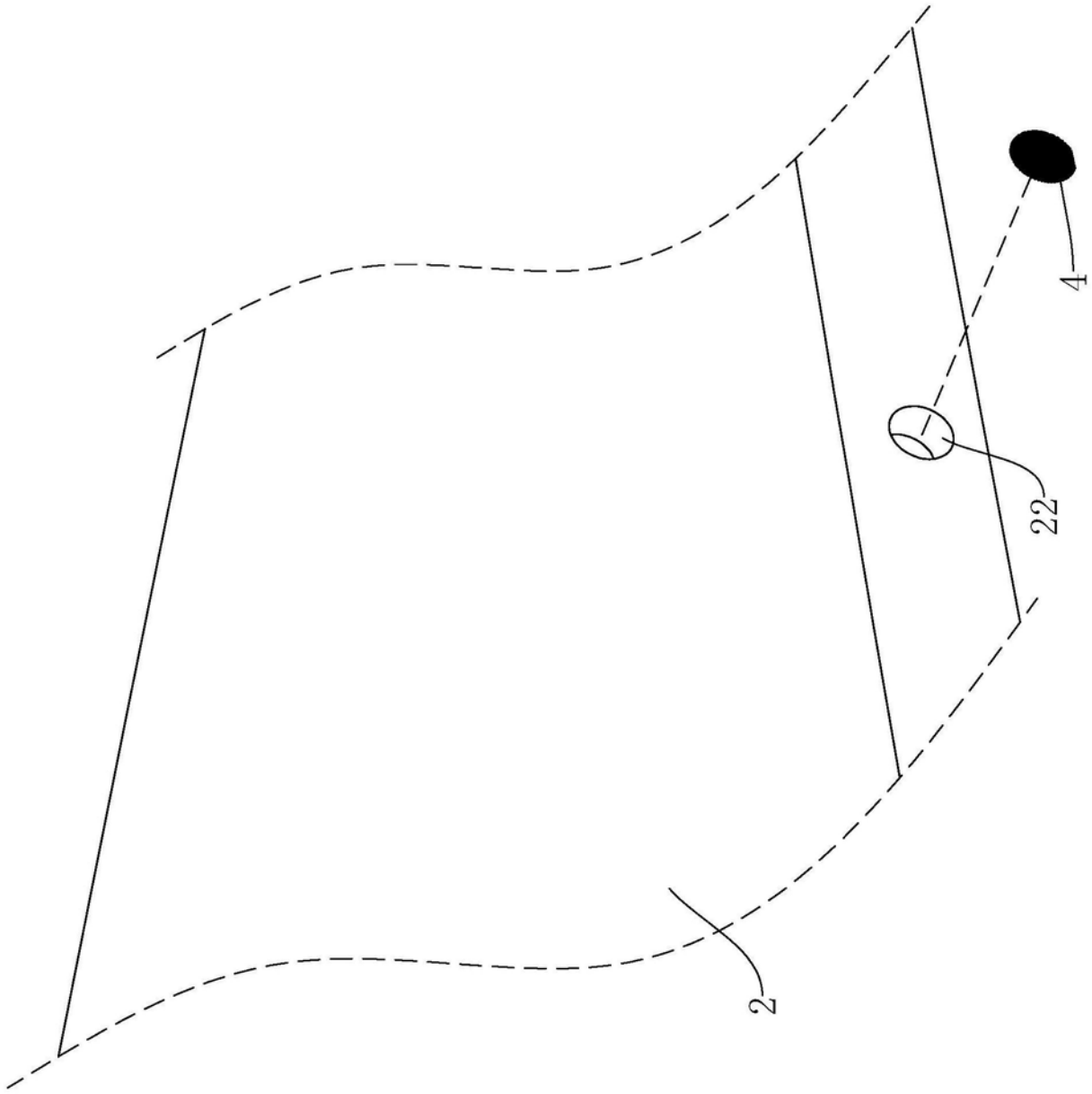

图3