[19] 中华人民共和国国家知识产权局

[51] Int. Cl.
*B65D 77/08 (2006.01)*
*B65D 77/24 (2006.01)*
*B65D 30/22 (2006.01)*
*B65D 83/08 (2006.01)*
*B65D 85/00 (2006.01)*

[12] 实用新型专利说明书

专利号 ZL 200820048799.1

[45] 授权公告日 2009 年 4 月 22 日

[11] 授权公告号 CN 201224560Y

[22] 申请日 2008.6.5
[21] 申请号 200820048799.1
[73] 专利权人 刘海航
地址 510000 广东省广州市番禺区星河湾物业管理有限公司
[72] 发明人 刘海航
权利要求书 1 页 说明书 2 页 附图 2 页

[54] 实用新型名称

# 纸巾、牙签、棉签多功能组合包装袋

[57] 摘要

本实用新型提供一种将纸巾、牙签、棉签包装一体、结合使用的多功能组合包装袋，在纸巾包装袋上设有内装牙签的牙签袋和内装棉签的棉签袋，其中，纸巾包装袋可为便携式小包装袋纸巾，在背面设有相邻两个隔间构成牙签袋和棉签袋；也可为单抽式纸巾盒，其两侧端分别设有两个隔间形成牙签袋和棉签袋；亦可为双抽式纸巾盒，其两侧端分别设有两个隔间构成牙签袋以及棉签袋，所述的牙签袋和棉签袋还共用或单独设有袋口，使用时可同时获取纸巾、牙签和棉签，多用途设计，具有结构合理、使用方便、卫生环保的技术优势。

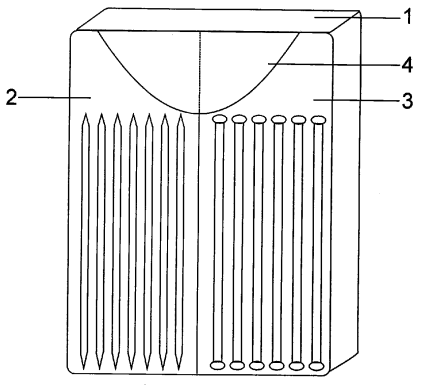

1、一种纸巾、牙签、棉签多功能组合包装袋，包括纸巾包装袋，其特征在于：所述纸巾包装袋设有内装牙签的牙签袋和内装棉签的棉签袋。

2、根据权利要求 1 所述的纸巾、牙签、棉签多功能组合包装袋，其特征在于：所述纸巾包装袋为便携式纸巾小包装袋，其背面设有相邻两个隔间作为牙签袋和棉签袋。

3、根据权利要求 2 所述的纸巾、牙签、棉签多功能组合包装袋，其特征在于：所述的牙签袋和棉签袋的一端设有供其两者共用的袋口。

4、根据权利要求 1 所述的纸巾、牙签、棉签多功能组合包装袋，其特征在于：所述的纸巾包装袋为单抽式纸巾盒，其两侧端各设有一个隔间作为牙签袋和棉签袋。

5、根据权利要求 4 所述的纸巾、牙签、棉签多功能组合包装袋，其特征在于：所述的牙签袋和棉签袋分别设有一个袋口。

6、根据权利要求 1 所述的纸巾、牙签、棉签多功能组合包装袋，其特征在于：所述的纸巾包装袋为双抽式纸巾盒，其两侧端各设有一个隔间构成牙签袋以及棉签袋。

7、根据权利要求 6 所述的纸巾、牙签、棉签多功能组合包装袋，其特征在于：所述的牙签袋和棉签袋分别设有一个袋口。

# 纸巾、牙签、棉签多功能组合包装袋

## 技术领域

本实用新型涉及日常生活用品，特指一种带纸巾、牙签以及棉签的组合式包装袋。

## 背景技术

纸巾、牙签和棉签是生活当中人们不可或缺的必需品，其在家庭、工作、酒店、宾馆等场合中处处可见且使用频繁。不过，众所周知，此三种物品虽经常被摆放一起，但却是独立包装使用的，用者往往不能同时方便获得以使用，使得“鱼和熊掌难以同时兼得”，很是不便。另从卫生环保角度看，更是令人担忧，单独包装纸巾、牙签与棉签必然导致使用大量的包装袋，致使资源浪费匮乏，使用过的包装袋随处丢弃更使环境遭受重负，同时也使卫生安全形成隐患。

## 发明内容

为杜绝并解决述中三种物品单独制作、分别包装、耗资耗材、极不环保、卫生隐患大的技术瓶颈，本实用新型提出一种将纸巾、牙签、棉签包装一体、结合使用的组合式包装袋。

为达到上述目的，本实用新型通过以下技术方案予以实现：一种纸巾、牙签、棉签多功能组合包装袋，包括纸巾包装袋，所述纸巾包装袋设有内装牙签的牙签袋和内装棉签的棉签袋。

进一步的技术措施为：所述纸巾包装袋为便携式纸巾小包装袋，其背面设有相邻两个隔间作为牙签袋和棉签袋；所述牙签袋和棉签袋的一端设有 1 个供其两者使用的袋口。

所述的纸巾包装袋为单抽式纸巾盒，其两侧端各设有一个隔间作为牙签袋和棉签袋，并分别设有一个袋口。

所述的纸巾包装袋为双抽式纸巾盒，其两侧端各设有一个隔间构成牙签袋以及棉签袋，并分别设有一个袋口。

与现有技术相比，本实用新型具有以下显著的进步和突出的特点：设计巧妙，使用简单

方便，造价低廉，节约成本，资源利用率高，卫生环保，实现了一次环保改革，减轻了环境重负，为社会作出一笔既实在又突出的贡献。

**附图说明**

下面结合附图和实施例对本实用新型作进一步说明。

图 1 是本实用新型实施例一的结构示意图；

图 2 是实施例二的结构示意图；

图 3 是实施例三的结构示意图。

图中：1、小包装袋纸巾，2、牙签袋，3、棉签袋，4、袋口，5、单抽式纸巾盒，6、双抽式纸巾盒。

**具体实施方式**

参见图 1，示出了便携式小包装袋纸巾的结构示意图。在小包装袋纸巾 1 的背面连体设有相邻的两个隔间用作牙签袋 2 和棉签袋 3，分别放置有牙签以及棉签，且在两个袋体的一端开设 1 个供其两者取用的袋口 4，使用时可同时获取纸巾、牙签和棉签，多用途设计，方便实在。

参见图 2，示出了单抽式纸巾盒的结构示意图。在单抽式纸巾盒 5 的两端侧分别设有一个均有袋口 4 的牙签袋 2 和棉签袋 3，分别用于放置牙签和棉签，提供多方面用途，极为便利。

参见图 3，示出了双抽式纸巾盒的示意图。在双抽式纸巾盒 6 的两端侧分别设有一个均有袋口 4 的牙签袋 2 和棉签袋 3。

根据上述技术方案，本领域的技术人员根据实际需要，还可设计出更多不同结构形式的纸巾、牙签与棉签结合使用的包装袋，但上述实施例仅为说明本实用新型而列举，并非用于限制本实用新型，任何基于本技术方案所变换的等同效果的结构，均属于本实用新型的保护范围。

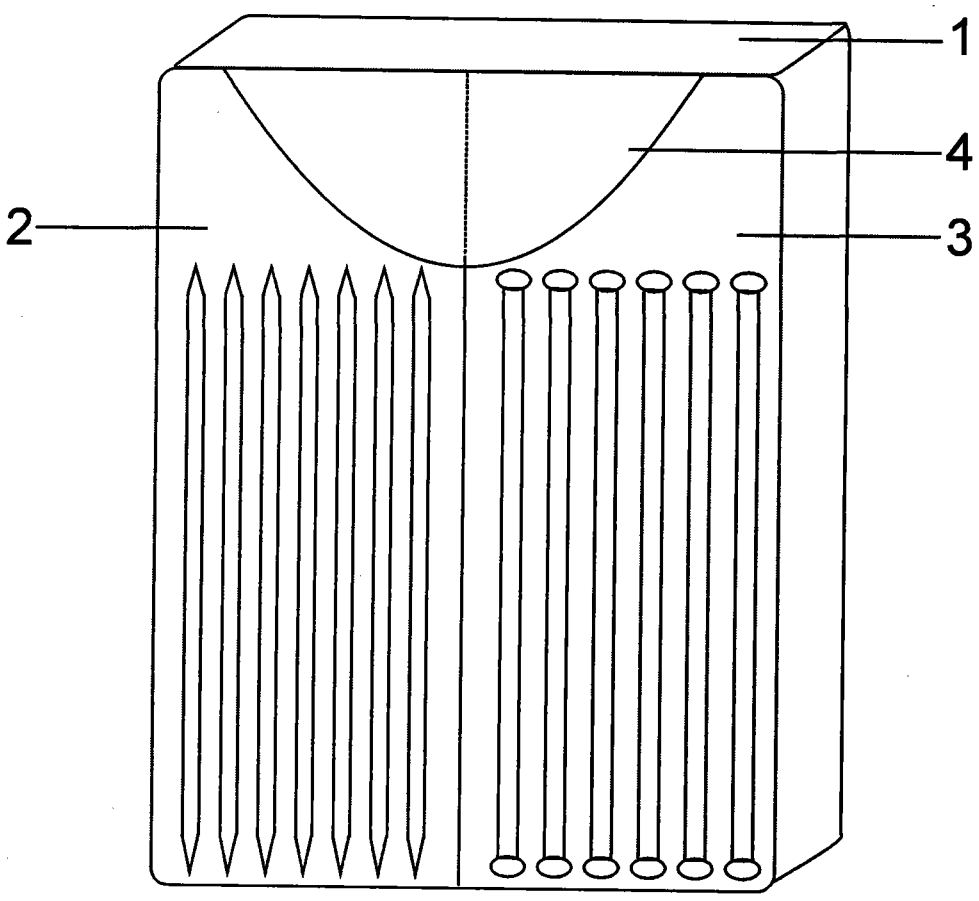


图 1

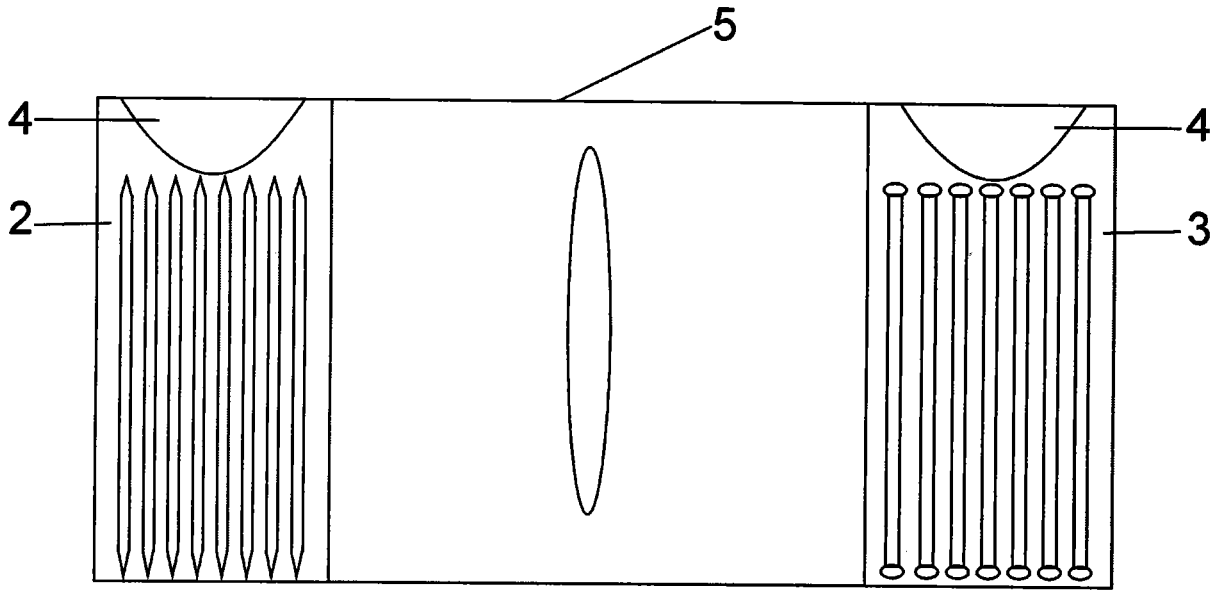


图 2

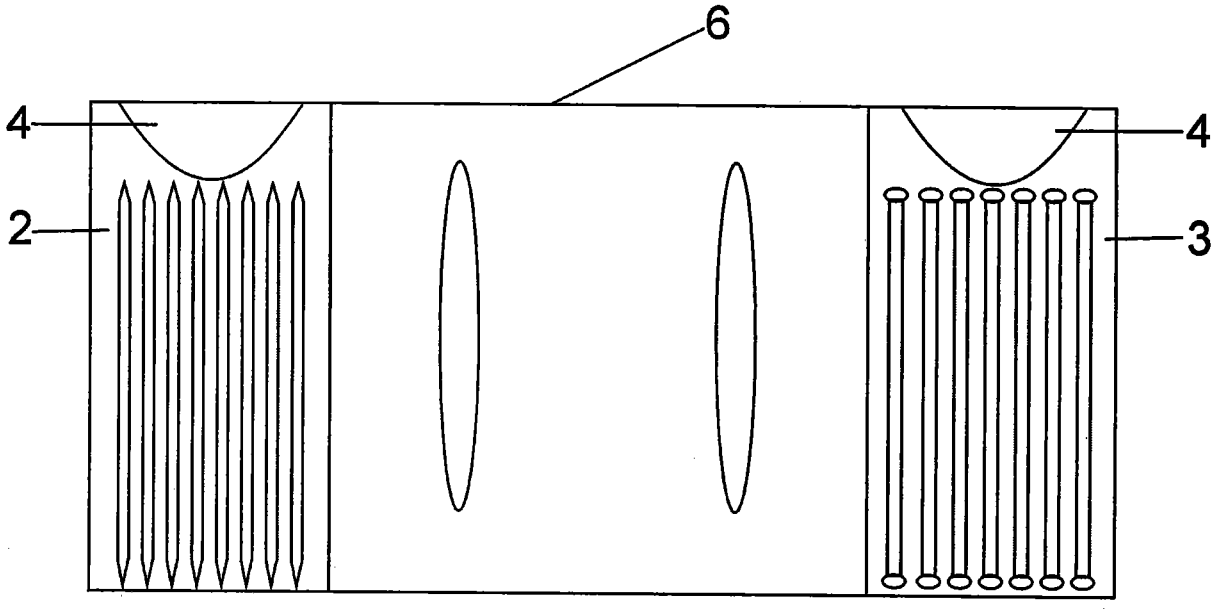


图 3