(19)中华人民共和国国家知识产权局

(12)实用新型专利

(10)授权公告号 CN 205230565 U
(45)授权公告日 2016.05.11

(21)申请号 201520958103.9

(22)申请日 2015.11.27

(73)专利权人 中凯光电江苏有限公司
地址 214200 江苏省无锡市宜兴经济技术开发区杏里路10号宜兴光电产业园5幢102室

(72)发明人 王炳坤

(74)专利代理机构 无锡大扬专利事务所（普通合伙） 32248
代理人 杨青

(51)Int.Cl.
G09G 5/00(2006.01)

权利要求书1页 说明书1页 附图1页

(54)实用新型名称

集成外接端口的显示器

(57)摘要

本实用新型涉及一种电器，具体为集成外接端口的显示器，包括显示器本体和底座，显示器本体通过支撑杆安装在底座上，所述的底座上部有天线孔，底座内腔有插板，还包括接口板，接口板安装在插板上；所述的接口板上集成有电源接口、信号数据接口；所述的接口板上的电源接口和信号数据接口分别通过线缆与显示器本体的电路板或者现有端口连接，所述的支撑杆的留有通道用于安装线缆，所述的接口板背面有三脚架。本实用新型提供的集成外接端口的显示器，将外接设备通过接口板连接，接口板根据外接设备大小安装在底座内，既可以增加接口，也可以将外接设备与显示器形成一体，以便移动。

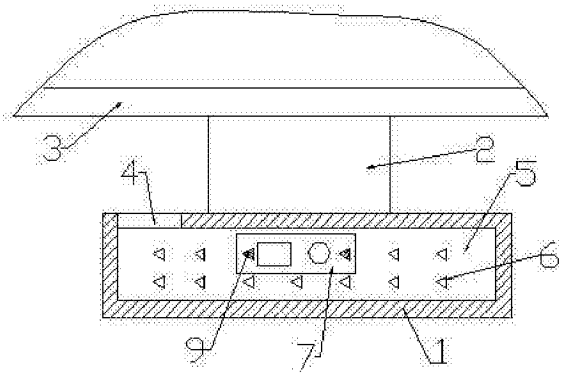

CN 205230565 U

1.集成外接端口的显示器，包括显示器本体(3)和底座(1)，显示器本体(3)通过支撑杆(2)安装在底座(1)上，其特征在于，所述的底座(1)上部有天线孔(4)，底座(1)内腔有插板(5)，还包括接口板(7)，接口板(7)安装在插板(5)上；所述的接口板(7)上集成有电源接口、信号数据接口；所述的接口板(7)上的电源接口和信号数据接口分别通过线缆与显示器本体(3)的电路板或者现有端口连接，所述的支撑杆(2)的留有通道用于安装线缆，所述的接口板(7)背面有三脚架(8)。

2.根据权利要求1所述的集成外接端口的显示器，其特征在于，所述的插板(5)上有多个三角形插孔(6)，接口板(7)通过三角形的销(9)安装在插板(5)上。

集成外接端口的显示器

技术领域

[0001] 本实用新型涉及一种电器，具体为集成外接端口的显示器。

背景技术

[0002] 常用的显示器只有常用的外接口，扩展外接受到限制，并且作为教学或者会议室使用的显示器，需要经常移动，外接的设备难以一起移动。

实用新型内容

[0003] 针对上述技术问题，本实用新型提供一种可以增加外展接口，同时还可以一起与外接设备一起移动。

[0004] 具体的技术方案为：

[0005] 集成外接端口的显示器，包括显示器本体和底座，显示器本体通过支撑杆安装在底座上，所述的底座上部有天线孔，底座内腔有插板，还包括接口板，接口板安装在插板上；所述的接口板上集成有电源接口、信号数据接口；所述的接口板上的电源接口和信号数据接口分别通过线缆与显示器本体的电路板或者现有端口连接，所述的支撑杆的留有通道用于安装线缆，所述的接口板背面有三脚架。

[0006] 插板上有多个三角形插孔，接口板通过三角形的销安装在插板上。

[0007] 本实用新型提供的集成外接端口的显示器，将外接设备通过接口板连接，接口板根据外接设备大小安装在底座内，既可以增加接口，也可以将外接设备与显示器形成一体，以便移动。

附图说明

[0008] 图1是本实用新型的结构示意图；

[0009] 图2是本实用新型的侧视结构示意图。

具体实施方式

[0010] 结合附图说明本实用新型的具体实施方式。

[0011] 如图1和图2所示，集成外接端口的显示器，包括显示器本体3和底座1，显示器本体3通过支撑杆2安装在底座1上，所述的底座1上部有天线孔4，底座1内腔有插板5，还包括接口板7，接口板7安装在插板5上；所述的接口板7上集成有电源接口、信号数据接口；所述的接口板7上的电源接口和信号数据接口分别通过线缆与显示器本体3的电路板或者现有端口连接，所述的支撑杆2的留有通道用于安装线缆，所述的接口板7背面有三脚架8。

[0012] 插板5上有多个三角形插孔6，接口板7通过三角形的销9安装在插板5上。

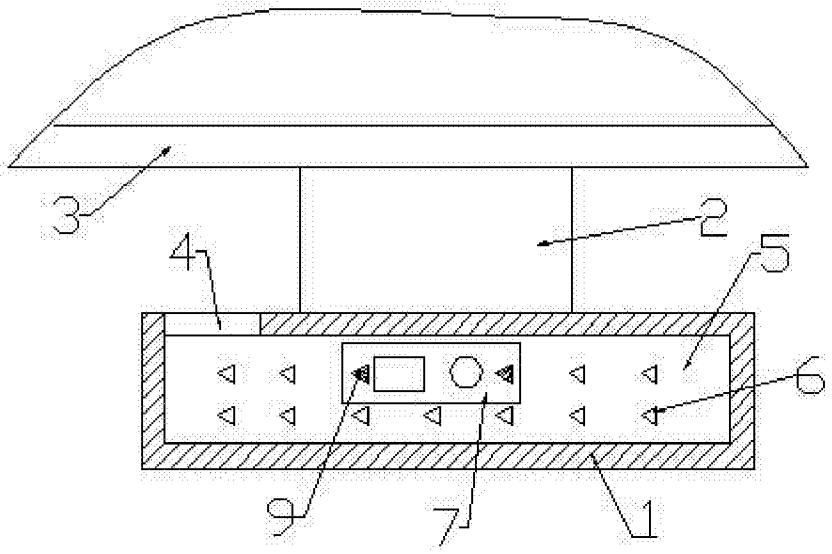

图1

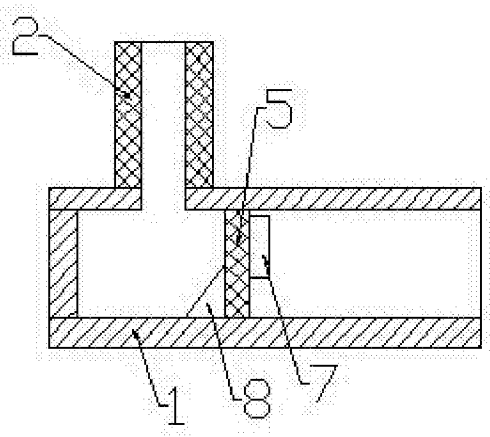

图2