(19)中华人民共和国国家知识产权局

(12)实用新型专利

(10)授权公告号 CN 202147543 U
(45)授权公告日 2012.02.22

(21)申请号 201120263612.1

(22)申请日 2011.07.25

(73)专利权人 孟庆祥
地址 250000 山东省济南市天桥区车站北街5号

(72)发明人 孟庆祥

(74)专利代理机构 济南舜源专利事务所有限公司 37205
代理人 李茜

(51)Int.Cl.
B60B 11/06(2006.01)

权利要求书 1 页 说明书 1 页 附图 1 页

(54)实用新型名称

一种电动车车轮

(57)摘要

本实用新型属于车辆技术领域，尤其涉及一种电动车车轮。本实用新型的技术方案为：一种电动车车轮，包括轮毂和车圈，所述车圈上有套置车胎的车带槽，所述的车圈上有至少两个相互平行的车带槽。车胎之间各自充气或修理，互不干扰，一个坏了，另一个车胎还可正常使用，不影响行驶，车轮的成本低，使用方便，载重量大，车圈不变形。

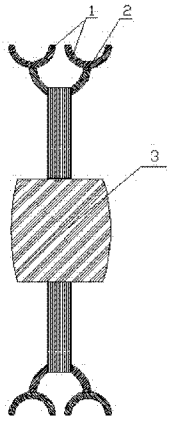

CN 202147543 U

1. 一种电动车车轮，包括轮毂和车圈，所述车圈上有套置车胎的车带槽，其特征在于：所述的车圈上有至少两个相互平行的车带槽。

2. 根据权利要求 1 所述的一种电动车车轮，其特征在于：所述车圈上有两个相互平行的车带槽。

3. 根据权利要求 1 或 2 所述的一种电动车车轮，其特征在于：所述轮毂上安装有电机。

一种电动车车轮

技术领域

[0001] 本实用新型属于车辆技术领域，尤其涉及一种电动车车轮。

背景技术

[0002] 现在的车轮都是由中间的轮毂、钢圈和外面套置的车胎构成，但是在车轮使用过程中经常会有遇到被路上尖锐的物体扎破的现象，这样使用人不得不推着车子走很远才能修补车带，尤其是现在的电动车，车体非常重，一但扎带后推起来很吃力，而且在推行过程中，车胎的进气口会把内外车胎都磨破， 这样修补车胎会很困难，有时会无法修补，而更换新车带，给使用人带人很大的不便；另外由于轮胎没气，内外轮胎老化，自行开胶，压力过大，自爆等现象，都给使用人带来很大的麻烦。

发明内容

[0003] 本实用新型的目的在于，克服现有技术的不足，提供了一种电动车车轮，该技术方案结构简单，设计新颖，制做工艺简单，成本低，使用安全可靠。

[0004] 为解决上述技术问题，本实用新型的技术方案为：一种电动车车轮，包括轮毂和车圈，所述车圈上有套置车胎的车带槽，所述的车圈上有至少两个相互平行的车带槽。车胎采用国标件，各自充气，互不干扰，这样至少个相互平行的车胎使车的载重增大，刹车性能好，并且在雨雪天不容易侧滑，一个车胎没气了，另一侧的还可以安全可靠的行驶到目的地，解决了推行找不到修车点的麻烦和不便。

[0005] 本实用新型所述车圈上有两个相互平行的车带槽。两个车带槽上各套置一个车胎，这样使用方便，结构更合理。

[0006] 本实用新型所述轮毂上安装有电机。电机用于电动车的驱动。

[0007] 本实用新型的有益效果是：一种电动车车轮，包括轮毂和车圈，所述车圈上有套置车胎的车带槽，所述的车圈上有至少两个相互平行的车带槽。车胎之间各自充气或修理，互不干扰，一个坏了，另一个车胎还可正常使用，不影响行使，车轮的成本低，使用方便，载重量大，车圈不变形。

附图说明

[0008] 图 1 为本实用新型的结构示意图，

[0009] 图中：1- 车带槽，2- 车圈，3- 轮毂。

[0010] 下面结合附图和具体实施方式对本实用新型作进一步详细说明。

具体实施方式

[0011] 根据图 1 所示，一种电动车车轮，包括轮毂 3 和车圈 2，所述车圈 2 上有套置车胎的车带槽 1，所述的车圈 2 上有两个相互平行的车带槽 1，轮毂 3 为电机。

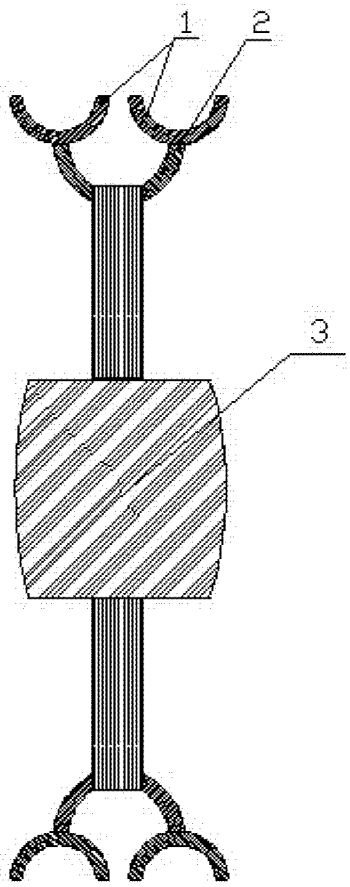

图 1