(19)中华人民共和国国家知识产权局

(12)实用新型专利

(10)授权公告号 CN 205509113 U
(45)授权公告日 2016.08.24

(21)申请号 201620301388.3

(22)申请日 2016.04.12

(73)专利权人 宁波大学
地址 315211 浙江省宁波市江北区风华路818号

(72)发明人 邵柏军 张明华 王俊 朱振华 汪洋

(74)专利代理机构 宁波奥圣专利代理事务所（普通合伙）33226
代理人 蔡菡华

(51)Int.Cl.
H01R 13/514(2006.01)
H01R 13/72(2006.01)

权利要求书1页 说明书2页 附图2页

(54)实用新型名称

一种可拆卸的插排

(57)摘要

本实用新型公开了一种可拆卸的插排，包括底座和主插排座，主插排座固定安装在底座上，主插排座上设置有多个第一插孔，第一插孔与电源线电连接，特点是底座上设置有至少一个辅插排座，辅插排座与底座滑动配合，辅插排座上设置有至少一个第二插孔，第二插孔与第一插孔之间通过导线电连接，底座上设置有至少一个用于归置导线的装线区，装线区上固定覆盖有用于遮住导线的挡板；优点是当电器的电线长度不够或电器的安装位置远近不一时，可移动辅插排座在底座上的位置或者直接将辅插排座从底座上取下，以靠近电器，满足不同位置的电器插头的连接需要，使得插排上的插孔都可被充分的利用，且使用方便，而且也减少了插排的使用数量，降低了使用成本。

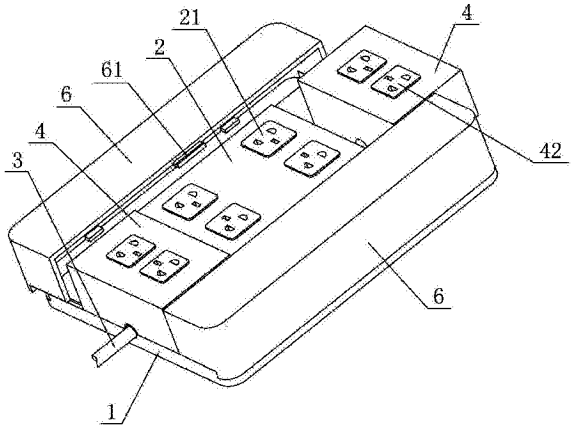

CN 205509113 U

1.一种可拆卸的插排，包括底座和主插排座，所述的主插排座固定安装在所述的底座上，所述的主插排座上设置有多个用于与电器插头电连接的第一插孔，所述的第一插孔与电源线电连接，其特征在于所述的底座上设置有至少一个辅插排座，所述的辅插排座与所述的底座滑动配合，所述的辅插排座上设置有至少一个用于与电器插头电连接的第二插孔，所述的第二插孔与所述的第一插孔之间通过导线电连接，所述的底座上设置有至少一个用于归置导线的装线区，所述的装线区上固定覆盖有用于遮住所述的导线的挡板。

2.如权利要求1所述的一种可拆卸的插排，其特征在于所述的底座上固定设置有导轨，所述的辅插排座的底面设置有形状与所述的导轨相匹配的滑槽，所述的滑槽与所述的导轨水平滑动配合。

3.如权利要求2所述的一种可拆卸的插排，其特征在于所述的导轨的横截面为燕尾型。

4.如权利要求1所述的一种可拆卸的插排，其特征在于所述的装线区位于所述的主插排座的侧面，所述的挡板的上端边缘一体设置有卡扣，所述的主插排座的侧面设置有卡槽，所述的卡扣与所述的卡槽相卡接，所述的装线区的外侧边缘设置有定位孔，所述的挡板的下端一体设置有定位凸块，所述的定位凸块滑入所述的定位孔中。

5.如权利要求4所述的一种可拆卸的插排，其特征在于所述的挡板的两端一体设置有导向凸块，所述的装线区的两端设置有导向凹槽，所述的导向凸块与所述的导向凹槽滑动配合。

6.如权利要求1所述的一种可拆卸的插排，其特征在于所述的装线区为两个，且分别位于所述的主插排座相对的两侧。

一种可拆卸的插排

技术领域

[0001] 本实用新型涉及日常生活中常用的用于连接电器电源插头的插排，尤其涉及一种可拆卸的插排。

背景技术

[0002] 插排，又称为拖线板，是日常生活中用于连接电器插头使电器得电的电源转接工具。插排一般都具有多个整齐排列的插孔，可同时给多个电器插头使用，但是现有的插排都为一体式，在日常使用中发现，由于电器的电线长度不够或电器的安装位置远近不一，导致需要两个或多个插排连接后才可满足不同电器插头的连接需要，这不但使得插排上的插孔没有被充分利用，也使得插排的使用不便。

发明内容

[0003] 本实用新型所要解决的技术问题是提供一种可满足不同距离的插头连接需求，使得其使用方便且可被充分利用的可拆卸的插排。

[0004] 本实用新型解决上述技术问题所采用的技术方案为：一种可拆卸的插排，包括底座和主插排座，所述的主插排座固定安装在所述的底座上，所述的主插排座上设置有多个用于与电器插头电连接的第一插孔，所述的第一插孔与电源线电连接，所述的底座上设置有至少一个辅插排座，所述的辅插排座与所述的底座滑动配合，所述的辅插排座上设置有至少一个用于与电器插头电连接的第二插孔，所述的第二插孔与所述的第一插孔之间通过导线电连接，所述的底座上设置有至少一个用于归置导线的装线区，所述的装线区上固定覆盖有用于遮住所述的导线的挡板。

[0005] 所述的底座上固定设置有导轨，所述的辅插排座的底面设置有形状与所述的导轨相匹配的滑槽，所述的滑槽与所述的导轨水平滑动配合。

[0006] 所述的导轨的横截面为燕尾型。

[0007] 所述的装线区位于所述的主插排座的侧面，所述的挡板的上端边缘一体设置有卡扣，所述的主插排座的侧面设置有卡槽，所述的卡扣与所述的卡槽相卡接，所述的装线区的外侧边缘设置有定位孔，所述的挡板的下端一体设置有定位凸块，所述的定位凸块滑入所述的定位孔中。

[0008] 所述的挡板的两端一体设置有导向凸块，所述的装线区的两端设置有导向凹槽，所述的导向凸块与所述的导向凹槽滑动配合，该结构使得挡板在装线区上的安装准确到位。

[0009] 所述的装线区为两个，且分别位于所述的主插排座相对的两侧。

[0010] 与现有技术相比，本实用新型的优点是由于底座上设置有至少一个辅插排座，且辅插排座与底座滑动配合，当电器的电线长度不够或电器的安装位置远近不一时，可移动辅插排座在底座上的位置或者直接将辅插排座从底座上取下，以靠近电器，满足不同位置的电器插头的连接需要，使得插排上的插孔都可被充分的利用，且使用方便，而且也减少了

插排的使用数量，降低了使用成本。

附图说明

[0011] 图1为本实用新型的整体结构示意图；

[0012] 图2为本实用新型的底座与主插排座的结构示意图；

[0013] 图3为本实用新型的辅插排座的结构示意图；

[0014] 图4为本实用新型的挡板的结构示意图。

具体实施方式

[0015] 以下结合附图实施例对本实用新型作进一步详细描述。

[0016] 如图所示，一种可拆卸的插排，包括底座1和主插排座2，主插排座2固定安装在底座1上，主插排座2上设置有多个用于与电器插头电连接的第一插孔21，第一插孔21与电源线3电连接，底座1上设置有两个辅插排座4，两个辅插排座4分别位于主插排座2的两端，底座1上固定设置有横截面为燕尾型的导轨11，辅插排座4的底面设置有形状与导轨11相匹配的滑槽41，滑槽41与导轨11水平滑动配合，辅插排座4上设置有多个用于与电器插头电连接的第二插孔42，第二插孔42与第一插孔21之间通过导线(图中未显示)电连接，底座1上设置有两个用于归置导线(图中未显示)的装线区12，两个装线区12分别位于主插排座2相对的两侧，装线区12上覆盖有用于遮住导线5的挡板6，挡板6的上端边缘一体设置有卡扣61，主插排座2的侧面设置有卡槽22，卡扣61与卡槽22相卡接，装线区12的外侧边缘设置有定位孔13，挡板6的下端一体设置有定位凸块62，定位凸块62滑入定位孔13中，挡板6的两端一体设置有导向凸块63，装线区12的两端设置有导向凹槽14，导向凸块63与导向凹槽14滑动配合。

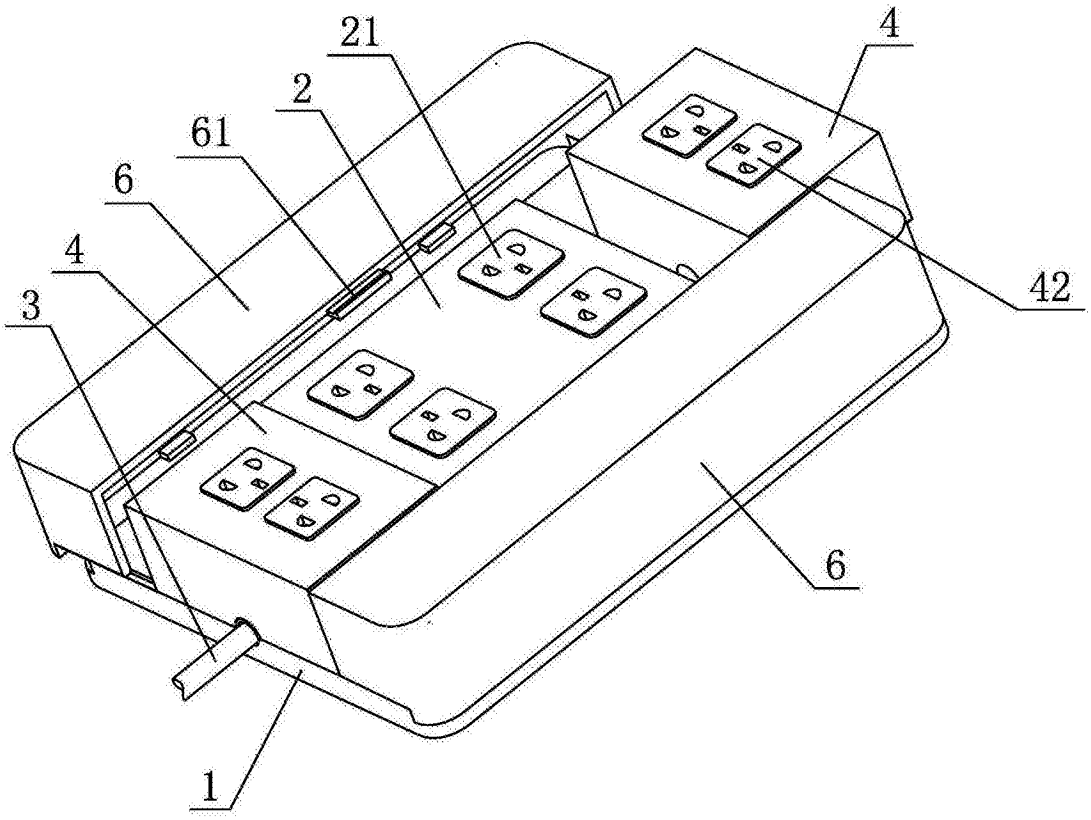

图1

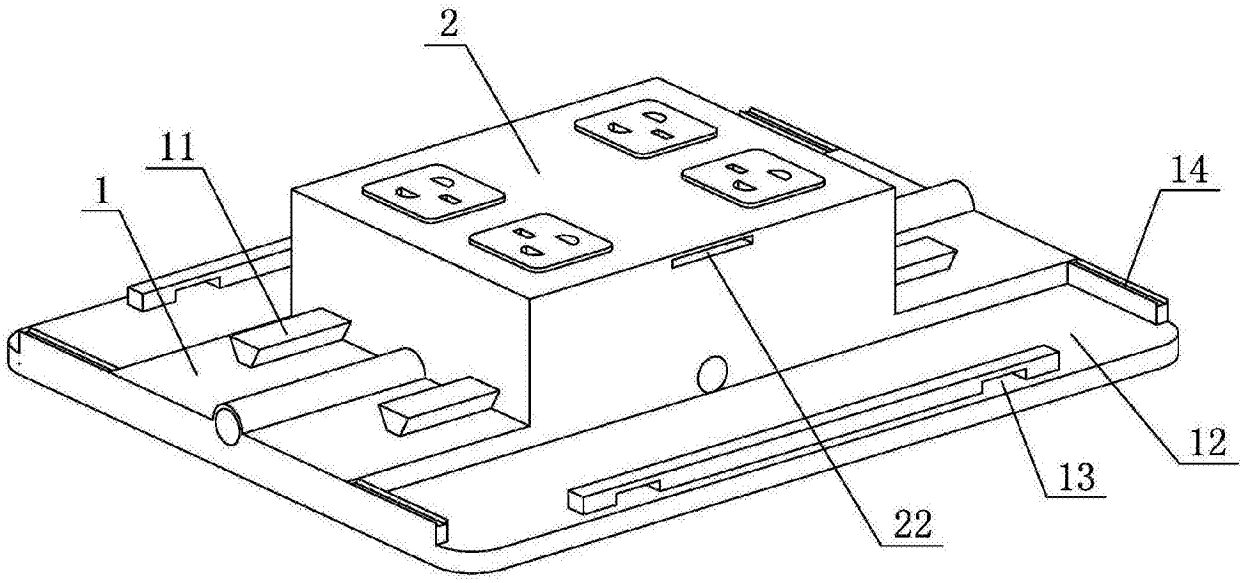

图2

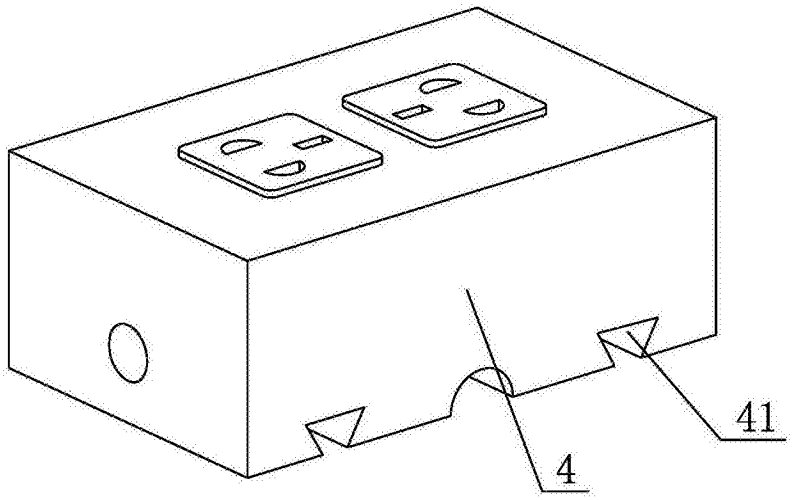

图3

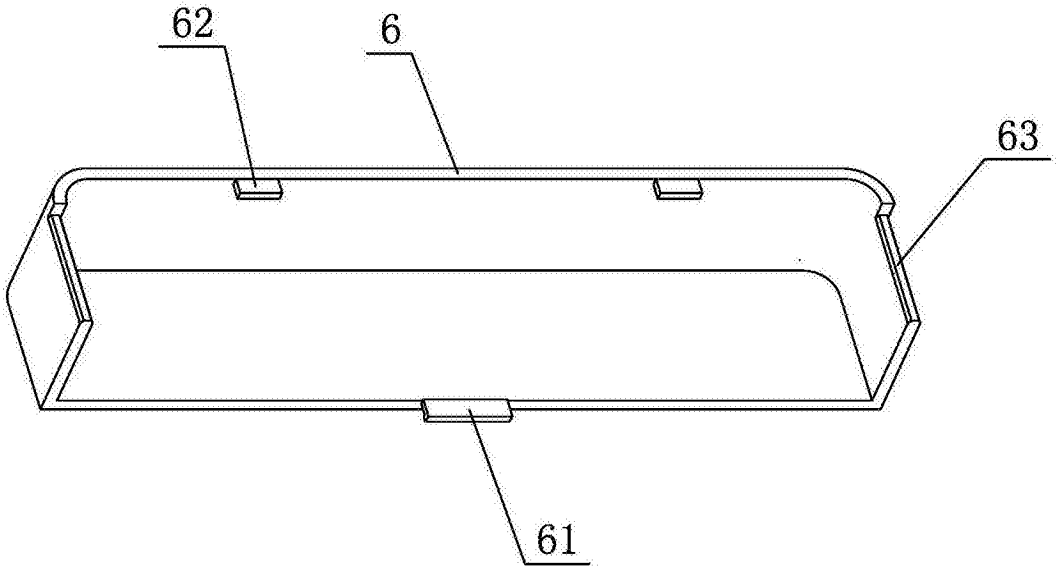

图4