(19)中华人民共和国国家知识产权局

(12)实用新型专利

(10)授权公告号 CN 213785423 U
(45)授权公告日 2021.07.27

(21)申请号 202022851737.8

(22)申请日 2020.12.02

(73)专利权人 福建卡迪特纺织科技有限公司
地址 362200 福建省泉州市晋江市经济开发区(五里园)灵安路

(72)发明人 洪天遵

(51)Int.Cl.
A41D 1/04(2006.01)
A41D 27/18(2006.01)

权利要求书1页 说明书2页 附图3页

(54)实用新型名称

一种具有良好保暖效果的套头衫

(57)摘要

本实用新型公开了一种具有良好保暖效果的套头衫,包括衣领和猪鼻扣,所述衣领内开设有空腔,所述空腔内壁缝制有连接块,所述连接块的端部固定连接有支撑块,所述支撑块的端部固定连接有橡胶块,所述支撑块的端部固定连接有弹性布。本实用新型中,通过按压猪鼻扣即可拉动固定块将拉绳拉出,从而使贴合板之间的距离缩小实现对脖子的贴合,使衣领能够更加适应不同的环境需要,穿着人员可以根据自己的需要实时进行调整,能够在寒冷的冬季给予穿着人员更好的保暖效果,衣领由粘胶丝织物制成,衣领表面光泽,色彩明艳,手感柔软丝滑,与脖子接触时较为舒适。

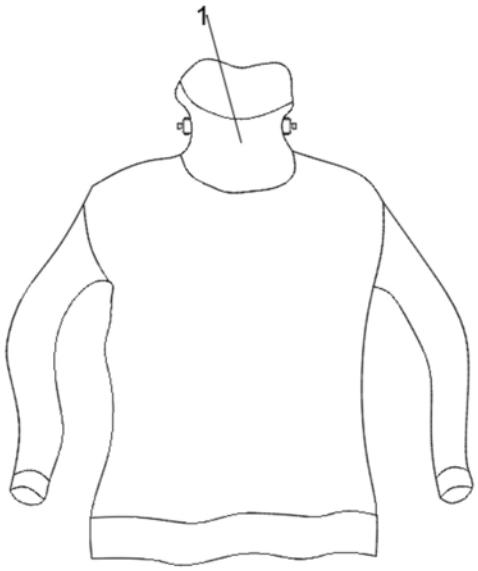

CN 213785423 U

1.一种具有良好保暖效果的套头衫,包括衣领(1)和猪鼻扣(13),其特征在于,所述衣领(1)内开设有空腔(2),所述空腔(2)内壁缝制有连接块(4),所述连接块(4)的端部固定连接有支撑块(3),所述支撑块(3)的端部固定连接有橡胶块(5),所述支撑块(3)的端部固定连接有弹性布(6),所述弹性布(6)的端部固定连接有贴合板(7),所述贴合板(7)内开设有凹槽(8),所述贴合板(7)的侧壁上开设有圆孔(9),所述贴合板(7)的正面开设有两个直径相同的出口(10),所述支撑块(3)的端部固定连接有拉绳(11),所述支撑块(3)与贴合板(7)之间焊接有弹簧(12),所述拉绳(11)的端部固定连接有固定块(14),所述固定块(14)的侧壁固定连接有拉块(15)。

2.根据权利要求1所述的一种具有良好保暖效果的套头衫,其特征在于,所述支撑块(3)的长度与衣领(1)的长度相同,所述支撑块(3)的内外表面均有弧度。

3.根据权利要求1所述的一种具有良好保暖效果的套头衫,其特征在于,所述凹槽(8)分别与圆孔(9)以及出口(10)连通。

4.根据权利要求1所述的一种具有良好保暖效果的套头衫,其特征在于,所述弹簧(12)套设在支撑块(3)与贴合板(7)之间的拉绳(11)外。

5.根据权利要求1所述的一种具有良好保暖效果的套头衫,其特征在于,所述衣领(1)由粘胶丝织物制成。

一种具有良好保暖效果的套头衫

技术领域

[0001] 本实用新型涉及服饰技术领域，尤其涉及一种具有良好保暖效果的套头衫。

背景技术

[0002] 套头衫就是穿的时候直接从头上套进去的那种衣服，前面没扣子没有拉链。套头衫青春洋溢的风格受到所有时尚人士的一致追捧，无论什么季节，套头衫都可以与时尚，前卫联系到一起，套头衫可分为针织套头衫和针织套头衫。温柔的针织面料带来暖暖的情意，无论是什么样的套头针织衫，这一季都是你的首选，选一件适合自己的套头针织衫，搭配适宜的下装让你成为职场人气王。这种套头针织衫适合职场甜美女性，单配简单下装既时尚又保暖。

[0003] 但是传统套头衫的衣领无法在寒冷的冬季无法自由调整与穿着人员的脖子贴合实现保暖的效果。

实用新型内容

[0004] 本实用新型的目的在于：为了解决上述的问题，而提出的一种具有良好保暖效果的套头衫。

[0005] 为了实现上述目的，本实用新型采用了如下技术方案：

[0006] 一种具有良好保暖效果的套头衫，包括衣领和猪鼻扣，所述衣领内开设有空腔，所述空腔内壁缝制有连接块，所述连接块的端部固定连接有支撑块，所述支撑块的端部固定连接有橡胶块，所述支撑块的端部固定连接有弹性布，所述弹性布的端部固定连接有贴合板，所述贴合板内开设有凹槽，所述贴合板的侧壁上开设有圆孔，所述贴合板的正面开设有两个直径相同的出口，所述支撑块的端部固定连接有拉绳，所述支撑块与贴合板之间焊接有弹簧，所述拉绳的端部固定连接有固定块，所述固定块的侧壁固定连接有拉块。

[0007] 作为上述技术方案的进一步描述：

[0008] 所述支撑块的长度与衣领的长度相同，所述支撑块的内外表面均有弧度。

[0009] 作为上述技术方案的进一步描述：

[0010] 所述凹槽分别与圆孔以及出口连通。

[0011] 作为上述技术方案的进一步描述：

[0012] 所述弹簧套设在支撑块与贴合板之间的拉绳外。

[0013] 作为上述技术方案的进一步描述：

[0014] 所述衣领由粘胶丝织物制成。

[0015] 综上所述，由于采用了上述技术方案，本实用新型的有益效果是：

[0016] 本实用新型中，通过按压猪鼻扣即可拉动固定块将拉绳拉出，从而使贴合板之间的距离缩小实现对脖子的贴合，使衣领能够更加适应不同的环境需要，穿着人员可以根据自己的需要实时进行调整，能够在寒冷的冬季给予穿着人员更好的保暖效果，衣领由粘胶丝织物制成，衣领表面光泽，色彩明艳，手感柔软丝滑，与脖子接触时较为舒适。

附图说明

[0017] 图1示出了根据本实用新型实施例提供的套头衫结构示意图；

[0018] 图2示出了根据本实用新型实施例提供的衣领内部结构示意图；

[0019] 图3示出了根据本实用新型实施例提供的贴合板侧视结构示意图；

[0020] 图4示出了根据本实用新型实施例提供的贴合板正面结构示意图；

[0021] 图例说明：

[0022] 1、衣领；2、空腔；3、支撑块；4、连接块；5、橡胶块；6、弹性布；7、贴合板；8、凹槽；9、圆孔；10、出口；11、拉绳；12、弹簧；13、猪鼻扣；14、固定块；15、拉块。

具体实施方式

[0023] 下面将结合本实用新型实施例中的附图，对本实用新型实施例中的技术方案进行清楚、完整地描述，显然，所描述的实施例仅仅是本实用新型一部分实施例，而不是全部的实施例。基于本实用新型中的实施例，本领域普通技术人员在没有作出创造性劳动前提下所获得的所有其它实施例，都属于本实用新型保护的范围。

[0024] 请参阅图1-4，本实用新型提供一种技术方案：一种具有良好保暖效果的套头衫，包括衣领1和猪鼻扣13，衣领1内开设有空腔2，空腔2内壁缝制有连接块4，连接块4的端部固定连接有支撑块3，支撑块3的端部固定连接有橡胶块5，支撑块3的端部固定连接有弹性布6，弹性布6的端部固定连接有贴合板7，贴合板7内开设有凹槽8，贴合板7的侧壁上开设有圆孔9，贴合板7的正面开设有两个直径相同的出口10，支撑块3的端部固定连接有拉绳11，支撑块3与贴合板7之间焊接有弹簧12，拉绳11的端部固定连接有固定块14，固定块14的侧壁固定连接有拉块15，拉动拉块15即可改变拉绳11的长度，使支撑块3与贴合板7之间的距离缩小从而使贴合板7和支撑块3与脖子相贴合。

[0025] 具体的，如图1所示，支撑块3的长度与衣领1的长度相同，支撑块3的内外表面均有弧度，支撑块3的内壁与脖子的弧形相适应，支撑块3与贴合板7之间距离缩小时，支撑块3与贴合板7能够更好的与脖子相贴合实现保暖的效果。

[0026] 具体的，如图2、图3和图4所示，凹槽8分别与圆孔9以及出口10连通，拉绳11通过圆孔9进入凹槽8，从出口10伸出衣领1，弹簧12套设在支撑块3与贴合板7之间的拉绳11外，拉动拉块15即可拉动拉绳11在凹槽8内移动，贴合板7与支撑块3互相靠近，弹簧12压缩。

[0027] 具体的，如图1所示，衣领1由粘胶丝织物制成，衣领1表面光泽，色彩明艳，手感柔软丝滑，与脖子接触时较为舒适。

[0028] 工作原理：需要调整衣领1的尺寸时，拉动拉块15使拉绳11带动支撑块3移动与贴合板7靠近，贴合板7与支撑块3将衣领1的尺寸缩小，使衣领1与脖子相贴合，能够防止冷风从衣领1处灌入，影响保暖的效果。

[0029] 以上所述，仅为本实用新型较佳的具体实施方式，但本实用新型的保护范围并不局限于此，任何熟悉本技术领域的技术人员在本实用新型揭露的技术范围内，根据本实用新型的技术方案及其实用新型构思加以等同替换或改变，都应涵盖在本实用新型的保护范围之内。

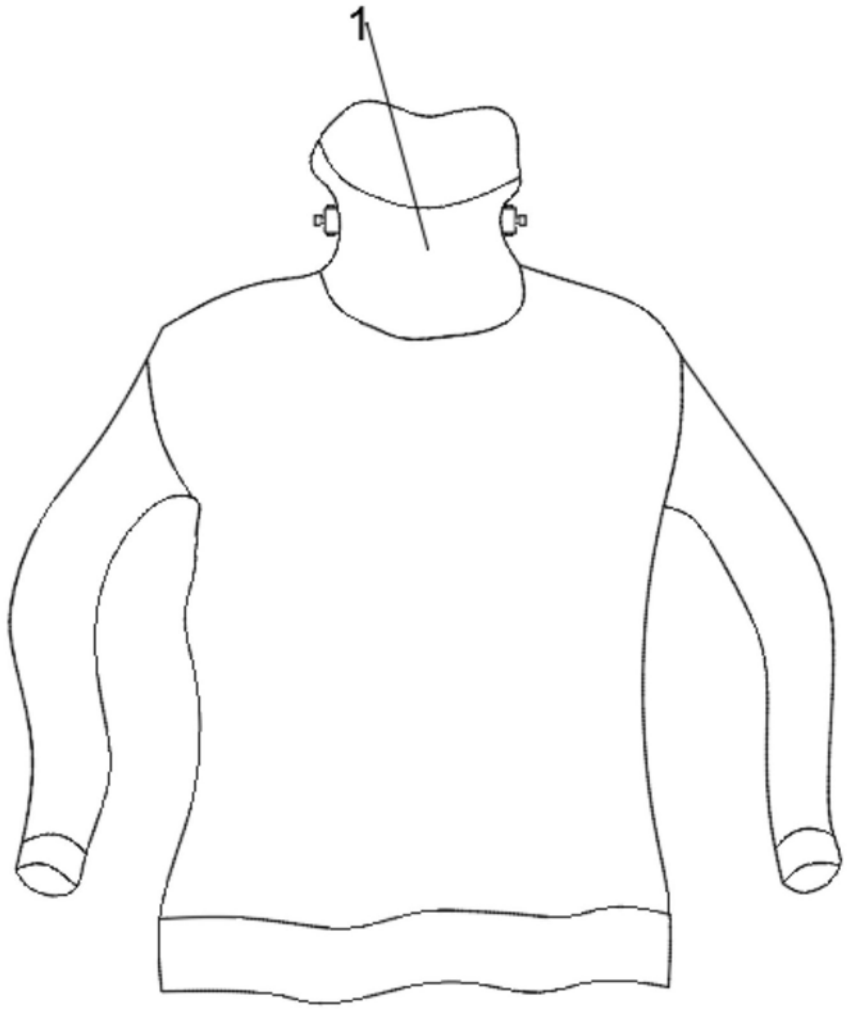

图1

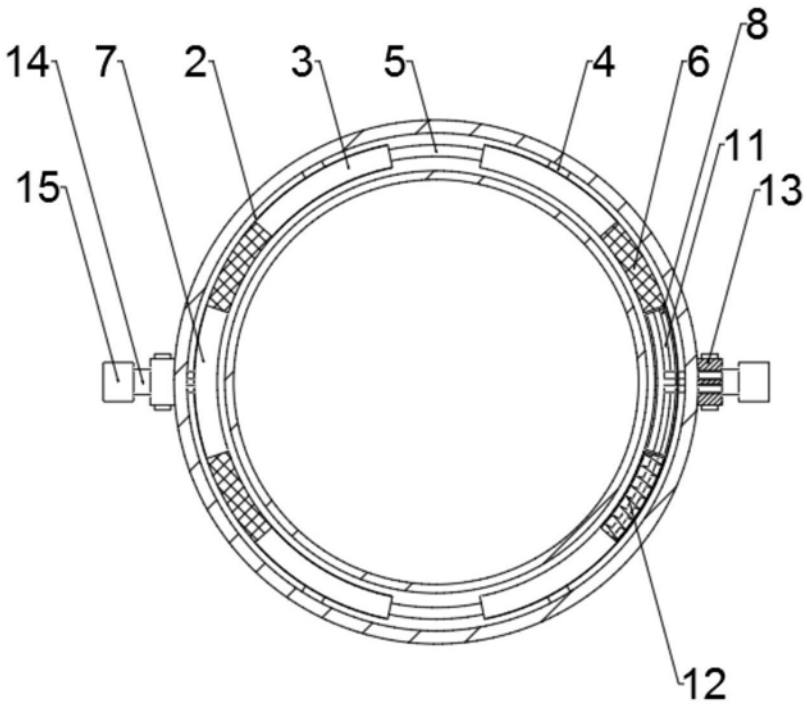

图2

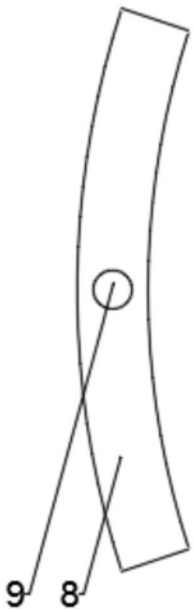

图3

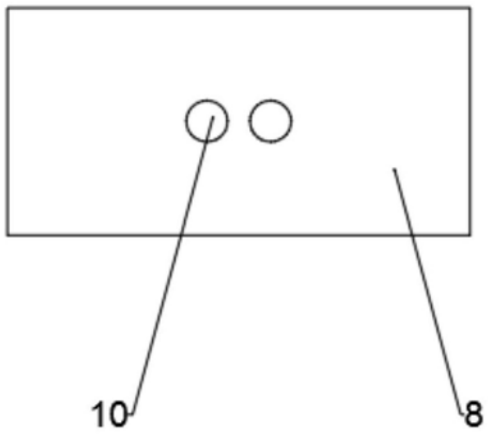

图4