(19)中华人民共和国国家知识产权局

(12)实用新型专利

(10)授权公告号 CN 204707500 U
(45)授权公告日 2015.10.21

(21)申请号 201520298648.1

(22)申请日 2015.05.11

(73)专利权人 柴安义
地址 735211 甘肃省酒泉市玉门市柳河乡红旗村三组16号

(72)发明人 柴安义

(74)专利代理机构 甘肃省知识产权事务中心 62100
代理人 张景玲

(51)Int.Cl.
A01D 45/00(2006.01)

权利要求书1页 说明书2页 附图1页

(54)实用新型名称

茴香割晒机

(57)摘要

本实用新型公开了一种茴香割晒机，包括机架，所述机架的前端底部固定有分禾器，所述分禾器上设有切割刀，所述切割刀的上方设有拨禾轮，所述拨禾轮通过支架固定在机架上，所述机架上还设有输送装置，所述输送装置和拨禾轮分别与传动装置相连。本实用新型的茴香割晒机能实现茴香的机械化切割和晾晒，将茴香割断后作物排列有序、不打堆，有利于后续继续作业，本实用新型解决了广大农户茴香收割难的问题，机械化程度高、大大提高了农业生产的效率，节省了劳动力，具有很好的推广价值和应用前景。

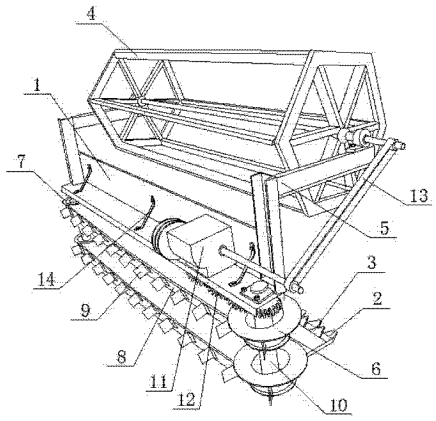

CN 204707500 U

1. 一种茴香割晒机，包括机架（1），其特征在于：所述机架（1）的前端底部固定有分禾器（2），所述分禾器（2）上设有切割刀（3），所述切割刀（3）的上方设有拨禾轮（4），所述拨禾轮（4）通过支架（5）固定在机架（1）上，所述机架（1）上还设有输送装置，所述输送装置和拨禾轮（4）分别与传动装置相连。

2. 根据权利要求 1 所述的茴香割晒机，其特征在于：所述输送装置包括设置在机架（1）两端的主动轮（6）和从动轮（7），所述主动轮（6）和从动轮（7）之间设有帆布输送带（8），所述帆布输送带（8）上均匀设有多个挡片（9），所述主动轮（6）中心处固定有主动轮转轴（10），所述主动轮转轴（10）竖直设置在机架（1）上且所述主动轮转轴（10）与传动装置连接。

3. 根据权利要求 2 所述的茴香割晒机，其特征在于：所述传动装置包括设置在机架（1）上的传动总成（11），所述传动总成（11）通过齿轮组（12）与主动轮转轴（10）连接，所述传动总成（11）通过传动带（13）与拨禾轮（4）的转轴连接。

4. 根据权利要求 2 所述的茴香割晒机，其特征在于：所述主动轮（6）和从动轮（7）分别为两个。

5. 根据权利要求 1 所述的茴香割晒机，其特征在于：所述切割刀（3）为往复式切割刀。

6. 根据权利要求 1 所述的茴香割晒机，其特征在于：所述机架（1）上设有加固杆（14）。

茴香割晒机

技术领域

[0001] 本实用新型属于农业机械技术领域，具体涉及一种茴香割晒机。

背景技术

[0002] 茴香是一种很重要的调味品，但茴香的收获过程非常繁琐，虽然近年来随着科技的进步，稻麦收割机等农业机械发展迅速，但针对茴香、茼蒿等农作物割晒的机械还没有出现。目前，收割茴香、茼蒿等农作物时都是人工用镰刀将茴香、茼蒿等农作物割倒后进行晾晒，机械化程度低、工人劳动强度大、费时费力、农业生产效率低下。另外，农作物摆放不整齐，给后续的作业带来不便。

实用新型内容

[0003] 本实用新型的目的是为了解决现有技术中的技术问题，提供一种能实现茴香收割和晾晒、机械化程度高、农业生产效率高、省时省力的茴香割晒机。

[0004] 为了达到上述目的，本实用新型采用以下技术方案：一种茴香割晒机，包括机架，所述机架的前端底部固定有分禾器，所述分禾器上设有切割刀，所述切割刀的上方设有拨禾轮，所述拨禾轮通过支架固定在机架上，所述机架上还设有输送装置，所述输送装置和拨禾轮分别与传动装置相连。

[0005] 进一步地，所述输送装置包括设置在机架两端的主动轮和从动轮，所述主动轮和从动轮之间设有帆布输送带，所述帆布输送带上均匀设有多个挡片，所述主动轮中心处固定有主动轮转轴，所述主动轮转轴竖直设置在机架上且所述主动轮转轴与传动装置连接。

[0006] 进一步地，所述传动装置包括设置在机架上的传动总成，所述传动总成通过齿轮组与主动轮转轴连接，所述传动总成通过传动带与拨禾轮的转轴连接。

[0007] 进一步地，所述主动轮和从动轮分别为两个，组成两条帆布输送带，输送可靠，使茴香杆能竖直依靠在帆布输送带上，防止茴香杆倾倒。

[0008] 进一步地，所述切割刀为往复式切割刀。

[0009] 进一步地，所述机架上设有加固杆。

[0010] 本实用新型相对现有技术具有以下有益效果：本实用新型的茴香割晒机主要由分禾器、切割刀、拨禾轮、输送装置和传动装置组成，能实现茴香的机械化切割和晾晒，将茴香割断后作物排列有序、不打堆，有利于后续继续作业，本实用新型解决了广大农户茴香收割难的问题，机械化程度高、大大提高了农业生产的效率，节省了劳动力，具有很好的推广价值和应用前景。

附图说明

[0011] 图 1 为本实用新型的结构示意图。

[0012] 本实用新型附图标记含义如下：1、机架；2、分禾器；3、切割刀；4、拨禾轮；5、支架；6、主动轮；7、从动轮；8、帆布输送带；9、挡片；10、主动轮转轴；11、传动总成；12、齿轮组；

13、传动带；14、加固杆。

具体实施方式

[0013] 下面结合附图和具体实施方式对本实用新型作进一步说明。

[0014] 如图 1 所示，一种茴香割晒机，包括机架 1，机架 1 上设有加固杆 14，机架 1 的前端底部固定有分禾器 2，分禾器 2 上设有切割刀 3，切割刀 3 为往复式切割刀，切割刀 3 的上方设有拨禾轮 4，拨禾轮 4 通过支架 5 固定在机架 1 上，机架 1 上还设有输送装置，输送装置包括设置在机架 1 两端的主动轮 6 和从动轮 7，主动轮 6 和从动轮 7 分别为两个，主动轮 6 和从动轮 7 之间设有帆布输送带 8，帆布输送带 8 上均匀设有多个挡片 9，主动轮 6 中心处固定有主动轮转轴 10，主动轮转轴 10 竖直设置在机架 1 上且所述主动轮转轴 10 与传动装置连接，传动装置包括设置在机架 1 上的传动总成 11，传动总成 11 通过齿轮组 12 与主动轮转轴 10 连接，传动总成 11 通过传动带 13 与拨禾轮 4 的转轴连接。

[0015] 将本实用新型的茴香割晒机通过连接件连接在拖拉机的前端，并将传动总成 11 通过皮带与拖拉机的动力装置连接，在使用时，茴香割晒机向前行走，拨禾轮 4 将前方的茴香杆向后拨向分禾器 2，然后通过往复式切割刀 3 进行切割，在切割过程中，拨禾轮 4 扶持茴香杆防止倾倒，切割后的茴香杆通过拨禾轮 4 的作用及时推落并依靠在输送装置的帆布输送带 8 上，通过挡片 9 的作用将茴香杆运送到茴香割晒机的一侧平放在地上后进行晾晒。

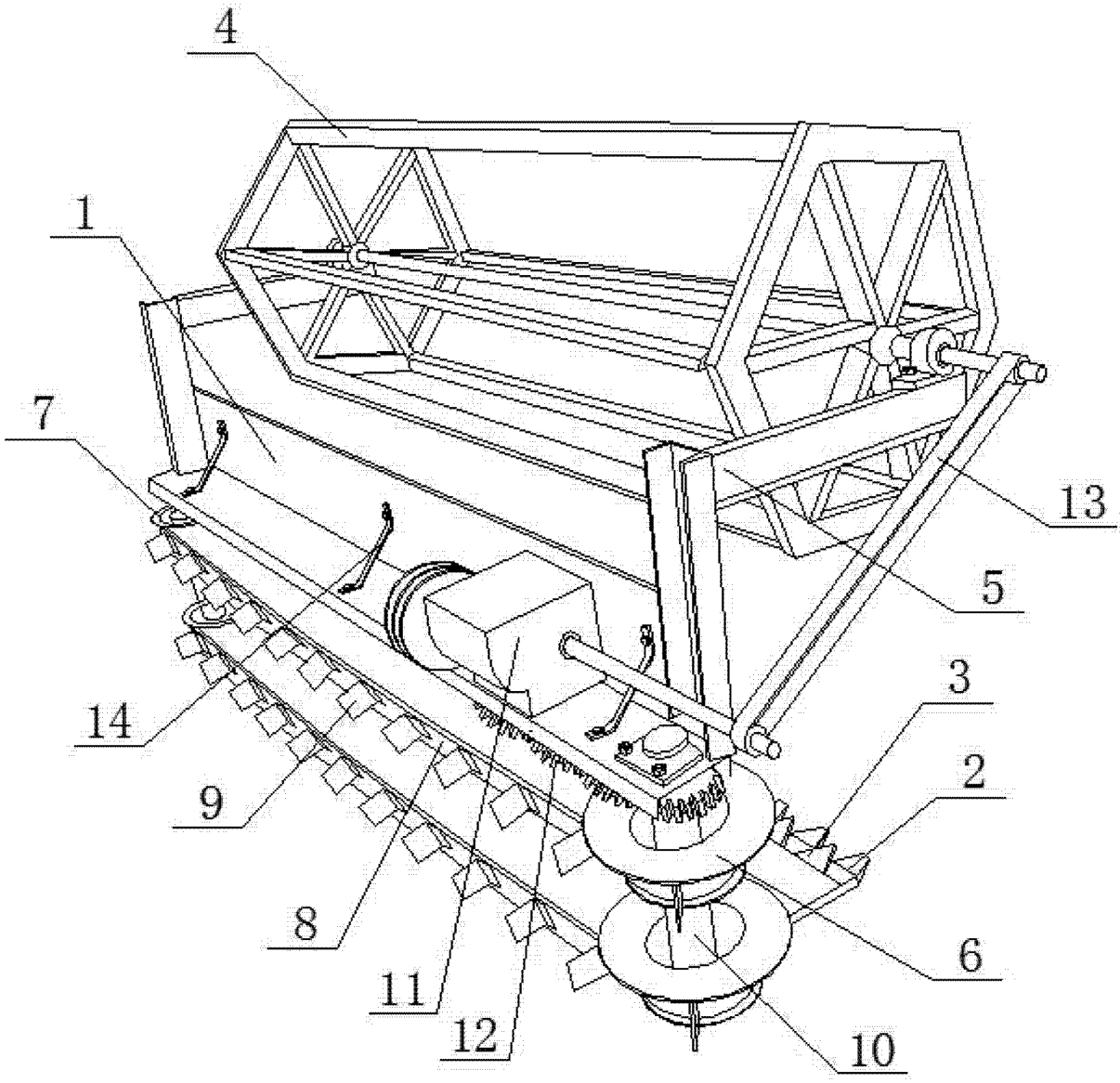

图 1