(19)中华人民共和国国家知识产权局

(12)实用新型专利

(10)授权公告号 CN 215274809 U
(45)授权公告日 2021.12.24

(21)申请号 202120605416.1

(22)申请日 2021.03.25

(73)专利权人 中国人民解放军总医院第六医学中心
地址 100089 北京市海淀区阜城路6号

(72)发明人 王蒨 金慧玉 章洁 张爱丽 沈婧晶 王慧英

(74)专利代理机构 北京中南长风知识产权代理事务所(普通合伙) 11674
代理人 穆丽红

(51)Int.Cl.
A61M 1/00(2006.01)
A61M 25/02(2006.01)
A61B 10/00(2006.01)

权利要求书1页 说明书3页 附图1页

(54)实用新型名称

便液收集器

(57)摘要

本实用新型公开了一种便液收集器，包括装置本体、以及所述装置本体上的设置刻度标、固定机构和吸引机构；所述固定机构包括连接管、棉绒、连通管和卡盘；所述连接管的外侧壁与所述棉绒的内侧壁固定连接；所述棉绒设置在远离所述卡盘的一端；所述连通管的端部与所述卡盘的侧壁固定连接；本实用新型通过连接管、棉绒、硅胶垫、连通管和卡盘的配合使用，当需要使用该装置时，将连接管放在肛内，通过棉绒吸收液体使其膨胀，起到肛内的初步固定，然后通过向连通管内充气使得卡盘膨胀，与肛周和硅胶垫起到固定保护作用，防止在使用该装置时连接管的滑落，以及对肛周造成损伤，方便了人员的使用，保护了患者的安全。

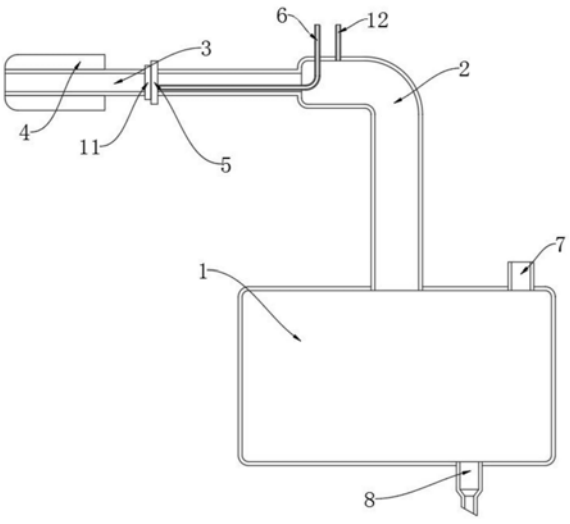

CN 215274809 U

1.便液收集器,其特征在于,包括装置本体、以及所述装置本体上的设置刻度标(9)、固定机构和吸引机构;

所述固定机构包括连接管(3)、棉绒(4)、连通管(6)和卡盘(11);所述连接管(3)的外侧壁与所述棉绒(4)的内侧壁固定连接;所述棉绒(4)设置在远离所述卡盘(11)的一端;所述连通管(6)的端部与所述卡盘(11)的侧壁固定连接,所述连通管(6)贯穿所述装置本体的侧壁并延伸至所述装置本体的顶部;所述卡盘(11)的内侧壁与所述连接管(3)的内侧壁固定连接;

所述吸引机构包括负压吸引管(12);所述负压吸引管(12)设置在远离所述连接管(3)的端部位置,所述负压吸引管(12)临近所述连通管(6)设置。

2.根据权利要求1所述的便液收集器,其特征在于,所述装置本体包括引流瓶(1);所述引流瓶(1)的顶部固定连接有固定管(2),所述引流瓶(1)的顶部固定连接有出气管(7),所述引流瓶(1)的底部活动连接有排液管(8),所述引流瓶(1)的外侧壁固定连接有存放盒(10)。

3.根据权利要求1所述的便液收集器,其特征在于,所述连接管(3)的外侧壁固定连接有硅胶垫(5),所述硅胶垫(5)的一端与所述卡盘(11)的另一端固定连接。

4.根据权利要求2所述的便液收集器,其特征在于,所述固定管(2)的端部与所述连接管(3)的端部固定连接,所述负压吸引管(12)的底部与所述固定管(2)的顶部固定连接,所述刻度标(9)设置在所述引流瓶(1)的外侧壁上。

5.根据权利要求2所述的便液收集器,其特征在于,所述存放盒(10)用于存放所述排液管(8),所述排液管(8)可在所述引流瓶(1)的底部自由拆卸。

6.根据权利要求2所述的便液收集器,其特征在于,所述连通管(6)贯穿所述固定管(2)的顶部并延伸至所述固定管(2)的外侧壁。

便液收集器

技术领域

[0001] 本实用新型涉及医疗技术领域，尤其涉及便液收集器。

背景技术

[0002] 在临床上，部分ICU患者由于病情需要长期卧床。这部分患者因病情危重造成肠道菌群紊乱，造成大便失禁伴水样便。传统的解决方式有两种：一种是用肛管放置于肛门处，虽然便液被引走，但此种方式容易造成患者肛门括约肌松弛；另外一种方式是采用尿不湿方式，但此种方式几乎将整个臀部进行包裹，从而容易引起患者臀部和肛周发生湿疹，长期会引起皮肤发生溃烂。

[0003] 传统的装置在使用时，会引起失禁性皮炎，并且无法做到对大便标本的有效采集，还无法做到对便液的计量，这会使得医护人员无法做到便液内成分的有效测量，影响医护人员对病人的治疗，为此我们提出一种便液收集器来解决上述问题。

实用新型内容

[0004] 本实用新型的目的是为了解决现有技术会引起失禁性皮炎，并且无法做到对大便标本的有效采集，还无法做到对便液的计量的问题，而提出的便液收集器。

[0005] 为了实现上述目的，本实用新型采用了如下技术方案：

[0006] 便液收集器，包括装置本体、以及所述装置本体上的设置刻度标、固定机构和吸引机构；

[0007] 所述固定机构包括连接管、棉绒、连通管和卡盘；所述连接管的外侧壁与所述棉绒的内侧壁固定连接；所述棉绒设置在远离所述卡盘的一端；所述连通管的端部与所述卡盘的侧壁固定连接，所述连通管贯穿所述装置本体的侧壁并延伸至所述装置本体的顶部；所述卡盘的内侧壁与所述连接管的内侧壁固定连接；

[0008] 所述吸引机构包括负压吸引管；所述负压吸引管设置在远离所述连接管的端部位置，所述负压吸引管临近所述连通管设置。

[0009] 优选地，所述装置本体包括引流瓶；所述引流瓶的顶部固定连接有固定管，所述引流瓶的顶部固定连接有出气管，所述引流瓶的底部活动连接有排液管，所述引流瓶的外侧壁固定连接有存放盒。

[0010] 优选地，所述连接管的外侧壁固定连接有硅胶垫，所述硅胶垫的一端与所述卡盘的另一端固定连接。

[0011] 优选地，所述固定管的端部与所述连接管的端部固定连接，所述负压吸引管的底部与所述固定管的顶部固定连接，所述刻度标设置在所述引流瓶的外侧壁上。

[0012] 优选地，所述存放盒用于存放所述排液管，所述排液管可在所述引流瓶的底部自由拆卸。

[0013] 优选地，所述连通管贯穿所述固定管的顶部并延伸至所述固定管的外侧壁。

[0014] 相比现有技术，本实用新型的有益效果为：

[0015] 1、本实用新型通过连接管、棉绒、硅胶垫、连通管和卡盘的配合使用，当需要使用该装置时，将连接管放在肛内，通过棉绒吸收液体使其膨胀，起到肛内的初步固定，然后通过向连通管内充气使得卡盘膨胀，与肛周和硅胶垫起到固定保护作用，防止在使用该装置时连接管的滑落，以及对肛周造成损伤，方便了人员的使用，保护了患者的安全。

[0016] 2、本实用新型通过排液管、引流瓶和刻度标的配合使用，当便液开始进入引流瓶内时，可通过刻度标对病人排出的便液进行记录，记录完成后可通过排液管进行排放，方便人员对便液量进行记录，便于人员对便液进行标本采集，方便人员进行后续的检测操作。

附图说明

[0017] 图1为本实用新型提出的便液收集器的正面剖视结构示意图；

[0018] 图2为本实用新型提出的便液收集器的侧面结构示意图。

[0019] 图中：1引流瓶、2固定管、3连接管、4棉绒、5硅胶垫、6连通管、7出气管、8排液管、9刻度标、10存放盒、11卡盘、12负压吸引管。

具体实施方式

[0020] 下面将结合本实用新型实施例中的附图，对本实用新型实施例中的技术方案进行清楚、完整地描述，显然，所描述的实施例仅仅是本实用新型一部分实施例，而不是全部的实施例。

[0021] 参照图1-2，便液收集器，包括装置本体、以及所述装置本体上的设置刻度标9、固定机构和吸引机构；

[0022] 固定机构包括连接管3、棉绒4、连通管6和卡盘11；连接管3的外侧壁与棉绒4的内侧壁固定连接；棉绒4设置在远离卡盘11的一端；连通管6的端部与卡盘11的侧壁固定连接，连通管6贯穿装置本体的侧壁并延伸至装置本体的顶部；卡盘11的内侧壁与连接管3的内侧壁固定连接；棉绒4放在肛内时，棉绒4将会吸收液体然后膨胀，起到肛内固定的作用，棉绒4棉质柔软，不使用该装置时，可以适当扩肛后取出；卡盘11与连通管6和硅胶垫5配合使用，起到肛外固定作用，并且保护肛周不收损伤；

[0023] 吸引机构包括负压吸引管12；负压吸引管12设置在远离连接管3的端部位置，负压吸引管12临近连通管6设置，负压吸引管12在引流不畅通或者需要快速引流时，外接负压装置进行吸引，起到管内增加压强的作用，便于快速引流。

[0024] 其中，装置本体包括引流瓶1；引流瓶1的顶部固定连接有固定管2，引流瓶1的顶部固定连接有出气管7，引流瓶1的底部活动连接有排液管8，引流瓶1的外侧壁固定连接有存放盒10；出气管7的设置，在遇到肠内气体较多造成引流瓶1内气压增大时，起到对引流瓶1的排气作用，防止引流瓶1内部气压增大导致的引流不畅，提高了引流效率；刻度标9的设置用于对病人排出的便液量进行记录。

[0025] 其中，连接管3的外侧壁固定连接有硅胶垫5，硅胶垫5的一端与卡盘11的另一端固定连接。

[0026] 其中，固定管2的端部与连接管3的端部固定连接，负压吸引管12的底部与固定管2的顶部固定连接，刻度标9设置在引流瓶1的外侧壁上。

[0027] 其中，存放盒10用于存放排液管8，排液管8可在引流瓶1的底部自由拆卸；排液管8

便于便液倾倒，引流瓶1原则上不倾倒，容量设计为2000ml，便液较多使用时间短的情况下，日常排液管8存放在存放盒10内。

[0028] 其中，连通管6贯穿固定管2的顶部并延伸至固定管2的外侧壁。

[0029] 本实用新型中，使用时，将连接管3放置在肛内，这时通过棉绒4吸收液体使其膨胀，然后通过连通管6充入气体使得卡盘11膨胀，通过卡盘11和硅胶垫5对该装置进行固定，固定完成后便可进行便液收集，当便液收集不畅或者需要快速引流时，通过负压吸引管12进行吸引，提高排液速度，病人排出的便液将会进入引流瓶1内，当病人肠内气体较多时，便可打开出气管7进行排气，通过刻度标9对病人排出的便液进行记录，当需要将引流瓶1内的便液排出时，打开排液管8便可排出进行标本采样，操作简单快捷便于人员的使用。

[0030] 以上所述，仅为本实用新型较佳的具体实施方式，但本实用新型的保护范围并不局限于此，任何熟悉本技术领域的技术人员在本实用新型揭露的技术范围内，根据本实用新型的技术方案及其实用新型构思加以等同替换或改变，都应涵盖在本实用新型的保护范围之内。

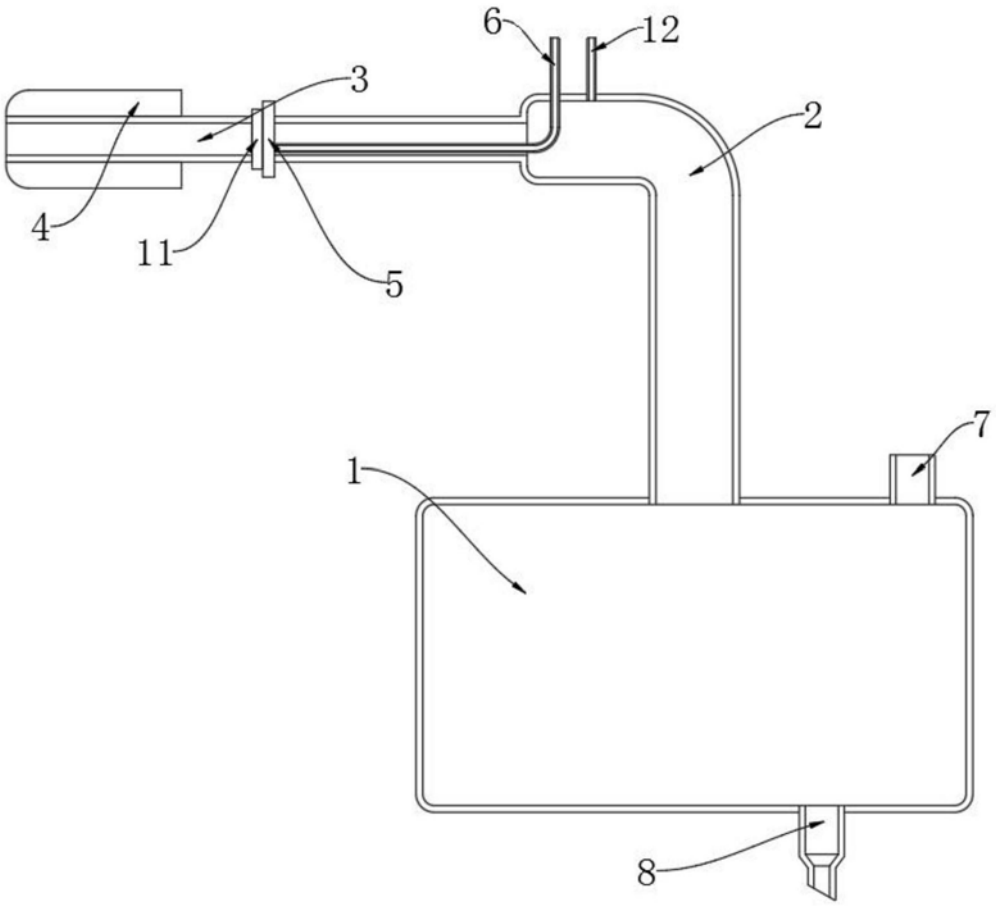

图1

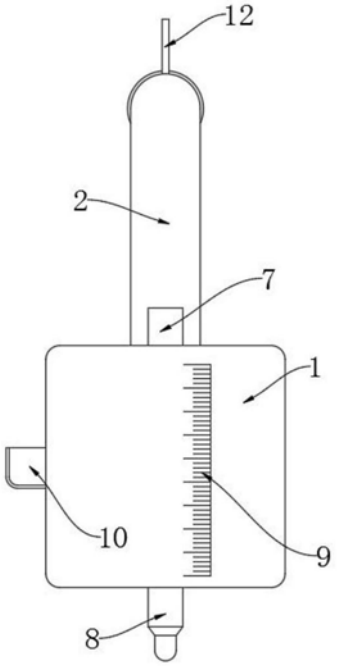

图2