(19)中华人民共和国国家知识产权局

(12)实用新型专利

(10)授权公告号 CN 211467700 U
(45)授权公告日 2020.09.11

(21)申请号 201921304792.6

(22)申请日 2019.08.13

(73)专利权人 海宁万德福纺织有限公司
地址 314000 浙江省嘉兴市海宁市许村镇永福开发区(原永福砖瓦厂位置)

(72)发明人 周平华

(74)专利代理机构 嘉兴启帆专利代理事务所(普通合伙) 33253
代理人 王家蕾

(51)Int.Cl.
B32B 9/02(2006.01)
B32B 9/04(2006.01)
B32B 27/30(2006.01)
B32B 9/00(2006.01)
B32B 27/32(2006.01)
B32B 27/02(2006.01)
B32B 27/12(2006.01)
B32B 27/34(2006.01)
B32B 27/06(2006.01)
B32B 7/09(2019.01)
B32B 33/00(2006.01)

权利要求书1页 说明书3页 附图1页

(54)实用新型名称

一种夏冬两用的组合式沙发布

(57)摘要

本实用新型公开了一种夏冬两用的组合式沙发布，属于面料技术领域，所述夏冬两用的组合式沙发布包括面料，所述面料内腔设置有基础层，所述基础层上表面粘贴连接有海绵层，所述海绵层上表面粘贴连接有冰霜玉层。本实用新型耐磨层将进一步的提升面料表面的耐磨性，增加使用寿命，冰霜玉层运用纳米技术，具有快速散热、瞬间降温，产生凉感、清透触感、透气、吸湿、抗菌、防臭的多功能功效，使用更加的方便和舒适，且抗菌层可依靠纯物理结构实现抗菌，从而减少面料表面的细菌和螨虫的滋生，使用更加的干净卫生，植绒层为羊毛层，在冬季使用时可将面料进行翻转，通过羊毛层可使冬季使用时更加的温暖，使用更加的舒适。

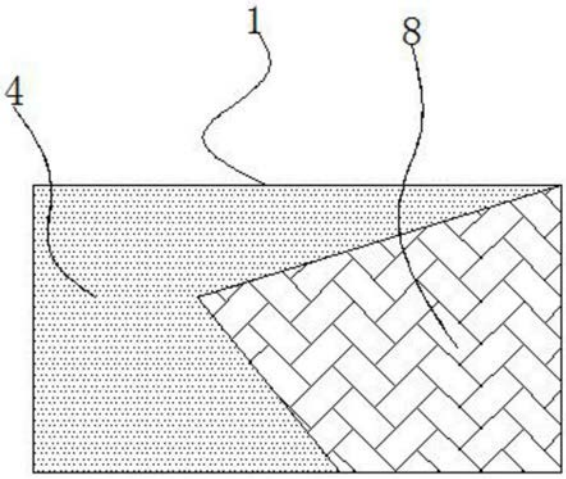

CN 211467700 U

1.一种夏冬两用的组合式沙发布，其特征在于，所述夏冬两用的组合式沙发布包括面料，所述面料内腔设置有基础层，所述基础层上表面粘贴连接有海绵层，所述海绵层上表面粘贴连接有冰霜玉层，所述冰霜玉层上表面混纺连接有耐磨层。

2.根据权利要求1所述的一种夏冬两用的组合式沙发布，其特征在于，所述基础层下表面粘贴连接有防水层。

3.根据权利要求2所述的一种夏冬两用的组合式沙发布，其特征在于，所述防水层下表面粘贴连接有抗菌层。

4.根据权利要求3所述的一种夏冬两用的组合式沙发布，其特征在于，所述抗菌层下表面缝合连接有植绒层。

一种夏冬两用的组合式沙发布

技术领域

[0001] 本实用新型涉及面料技术领域，尤其涉及一种夏冬两用的组合式沙发布。

背景技术

[0002] 面料就是用来制作服装的材料。作为服装三要素之一，面料不仅可以诠释服装的风格和特性，而且直接左右着服装的色彩、造型的表现效果。不同的面料具有不同的透气性，吸湿性，保暖性等性能，比如棉织物具有良好的透气性和吸湿性，穿着舒适，保暖性好，是最理想的童装面料。选择面料时要确认面料的透气性，保温性，吸湿性，静电性等性能特征，再针对面料的挺括性，重量感，软硬度和悬垂性来考虑它适合做什么样的造型，做什么样的款式等。

[0003] 而在沙发上使用的布料要么为夏季使用，要么为冬季进行使用，在季节交替后，就需要对沙发布进行更换，使用非常不方便，且抗菌性较差，使用寿命较短，为此，我们提出一种夏冬两用的组合式沙发布。

实用新型内容

[0004] 本实用新型提供一种夏冬两用的组合式沙发布，旨在耐磨层将进一步的提升面料表面的耐磨性，增加使用寿命，冰霜玉层运用纳米技术，具有快速散热、瞬间降温，产生凉感、清透触感、透气、吸湿、抗菌、防臭的多功能功效，使用更加的方便和舒适，且抗菌层可依靠纯物理结构实现抗菌，从而减少面料表面的细菌和螨虫的滋生，使用更加的干净卫生，植绒层为羊毛层，在冬季使用时可将面料进行翻转，通过羊毛层可使冬季使用时更加的温暖，使用更加的舒适。

[0005] 本实用新型提供的具体技术方案如下：

[0006] 本实用新型提供的一种夏冬两用的组合式沙发布，所述夏冬两用的组合式沙发布包括面料，所述面料内腔设置有基础层，所述基础层上表面粘贴连接有海绵层，所述海绵层上表面粘贴连接有冰霜玉层，所述冰霜玉层上表面混纺连接有耐磨层。

[0007] 可选的，所述基础层下表面粘贴连接有防水层。

[0008] 可选的，所述防水层下表面粘贴连接有抗菌层。

[0009] 可选的，所述抗菌层下表面缝合连接有植绒层。

[0010] 本实用新型的有益效果如下：

[0011] 1、本实用新型结构简单，操作方便且使用效果好，耐磨层采用腈纶纤维和涤纶纤维按1:1混纺而成，并且在耐磨层表面涂有复合耐磨涂层，从而将进一步的提升面料表面的耐磨性。

[0012] 2、本实用新型冰霜玉层运用纳米技术，使台湾玉石和其他矿物质材料达到纳米级粒径，然后熔入纺丝熔体之中，经纺丝加工而制成的功能性纤维，具有质地细密，触感冰凉的特点，且纤维中含有天然矿物质元素，会释放出一种冷元素，使凉爽玉纤维具有快速散热、瞬间降温，产生凉感、清透触感、透气、吸湿、抗菌、防臭的多功能功效，使用更加的方便

和舒适。

[0013] 3、本实用新型通过海绵层可使使用者坐在面料上时，更加的柔软，使用更加的舒适。

[0014] 4、本实用新型抗菌层为竹纤维材料，利用材质的微细孔隙快速吸附病菌，再通过清洗环节清洗掉，可依靠纯物理结构实现抗菌，不仅效率高，不会对病菌产生耐药性，而且没有副作用，从而减少面料表面的细菌和螨虫的滋生，使用更加的干净卫生。

[0015] 5、本实用新型植绒层为羊毛层，在冬季使用时可将面料进行翻转，通过羊毛层可使冬季使用时更加的温暖，使用更加的舒适。

附图说明

[0016] 为了更清楚地说明本实用新型实施例中的技术方案，下面将对实施例描述中所需要使用的附图作简单地介绍，显而易见地，下面描述中的附图仅仅是本实用新型的一些实施例，对于本领域普通技术人员来讲，在不付出创造性劳动的前提下，还可以根据这些附图获得其他的附图。

[0017] 图1为本实用新型实施例的一种夏冬两用的组合式沙发布的整体结构示意图；

[0018] 图2为本实用新型实施例的一种夏冬两用的组合式沙发布的剖面结构示意图；

[0019] 图中：1、面料；2、基础层；3、海绵层；4、冰霜玉层；5、防水层；6、抗菌层；7、植绒层；8；耐磨层。

具体实施方式

[0020] 为了使本实用新型的目的、技术方案和优点更加清楚，下面将结合附图对本实用新型作进一步地详细描述，显然，所描述的实施例仅仅是本实用新型一部分实施例，而不是全部的实施例。基于本实用新型中的实施例，本领域普通技术人员在没有做出创造性劳动前提下所获得的所有其它实施例，都属于本实用新型保护的范围。

[0021] 下面将结合图1～图2对本实用新型实施例的一种夏冬两用的组合式沙发布进行详细的说明。

[0022] 参考图1和图2所示，本实用新型实施例提供的一种夏冬两用的组合式沙发布，所述夏冬两用的组合式沙发布包括面料1，所述面料1内腔设置有基础层2，所述基础层2上表面粘贴连接有海绵层3，所述海绵层3上表面粘贴连接有冰霜玉层4，所述冰霜玉层4上表面混纺连接有耐磨层8，面料1内腔的基础层2采用尼龙材料，具有良好的综合性能，包括力学性能、耐热性、耐磨损性、耐化学药品性，且结构强度加大，可有效提升面料1的使用寿命，同时面料1表面有耐摩层8，耐磨层8采用腈纶纤维和涤纶纤维按1:1混纺而成，并且在耐磨层表面涂有复合耐磨涂层，从而将进一步的提升面料1表面的耐磨性，冰霜玉层4运用纳米技术，使台湾玉石和其他矿物质材料达到纳米级粒径，然后熔入纺丝熔体之中，经纺丝加工而制成的功能性纤维，具有质地细密，触感冰凉的特点，且纤维中含有天然矿物质元素，会释放出一种冷元素，使凉爽玉纤维具有快速散热、瞬间降温，产生凉感、清透触感、透气、吸湿、抗菌、防臭的多功能功效，使用更加的方便和舒适，且通过海绵层4可使使用者坐在面料1上时，更加的柔软，使用更加的舒适，且抗菌层6为竹纤维材料，利用材质的微细孔隙快速吸附病菌，再通过清洗环节清洗掉，可依靠纯物理结构实现抗菌，不仅效率高，不会对病菌产生

耐药性，而且没有副作用，从而减少面料1表面的细菌和螨虫的滋生，使用更加的干净卫生，植绒层7为羊毛层，在冬季使用时可将面料1进行翻转，通过羊毛层7可使冬季使用时更加的温暖，使用更加的舒适。

[0023] 参考图2所示，本实用新型实施例提供的一种夏冬两用的组合式沙发布，所述基础层2下表面粘贴连接有防水层5，防水层5采用高分子防水透气材料(PTFE膜)加上布料复合面料而成，具有较强的防水性，可有效避免液体倒在面料表面时，液体渗透到沙发上，使用更加的方便。

[0024] 参照图2所示，本实用新型实施例提供的一种夏冬两用的组合式沙发布，所述防水层5下表面粘贴连接有抗菌层6，抗菌层6为竹纤维材料，利用材质的微细孔隙快速吸附病菌，再通过清洗环节清洗掉，可依靠纯物理结构实现抗菌，不仅效率高，不会对病菌产生耐药性，而且没有副作用，从而减少面料1表面的细菌和螨虫的滋生，使用更加的干净卫生。

[0025] 参照图2所示，本实用新型实施例提供一种夏冬两用的组合式沙发布，所述抗菌层6下表面缝合连接有植绒层7，植绒层7为羊毛层，在冬季使用时可将面料1进行翻转，通过羊毛层7可使冬季使用时更加的温暖，使用更加的舒适。

[0026] 本实用新型实施例提供一种夏冬两用的组合式沙发布，所述夏冬两用的组合式沙发布包括面料，所述面料内腔设置有基础层，所述基础层上表面粘贴连接有海绵层，所述海绵层上表面粘贴连接有冰霜玉层。本实用新型耐磨层将进一步的提升面料表面的耐磨性，增加使用寿命，冰霜玉层运用纳米技术，具有快速散热、瞬间降温，产生凉感、清透触感、透气、吸湿、抗菌、防臭的多功能功效，使用更加的方便和舒适，且抗菌层可依靠纯物理结构实现抗菌，从而减少面料表面的细菌和螨虫的滋生，使用更加的干净卫生，植绒层为羊毛层，在冬季使用时可将面料进行翻转，通过羊毛层可使冬季使用时更加的温暖，使用更加的舒适。

[0027] 本实用新型的面料1，基础层2，海绵层3，冰霜玉层4，防水层5，抗菌层6，植绒层7，耐磨层8，部件均为通用标准件或本领域技术人员知晓的部件，其结构和原理都为本技术人员均可通过技术手册得知或通过常规实验方法获知。

[0028] 显然，本领域的技术人员可以对本实用新型实施例进行各种改动和变型而不脱离本实用新型实施例的精神和范围。这样，倘若本实用新型实施例的这些修改和变型属于本实用新型权利要求及其等同技术的范围之内，则本实用新型也意图包含这些改动和变型在内。

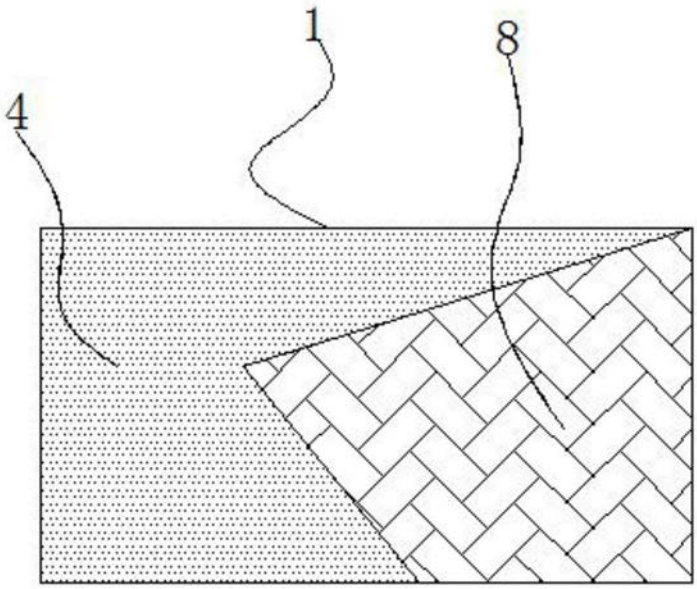

图1

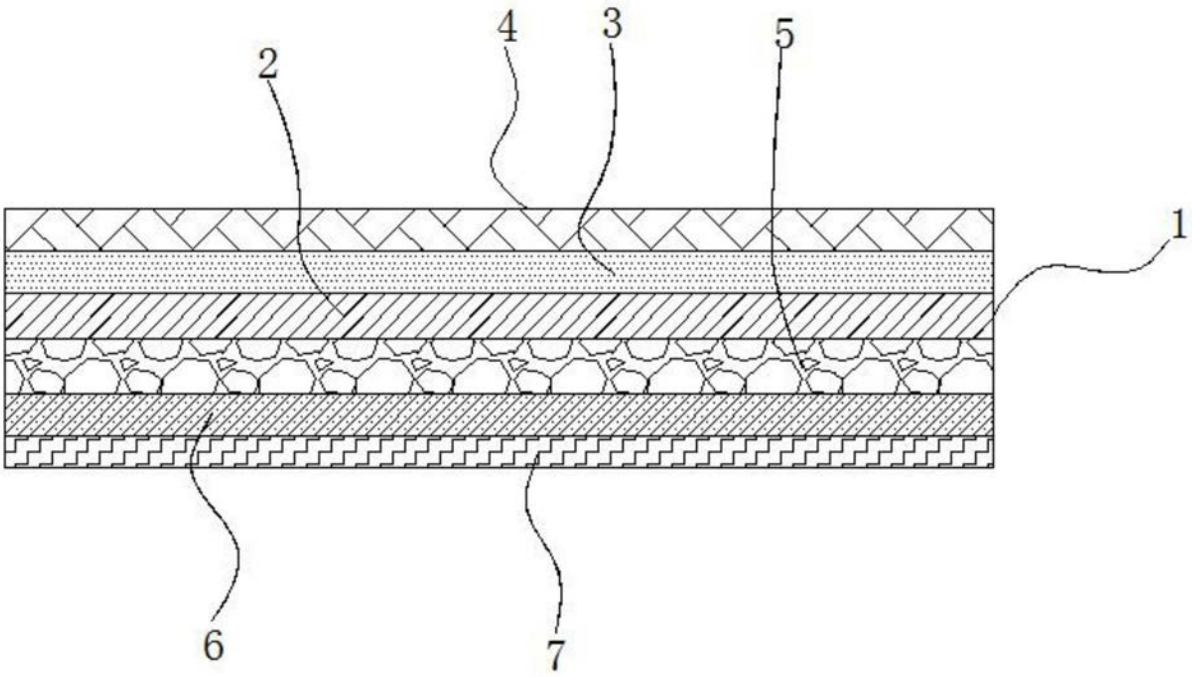

图2