(19)国家知识产权局

(12)发明专利申请

(10)申请公布号 CN 115005604 A
(43)申请公布日 2022.09.06

(21)申请号 202210758870.X

(22)申请日 2022.06.29

(71)申请人 重庆非可智能家居有限公司
地址 401220 重庆市长寿区新市街道新富大道4号

(72)发明人 姚斌 姚万五 姚诗扬

(74)专利代理机构 重庆市知贝贝知识产权代理事务所(普通合伙) 50257
专利代理师 陈立新

(51)Int.Cl.
A47B 61/00(2006.01)
A47B 53/00(2006.01)
A47B 57/06(2006.01)
A47B 97/00(2006.01)
B01D 53/26(2006.01)

权利要求书2页 说明书7页 附图10页

(54)发明名称

一种基于智能家具的防潮衣柜

(57)摘要

本发明提供一种基于智能家具的防潮衣柜，涉及家具技术领域，包括柜体，所述柜体的内部安装有空间调节机构，且空间调节机构用于让使用者根据自身所需的空间随意进行调整；所述柜体的正表面安装有柜门所述柜体的内部安装有用于配合空间调节机构对柜体内部进行防潮除湿的辅助防潮机构，且辅助防潮机构与空间调节机构之间互相连接。本发明中空间调节机构与辅助防潮机构之间互相连接，让使用者通过空间调节机构对柜体的内部空间调整完成后，辅助防潮机构都与其之间互相连接，从而既可以便于使用者根据自身所需的空间大小随意对柜体的内部进行调整工作，也不会阻碍辅助防潮机构对柜体与衣物进行防潮除湿工作，更加的简单便捷。

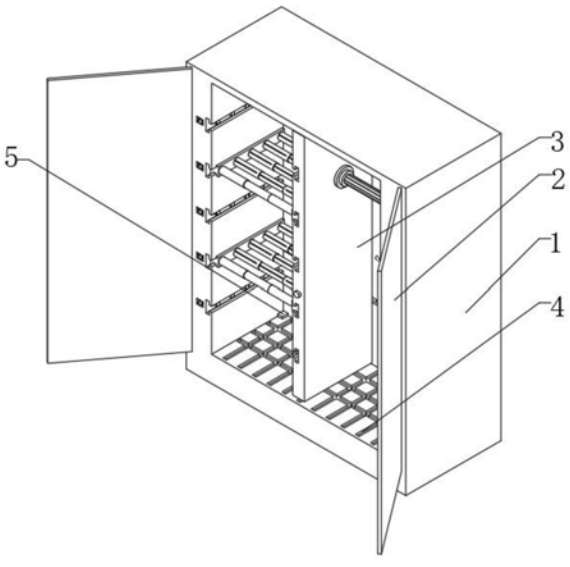

CN 115005604 A

1.一种基于智能家具的防潮衣柜,包括柜体(1),其特征在于:所述柜体(1)的内部安装有空间调节机构(3),且空间调节机构(3)用于让使用者根据自身所需的空间随意进行调整;

所述柜体(1)的正表面安装有柜门(2)所述柜体(1)的内部安装有用于配合空间调节机构(3)对柜体(1)内部进行防潮除湿的辅助防潮机构(4),且辅助防潮机构(4)与空间调节机构(3)之间互相连接;

所述柜体(1)的内部两端分别安装有用于对柜体(1)内部湿气进行检测的湿度传感器(5)。

2.根据权利要求1所述的一种基于智能家具的防潮衣柜,其特征在于:所述空间调节机构(3)包括有分隔板(301),所述分隔板(301)活动安装在柜体(1)的内部,所述分隔板(301)后侧的上下两端分别活动安装有滚轮(302);

所述柜体(1)内部后侧的上下两端分别设于滚轮槽(303),所述滚轮(302)分别活动安装在滚轮槽(303)的内部;

所述分隔板(301)远离第一滑槽(304)的一侧上端与柜体(1)之间分别固定安装有支撑架(311),且支撑架(311)之间相对平行。

3.根据权利要求2所述的一种基于智能家具的防潮衣柜,其特征在于:所述分隔板(301)的一侧设有若干第一滑槽(304);

所述柜体(1)的内部且靠近第一滑槽(304)的一侧分别设有若干第二滑槽(305),且第一滑槽(304)与第二滑槽(305)之间一一对应;

相对平行的所述第一滑槽(304)与第二滑槽(305)内部分别活动安装有滑块(306),所述滑块(306)互相靠近的一侧分别固定安装有若干第一连接管(307)。

4.根据权利要求3所述的一种基于智能家具的防潮衣柜,其特征在于:所述第一连接管(307)的内部且互相靠近的一端分别活动安装有第二连接管(308)的内部;

所述第一连接管(307)的内部且互相靠近的一端分别设有凸块,所述第二连接管(308)的两端分别设于限位斜块(309),所述限位斜块(309)与凸块之间卡合连接,所述第一连接管(307)与第二连接管(308)的管身外侧分别贯穿设有用于对风力进行引导的排气槽(310)。

5.根据权利要求2所述的一种基于智能家具的防潮衣柜,其特征在于:位于分隔板(301)上的所述支撑架(311)一侧安装有左连接架(312),位于柜体(1)上的所述支撑架(311)一侧安装有右连接架(313),且左连接架(312)与右连接架(313)之间卡合连接;

所述分隔板(301)的内部设有活动槽(314),所述活动槽(314)的内部活动贯穿安装有定位杆(315),所述定位杆(315)位于活动槽(314)内部的杆身外侧安装有限位板(317),位于限位板(317)与活动槽(314)之间的所述定位杆(315)杆身外侧套设安装有第一弹簧(316);

所述柜体(1)的内部后侧表面设有若干定位孔(318),所述定位杆(315)的后端卡合安装在定位孔(318)。

6.根据权利要求1所述的一种基于智能家具的防潮衣柜,其特征在于:所述辅助防潮机构(4)包括有运输槽(403)与排气管(411),所述运输槽(403)设于柜体(1)的内部下端;

所述柜体(1)的内部后端设有放置槽(401),且放置槽(401)与运输槽(403)之间互相连

接,所述运输槽(403)的内部安装有热风机(402),所述运输槽(403)的内部后侧贯穿设有吸气孔,且吸气孔的内部安装有滤网;

所述柜体(1)内部下端的两侧分别设有椭圆凹槽(404),且椭圆凹槽(404)与运输槽(403)之间互相连接。

7.根据权利要求6所述的一种基于智能家具的防潮衣柜,其特征在于:所述柜体(1)的内部下表面设有用于对风力进行引导的引导槽(405),所述引导槽(405)的内部分别贯穿设有若干第一排气孔(406),且第一排气孔(406)与椭圆凹槽(404)之间互相连接;

所述柜体(1)的内部两端分别设有第一凹槽(408)与第二凹槽(409),所述第一凹槽(408)与第二凹槽(409)的内部下端分别贯穿设有运输孔(407),且运输孔(407)与运输槽(403)之间互相连接,所述第一凹槽(408)的内部且靠近支撑架(311)的一侧贯穿设有若干第二排气孔(410)。

8.根据权利要求7所述的一种基于智能家具的防潮衣柜,其特征在于:所述排气管(411)分别活动贯穿安装在第二滑槽(305)的内部,且排气管(411)的一端与第二凹槽(409)之间互相连接,所述排气管(411)与第一连接管(307)之间一一对应;

所述排气管(411)远离第二凹槽(409)的一端分别活动安装在连接槽(413)的内部,所述连接槽(413)分别设于滑块(306)的内部,所述连接槽(413)的内部贯穿安装有第三连接管(412),且第三连接管(412)分别与排气管(411)和第一连接管(307)之间互相连接。

9.根据权利要求8所述的一种基于智能家具的防潮衣柜,其特征在于:所述排气管(411)位于第二凹槽(409)内部的一端固定贯穿安装在第一连接板(414)的内部,所述第一连接板(414)分别活动安装在第二凹槽(409)的内部,所述第二凹槽(409)的内部分别固定安装有若干引导杆(415),所述第一连接板(414)分别活动贯穿安装在引导杆(415)的杆身外侧,所述引导杆(415)的杆身外侧分别套设安装有第二弹簧(416);

每个所述第一连接板(414)的前端分别与密封板(417)之间互相连接,所述密封板(417)分别卡合安装在密封槽(418)的内部,所述密封槽(418)分别设于第二凹槽(409)的内部。

10.根据权利要求9所述的一种基于智能家具的防潮衣柜,其特征在于:所述柜体(1)的正表面贯穿设有若干第三滑槽(419),且第三滑槽(419)与密封板(417)之间一一对应,所述第三滑槽(419)的内部分别活动安装有第二连接板(420),且第二连接板(420)与密封板(417)之间互相连接,所述第三滑槽(419)的内部分别活动安装有活动板(421),所述活动板(421)的一端内部分别固定安装有固定杆(422),所述固定杆(422)分别活动贯穿安装在第二连接板(420)的内部;

所述第三滑槽(419)的内部分别固定安装有限位杆(424),所述活动板(421)正表面的上下两端分别设有限位孔(423),所述限位杆(424)卡合安装在限位孔(423)的内部。

一种基于智能家具的防潮衣柜

技术领域

[0001] 本发明涉及家具技术领域，具体而言，涉及一种基于智能家具的防潮衣柜。

背景技术

[0002] 衣柜是收纳存放衣物的柜具，常见的分为平开门，柜内与柜外推拉门等，衣柜所用的板材一般有不锈钢、金属、木材等，是家庭常用的家具之一。而在对智能衣柜进行使用的过程中，由于智能衣橱虽然配备了防潮除湿的功能，但是在对智能衣柜内部的收纳空间进行调整时，则会产生调节完成后的柜内空间可能会偏离防潮除湿口，造成了防潮除湿功能无法正常工作，无法正常的对衣服与柜体内部进行防潮除湿工作，因此我们提出一种既便于对衣柜内部空间进行调整，也不会产生防潮除湿功能无法正常工作的智能防潮衣柜，从而更加便于使用者对其进行使用。

发明内容

[0003] 针对现有技术的不足，本发明提供了一种基于智能家具的防潮衣柜，解决了在对智能衣柜内部的收纳空间进行调整时，则会产生调节完成后的柜内空间可能会偏离防潮除湿口，造成了防潮除湿功能无法正常工作，无法正常的对衣服与柜体内部进行防潮除湿工作的问题。

[0004] 为实现上述目的，本发明采取的技术方案为：

[0005] 一种基于智能家具的防潮衣柜，包括柜体，所述柜体的内部安装有空间调节机构，且空间调节机构用于让使用者根据自身所需的空间随意进行调整；

[0006] 所述柜体的正表面安装有柜门所述柜体的内部安装有用于配合空间调节机构对柜体内部进行防潮除湿的辅助防潮机构，且辅助防潮机构与空间调节机构之间互相连接；

[0007] 所述柜体的内部两端分别安装有用于对柜体内部湿气进行检测的湿度传感器。

[0008] 作为优选，所述空间调节机构包括有分隔板，所述分隔板活动安装在柜体的内部，所述分隔板后侧的上下两端分别活动安装有滚轮；

[0009] 所述柜体内部后侧的上下两端分别设于滚轮槽，所述滚轮分别活动安装在滚轮槽的内部；

[0010] 所述分隔板远离第一滑槽的一侧上端与柜体之间分别固定安装有支撑架，且支撑架之间相对平行。

[0011] 作为优选，所述分隔板的一侧设有若干第一滑槽；

[0012] 所述柜体的内部且靠近第一滑槽的一侧分别设有若干第二滑槽，且第一滑槽与第二滑槽之间一一对应；

[0013] 相对平行的所述第一滑槽与第二滑槽内部分别活动安装有滑块，所述滑块互相靠近的一侧分别固定安装有若干第一连接管。

[0014] 作为优选，所述第一连接管的内部且互相靠近的一端分别活动安装有第二连接管的内部；

[0015] 所述第一连接管的内部且互相靠近的一端分别设有凸块，所述第二连接管的两端分别设于限位斜块，所述限位斜块与凸块之间卡合连接，所述第一连接管与第二连接管的管身外侧分别贯穿设有用于对风力进行引导的排气槽。

[0016] 作为优选，位于分隔板上的所述支撑架一侧安装有左连接架，位于柜体上的所述支撑架一侧安装有右连接架，且左连接架与右连接架之间卡合连接；

[0017] 所述分隔板的内部设有活动槽，所述活动槽的内部活动贯穿安装有定位杆，所述定位杆位于活动槽内部的杆身外侧安装有限位板，位于限位板与活动槽之间的所述定位杆杆身外侧套设安装有第一弹簧；

[0018] 所述柜体的内部后侧表面设有若干定位孔，所述定位杆的后端卡合安装在定位孔。

[0019] 作为优选，所述辅助防潮机构包括有运输槽与排气管，所述运输槽设于柜体的内部下端；

[0020] 所述柜体的内部后端设有放置槽，且放置槽与运输槽之间互相连接，所述运输槽的内部安装有热风机，所述运输槽的内部后侧贯穿设有吸气孔，且吸气孔的内部安装有滤网；

[0021] 所述柜体内部下端的两侧分别设有椭圆凹槽，且椭圆凹槽与运输槽之间互相连接。

[0022] 作为优选，所述柜体的内部下表面设有用于对风力进行引导的引导槽，所述引导槽的内部分别贯穿设有若干第一排气孔，且第一排气孔与椭圆凹槽之间互相连接；

[0023] 所述柜体的内部两端分别设有第一凹槽与第二凹槽，所述第一凹槽与第二凹槽的内部下端分别贯穿设有运输孔，且运输孔与运输槽之间互相连接，所述第一凹槽的内部且靠近支撑架的一侧贯穿设有若干第二排气孔。

[0024] 作为优选，所述排气管分别活动贯穿安装在第二滑槽的内部，且排气管的一端与第二凹槽之间互相连接，所述排气管与第一连接管之间一一对应；

[0025] 所述排气管远离第二凹槽的一端分别活动安装在连接槽的内部，所述连接槽分别设于滑块的内部，所述连接槽的内部贯穿安装有第三连接管，且第三连接管分别与排气管和第一连接管之间互相连接。

[0026] 作为优选，所述排气管位于第二凹槽内部的一端固定贯穿安装在第一连接板的内部，所述第一连接板分别活动安装在第二凹槽的内部，所述第二凹槽的内部分别固定安装有若干引导杆，所述第一连接板分别活动贯穿安装在引导杆的杆身外侧，所述引导杆的杆身外侧分别套设安装有第二弹簧；

[0027] 每个所述第一连接板的前端分别与密封板之间互相连接，所述密封板分别卡合安装在密封槽的内部，所述密封槽分别设于第二凹槽的内部。

[0028] 作为优选，所述柜体的正表面贯穿设有若干第三滑槽，且第三滑槽与密封板之间一一对应，所述第三滑槽的内部分别活动安装有第二连接板，且第二连接板与密封板之间互相连接，所述第三滑槽的内部分别活动安装有活动板，所述活动板的一端内部分别固定安装有固定杆，所述固定杆分别活动贯穿安装在第二连接板的内部；

[0029] 所述第三滑槽的内部分别固定安装有限位杆，所述活动板正表面的上下两端分别设有限位孔，所述限位杆卡合安装在限位孔的内部。

[0030] 1、本发明中空间调节机构与辅助防潮机构之间互相连接，让使用者通过空间调节机构对柜体的内部空间调整完成后，辅助防潮机构都与其之间互相连接，从而既可以便于使用者根据自身所需的空间大小随意对柜体的内部进行调整工作，也不会阻碍辅助防潮机构对柜体与衣物进行防潮除湿工作，更加的简单便捷。

[0031] 2、本发明中辅助防潮机构可以根据空间调节机构对柜体内部空间的调整而进行调整，使得既可以避免在柜体内部的空间调整完成后，柜体内部的辅助防潮机构无法正常工作，也可以更加快速便捷的对柜体内部的各个角落进行防潮除湿工作，提高对柜体内部的烘干效率，减少柜体内部含有的湿气，更好的对衣物等进行防护。

附图说明

[0032] 图1为本发明一种基于智能家具的防潮衣柜的整体结构示意图；

[0033] 图2为本发明一种基于智能家具的防潮衣柜的柜体整体结构示意图；

[0034] 图3为本发明一种基于智能家具的防潮衣柜的柜体正视结构示意图；

[0035] 图4为本发明一种基于智能家具的防潮衣柜的左连接架和右连接架正视结构示意图；

[0036] 图5为本发明一种基于智能家具的防潮衣柜的图3中A-A处剖面结构示意图；

[0037] 图6为本发明一种基于智能家具的防潮衣柜的图3中B-B处剖面结构示意图；

[0038] 图7为本发明一种基于智能家具的防潮衣柜的图3中C-C处剖面结构示意图；

[0039] 图8为本发明一种基于智能家具的防潮衣柜的图3中D-D处剖面结构示意图；

[0040] 图9为本发明一种基于智能家具的防潮衣柜的图3中E-E处剖面结构示意图；

[0041] 图10为本发明一种基于智能家具的防潮衣柜的图4中F-F处剖面结构示意图；

[0042] 图11为本发明一种基于智能家具的防潮衣柜的图5中G处放大结构示意图；

[0043] 图12为本发明一种基于智能家具的防潮衣柜的图5中H处放大结构示意图。

[0044] 图中：1、柜体；2、柜门；3、空间调节机构；301、分隔板；302、滚轮；303、滚轮槽；304、第一滑槽；305、第二滑槽；306、滑块；307、第一连接管；308、第二连接管；309、限位斜块；310、排气槽；311、支撑架；312、左连接架；313、右连接架；314、活动槽；315、定位杆；316、第一弹簧；317、限位板；318、定位孔；4、辅助防潮机构；401、放置槽；402、热风机；403、运输槽；404、椭圆凹槽；405、引导槽；406、第一排气孔；407、运输孔；408、第一凹槽；409、第二凹槽；410、第二排气孔；411、排气管；412、第三连接管；413、连接槽；414、第一连接板；415、引导杆；416、第二弹簧；417、密封板；418、密封槽；419、第三滑槽；420、第二连接板；421、活动板；422、固定杆；423、限位孔；424、限位杆；5、湿度传感器。

具体实施方式

[0045] 下面将结合本发明实施例，对本发明实施例中的技术方案进行清楚、完整地描述，显然，所描述的实施例仅仅是本发明一部分实施例，而不是全部的实施例。基于本发明中的实施例，本领域普通技术人员在没有做出创造性劳动前提下所获得的所有其他实施例，都属于本发明保护的范围。

[0046] 如图1所示，一种基于智能家具的防潮衣柜，包括柜体1，柜体1的内部安装有空间调节机构3，且空间调节机构3用于让使用者根据自身所需的空间随意进行调整；柜体1的正

表面安装有柜门2柜体1的内部安装有用于配合空间调节机构3对柜体1内部进行防潮除湿的辅助防潮机构4，且辅助防潮机构4与空间调节机构3之间互相连接；柜体1的内部两端分别安装有用于对柜体1内部湿气进行检测的湿度传感器5。

[0047] 如图3与图7所示，其中，空间调节机构3包括有分隔板301，分隔板301活动安装在柜体1的内部，分隔板301后侧的上下两端分别活动安装有滚轮302；柜体1内部后侧的上下两端分别设于滚轮槽303，滚轮302分别活动安装在滚轮槽303的内部；分隔板301远离第一滑槽304的一侧上端与柜体1之间分别固定安装有支撑架311，且支撑架311之间相对平行。

[0048] 使用者可以根据自身所需的空间大小，随意的对柜体1内部空间进行调整，从而更加方便使用者对衣柜进行使用，同时辅助防潮机构4可以根据柜体1内部的空间调整同时进行调整，从而避免了在对衣柜内部的空间调整完成后，衣柜内部的的防潮机构无法正常工作，更加的简单便捷；

[0049] 然后使用者可以通过滚轮302与滚轮槽303的配合，来对分隔板301的位置进行调整，来初步分出柜体1内部两端的空间大小，更加的简单便捷。

[0050] 如图5与图6所示，其中，分隔板301的一侧设有若干第一滑槽304；柜体1的内部且靠近第一滑槽304的一侧分别设有若干第二滑槽305，且第一滑槽304与第二滑槽305之间一一对应；相对平行的第一滑槽304与第二滑槽305内部分别活动安装有滑块306，滑块306互相靠近的一侧分别固定安装有若干第一连接管307。

[0051] 然后使用者可以根据衣物、被单等物品所需放置的数量，来把滑块306分别卡入第一滑槽304与第二滑槽305的内部，然后使用者即可把衣物等放置在第一连接管307与第二连接管308的上端，更加的简单便捷。

[0052] 如图6与图12所示，其中，第一连接管307的内部且互相靠近的一端分别活动安装有第二连接管308的内部；第一连接管307的内部且互相靠近的一端分别设有凸块，第二连接管308的两端分别设于限位斜块309，限位斜块309与凸块之间卡合连接，第一连接管307与第二连接管308的管身外侧分别贯穿设有用于对风力进行引导的排气槽310。

[0053] 使用者可以把第二连接管308在第一连接管307的内部进行滑动，从而调整滑块306、第一连接管307与第二连接管308之间整体的宽度，从而更加适配各种大小的空间，更加便于使用者对柜体1内部的空间进行调整；

[0054] 并且在辅助防潮机构4进行工作的过程中，热风会通过排气槽310分别对每层第一连接管307与第二连接管308上端的衣物进行吹动，从而避免由于柜体1内部的湿气过重，造成的柜体1的内部产生潮湿、生霉等情况，更好的对衣物与柜体1进行防护。

[0055] 如图3、图4与图7所示，其中，位于分隔板301上的支撑架311一侧安装有左连接架312，位于柜体1上的支撑架311一侧安装有右连接架313，且左连接架312与右连接架313之间卡合连接；分隔板301的内部设有活动槽314，活动槽314的内部活动贯穿安装有定位杆315，定位杆315位于活动槽314内部的杆身外侧安装有限位板317，位于限位板317与活动槽314之间的定位杆315杆身外侧套设安装有第一弹簧316；柜体1的内部后侧表面设有若干定位孔318，定位杆315的后端卡合安装在定位孔318。

[0056] 使用者在对分隔板301的位置进行调整的过程中，支撑架311带动左连接架312与右连接架313之间进行相对移动，从而便于使用者通过衣架对衣物进行放置，也便于后期热风会通过第二排气孔410对衣物进行吹动；

[0057] 然后在使用者对分隔板301的位置进行调整时，先对定位杆315进行拉动，让定位杆315带动限位板317对第一弹簧316进行挤压，同时定位杆315脱离定位孔318的内部，然后使用者对分隔板301的位置调整完成后，即可松开定位杆315，让定位杆315通过第一弹簧316的推动进行复位工作，重新卡入定位孔318的内部，完成对分隔板301的定位工作。

[0058] 如图7与图9所示，其中，辅助防潮机构4包括有运输槽403与排气管411，运输槽403设于柜体1的内部下端；柜体1的内部后端设有放置槽401，且放置槽401与运输槽403之间互相连接，运输槽403的内部安装有热风机402，运输槽403的内部后侧贯穿设有吸气孔，且吸气孔的内部安装有滤网；柜体1内部下端的两侧分别设有椭圆凹槽404，且椭圆凹槽404与运输槽403之间互相连接。

[0059] 辅助防潮机构4可以根据柜体1内部空间的调整进行调整，从而既可以避免在衣柜内部的空间调整完成后，衣柜内部的防潮装置无法正常工作，也可以更加快速便捷的对柜体1内部的各个角落进行吹动，从而提高对柜体1内部的烘干效率，减少柜体1内部含有的湿气，更好的对衣物等进行防护；

[0060] 然后在需要对柜体1的内部进行烘干时，热风机402通过吸气孔对运输槽403的内部吹入干燥热空气，然后热空气则会通过运输槽403分别进入椭圆凹槽404、第一凹槽408与第二凹槽409的内部，然后在分别通过椭圆凹槽404、第一凹槽408与第二凹槽409进入柜体1的内部，对柜体1内部的衣物进行烘干工作，减少柜体1内部的湿气含量，更好的对其进行防护。

[0061] 如图8与图9所示，其中，柜体1的内部下表面设有用于对风力进行引导的引导槽405，引导槽405的内部分别贯穿设有若干第一排气孔406，且第一排气孔406与椭圆凹槽404之间互相连接；柜体1的内部两端分别设有第一凹槽408与第二凹槽409，第一凹槽408与第二凹槽409的内部下端分别贯穿设有运输孔407，且运输孔407与运输槽403之间互相连接，第一凹槽408的内部且靠近支撑架311的一侧贯穿设有若干第二排气孔410。

[0062] 热气通过运输槽403与运输孔407分别进入椭圆凹槽404、第一凹槽408与第二凹槽409的内部，然后进入椭圆凹槽404内部的热气则通过第一排气孔406进入引导槽405的内部，然后在通过引导槽405对气流进行引导，使得气流可以快速的流动至柜体1内部的整个下端，从而更好的柜体1的内部进行防潮处理；

[0063] 而通过运输孔407进入第一凹槽408内部的热气则会通过第二排气孔410进行排出，对通过衣架挂在柜体1内部的衣物等进行吹动，减少衣物、以及柜体1内部的湿气含量，更好的对其进行防护；

[0064] 然后通过运输孔407进入第二凹槽409内部的热气则会通过排气管411进入柜体1或第一连接管307与第二连接管308的内部，当无需进入第一连接管307与第二连接管308内部的热气则直接通过排气管411进入柜体1的内部，对衣物进行初步吹动烘干，而进入第一连接管307与第二连接管308内部的热气则会通过排气槽310对衣物的下端进行吹动，从而配合未与滑块306之间连接的排气管411全方位的对衣物进行快速烘干，更加的便捷与快速。

[0065] 如图11所示，其中，排气管411分别活动贯穿安装在第二滑槽305的内部，且排气管411的一端与第二凹槽409之间互相连接，排气管411与第一连接管307之间一一对应；排气管411远离第二凹槽409的一端分别活动安装在连接槽413的内部，连接槽413分别设于滑块

306的内部，连接槽413的内部贯穿安装有第三连接管412，且第三连接管412分别与排气管411和第一连接管307之间互相连接。

[0066] 使用者在需要对第一连接管307与第二连接管308进行安装时，先通过活动板421与密封板417带动第一连接板414与排气管411进行移动，让排气管411离开第二滑槽305的内部，然后使用者即可通过滑块306与第一滑槽304和第二滑槽305的配合，对第一连接管307与第二连接管308进行安装，然后在安装完成后，使用者即可把排气管411插入连接槽413的内部，让排气管411与第三连接管412和第一连接管307之间互相连接，从而让热空气进入第一连接管307与第二连接管308的内部。

[0067] 如图11所示，其中，排气管411位于第二凹槽409内部的一端固定贯穿安装在第一连接板414的内部，第一连接板414分别活动安装在第二凹槽409的内部，第二凹槽409的内部分别固定安装有若干引导杆415，第一连接板414分别活动贯穿安装在引导杆415的杆身外侧，引导杆415的杆身外侧分别套设安装有第二弹簧416；每个第一连接板414的前端分别与密封板417之间互相连接，密封板417分别卡合安装在密封槽418的内部，密封槽418分别设于第二凹槽409的内部。

[0068] 通过第一连接板414把位于每个第二滑槽305内部的排气管411进行连接，从而可以根据使用者对滑块306的安装位置，单独对该第二滑槽305内部的排气管411进行调整，从而既可以便于使用者随意的对柜体1内部的空间进行调整，也便于辅助防潮机构4可以根据柜体1内部空间的调整而调整，让辅助防潮机构4更好的对柜体1的内部进行防潮工作；

[0069] 然后通过密封板417与密封槽418的配合，对第二凹槽409与第三滑槽419之间进行隔离，避免第二凹槽409内部的空气产生泄漏，提高第二凹槽409内部的压强，从而更加便于空气在第二凹槽409与排气管411的内部进行流动。

[0070] 如图3与图11所示，其中，柜体1的正表面贯穿设有若干第三滑槽419，且第三滑槽419与密封板417之间一一对应，第三滑槽419的内部分别活动安装有第二连接板420，且第二连接板420与密封板417之间互相连接，第三滑槽419的内部分别活动安装有活动板421，活动板421的一端内部分别固定安装有固定杆422，固定杆422分别活动贯穿安装在第二连接板420的内部；第三滑槽419的内部分别固定安装有限位杆424，活动板421正表面的上下两端分别设有限位孔423，限位杆424卡合安装在限位孔423的内部。

[0071] 使用者在需要对排气管411的位置进行移动时，可以通过活动板421带动第二连接板420与密封板417沿着第三滑槽419与密封槽418进行滑动，让密封板417带动第一连接板414对第二弹簧416进行挤压，然后在使用者对滑块306安装完成后，即可松开活动板421，让第二弹簧416对第一连接板414进行推动，使得第一连接板414带动排气管411卡入连接槽413的内部，让其与第一连接管307之间互相连接。

[0072] 该一种基于智能家具的防潮衣柜的工作原理：

[0073] 使用时，首先使用者通过滚轮302与滚轮槽303的配合，对分隔板301的位置进行调整，同时左连接架312与右连接架313配合分隔板301进行调整工作，然后在分隔板301的位置调整完成后，即可通过定位杆315与定位孔318的配合，对分隔板301进行定位工作；

[0074] 然后使用者可以根据滑块306安装的位置，通过活动板421与第一连接板414的配合，对该位置内的排气管411进行调整，然后使用者把滑块306安装进第一滑槽304与第二滑槽305的内部，在滑块306安装完成后，即可松开活动板421，让第一连接板414通过第二弹簧

416的推动，从而带动排气管411卡入连接槽413的内部，让排气管411与第一连接管307之间互相连接；

[0075] 然后在湿度传感器5感应出柜体1内部的湿度高于设定湿度时，湿度传感器5则会把数据传输至控制器的内部，而后控制器则会启动热风机402，让热风机402把干燥热空气传输至运输槽403的内部；

[0076] 然后进入运输槽403内部的热空气通过引导分别进入椭圆凹槽404、第一凹槽408与第二凹槽409的内部，然后进入椭圆凹槽404内部的热气则通过第一排气孔406进入引导槽405的内部，然后在通过引导槽405对气流进行引导，使得气流可以快速的流动至柜体1内部的整个下端，然后进入第一凹槽408内部的热气则会通过第二排气孔410进行排出，对通过衣架挂在柜体1内部的衣物等进行吹动，然后进入第二凹槽409内部的热气则会通过排气管411进入柜体1或第一连接管307与第二连接管308的内部，当无需进入第一连接管307与第二连接管308内部的热气则直接通过排气管411进入柜体1的内部，对衣物进行初步吹动烘干，而进入第一连接管307与第二连接管308内部的热气则会通过排气槽310对衣物的下端进行吹动，全方位的对柜体1与衣物进行快速烘干，避免柜体1的内部湿气过重，造成的衣物损坏等情况。

[0077] 显然，本发明的上述实施例仅仅是为清楚地说明本发明所做的举例，而并非是对本发明实施方式的限定，对于所属领域的普通技术人员来说，在上述说明的基础上还可以做出其它不同形式的变化或变动，这里无法对所有的实施方式予以穷举，凡是属于本发明的技术方案所引申出的显而易见的变化或变动仍处于本发明的保护范围之列。

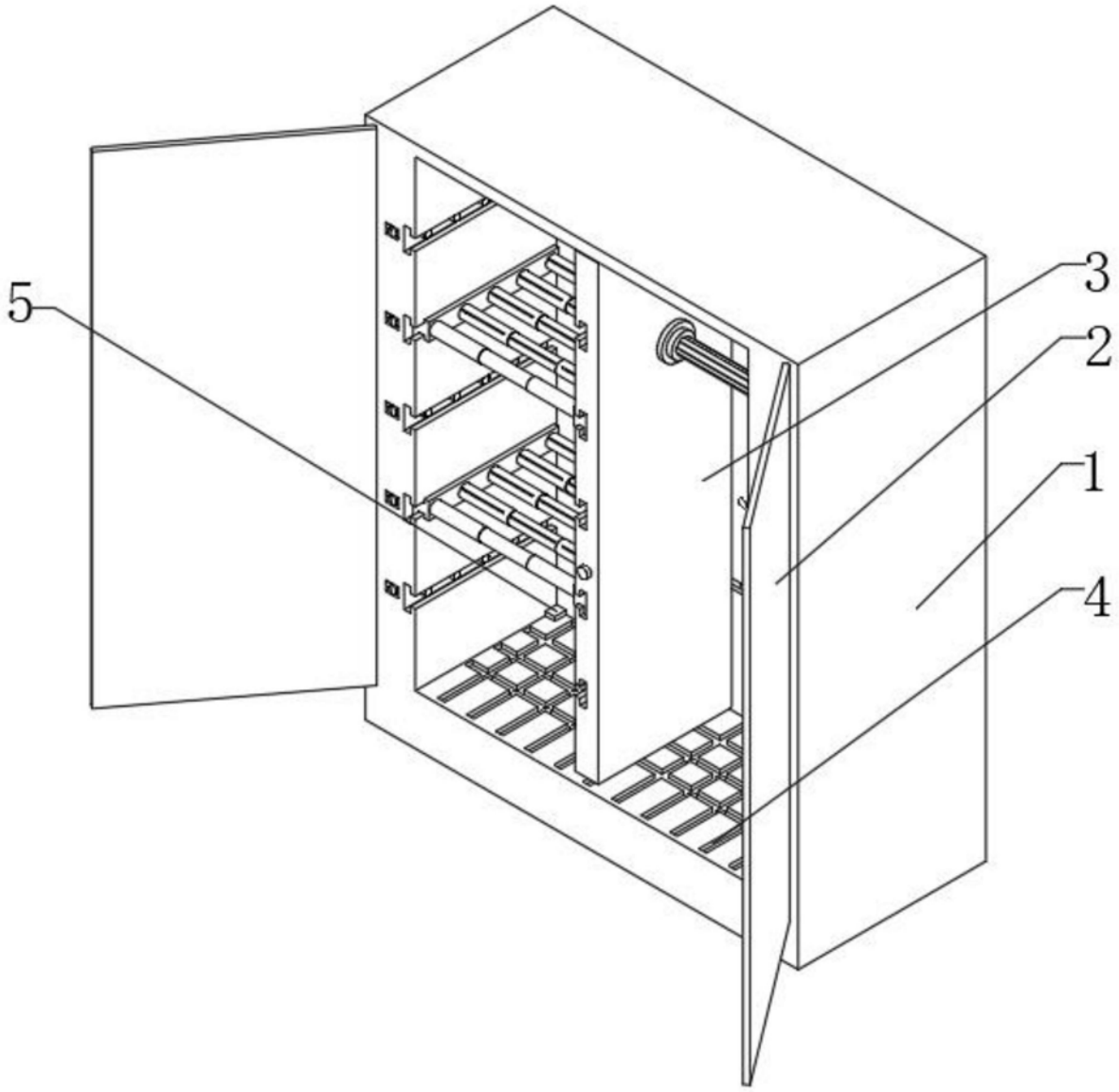

图1

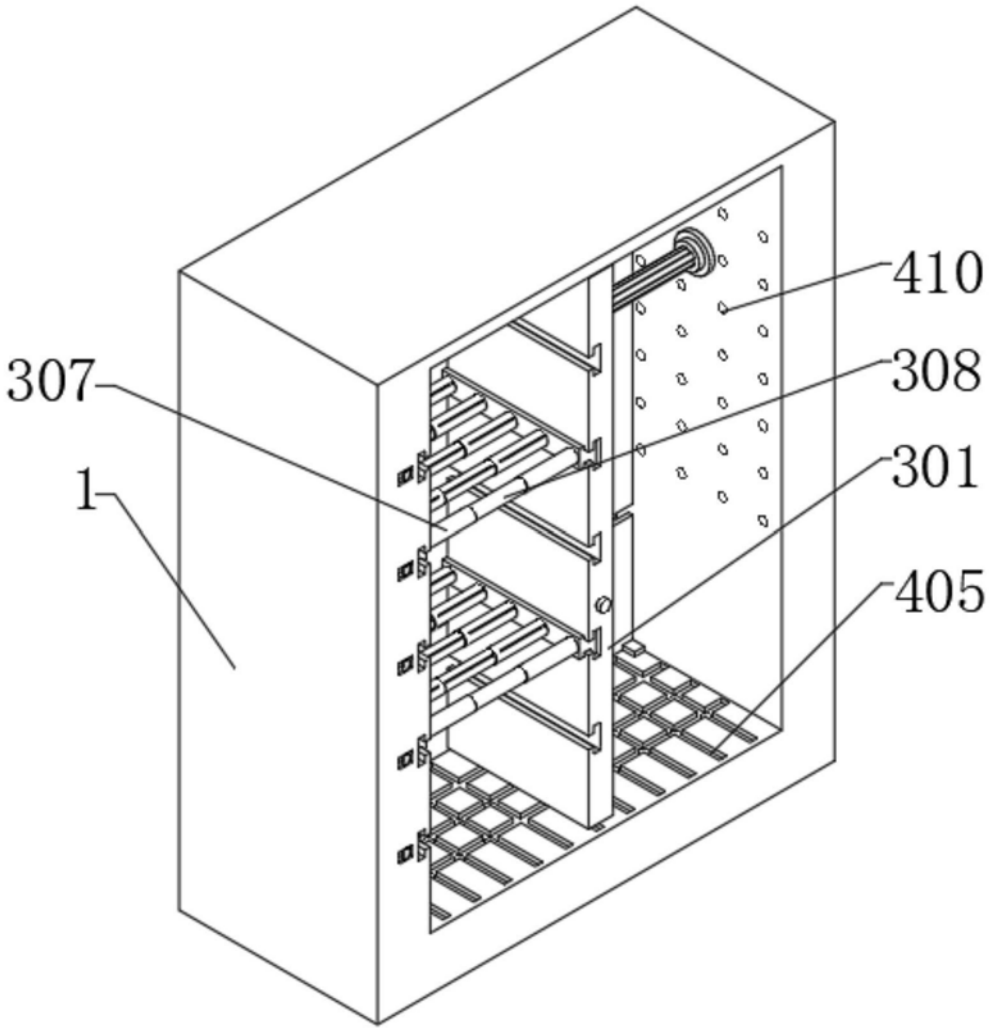

图2

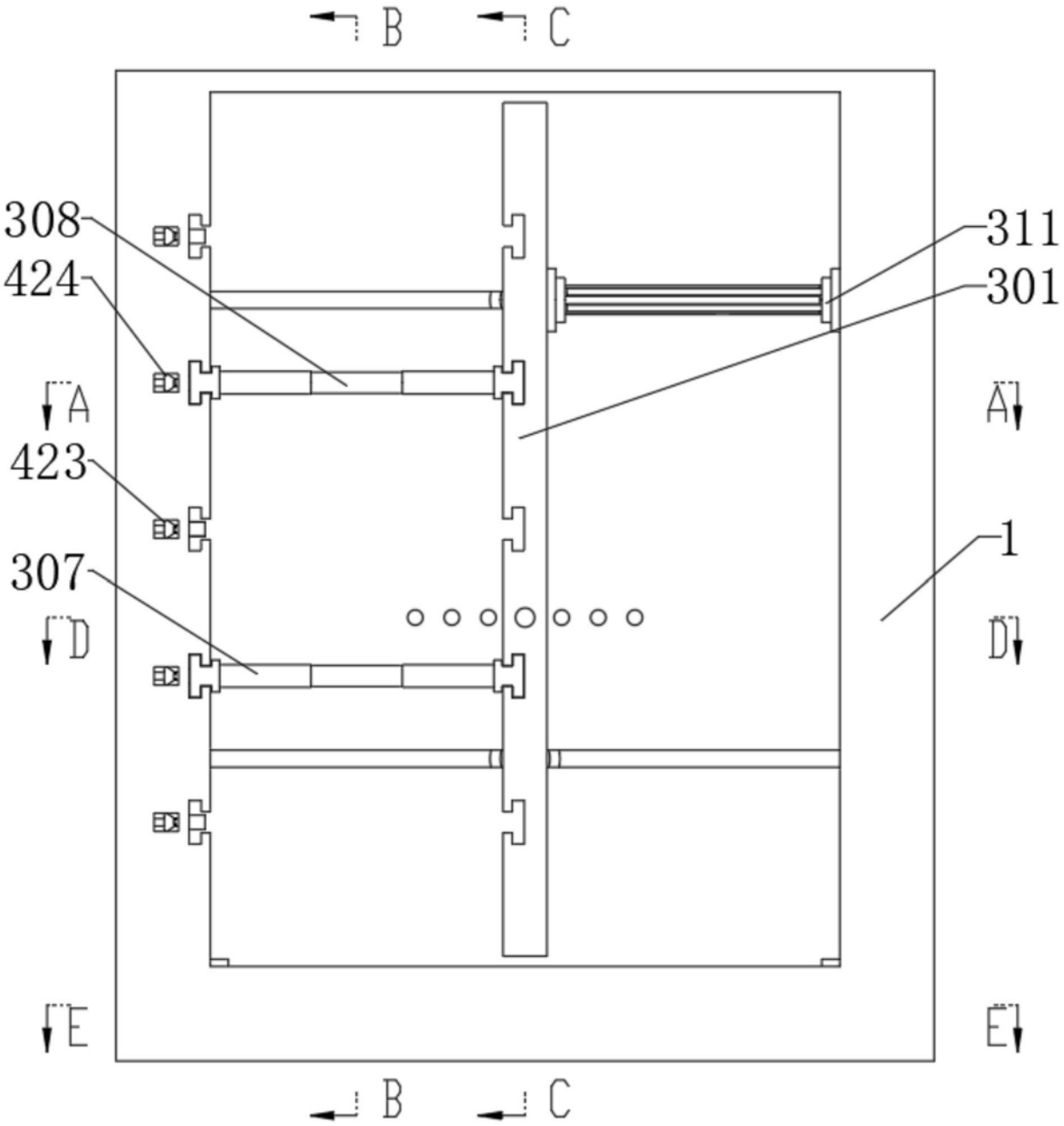

图3



图4

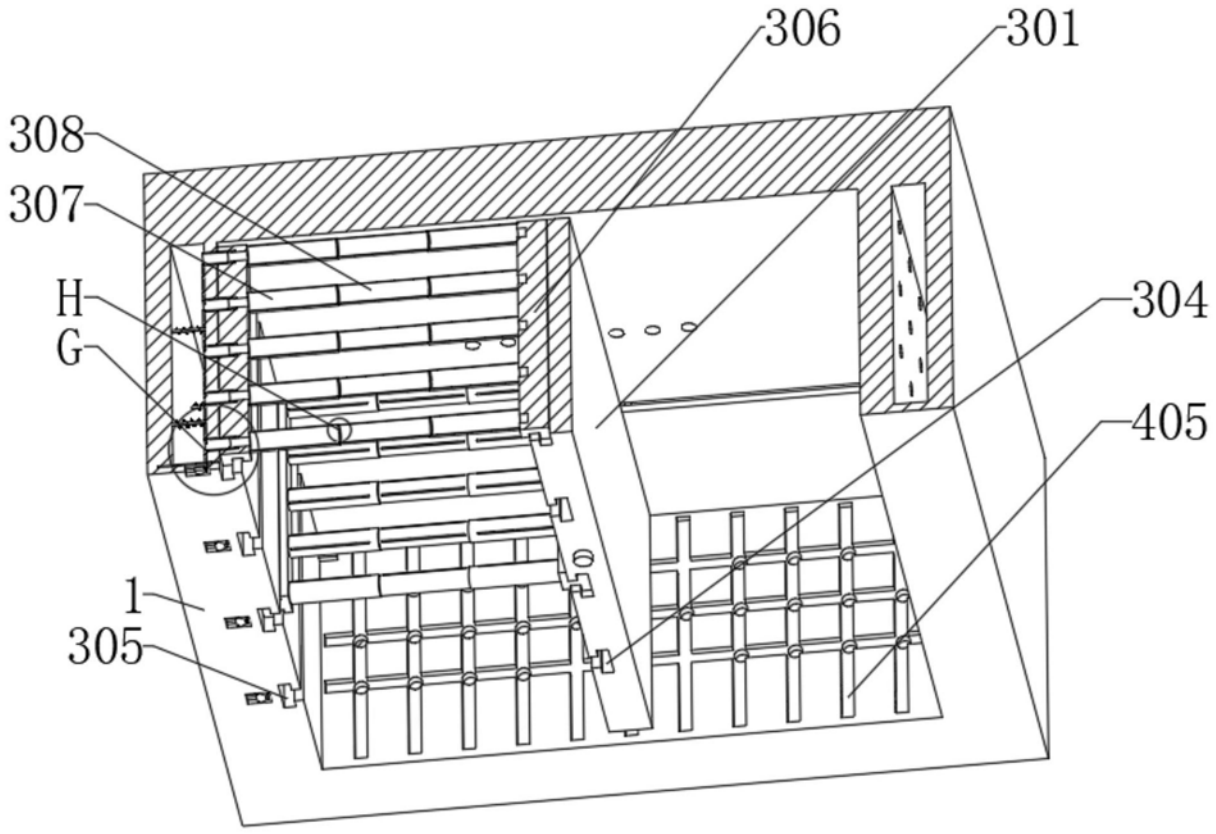

图5

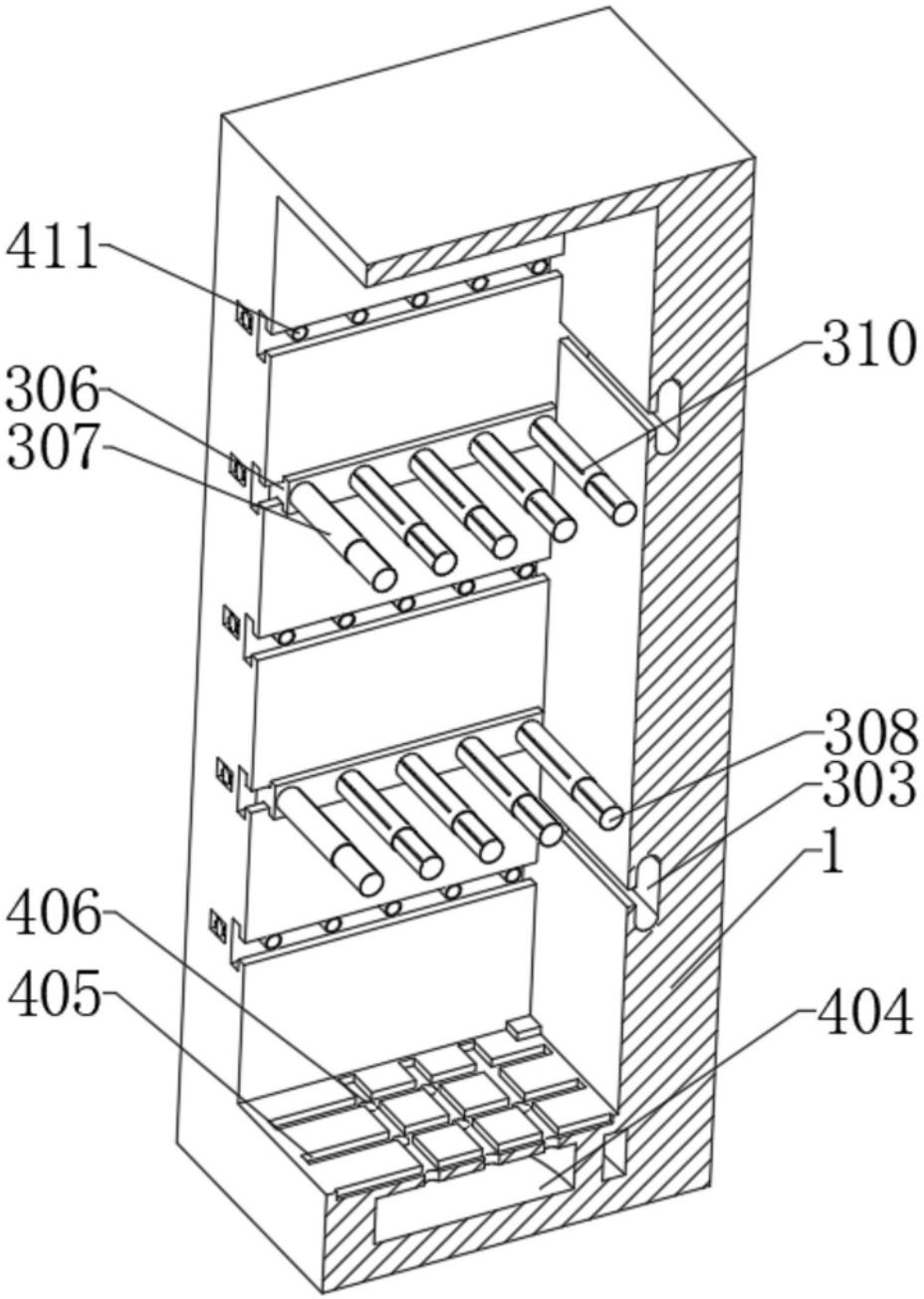

图6

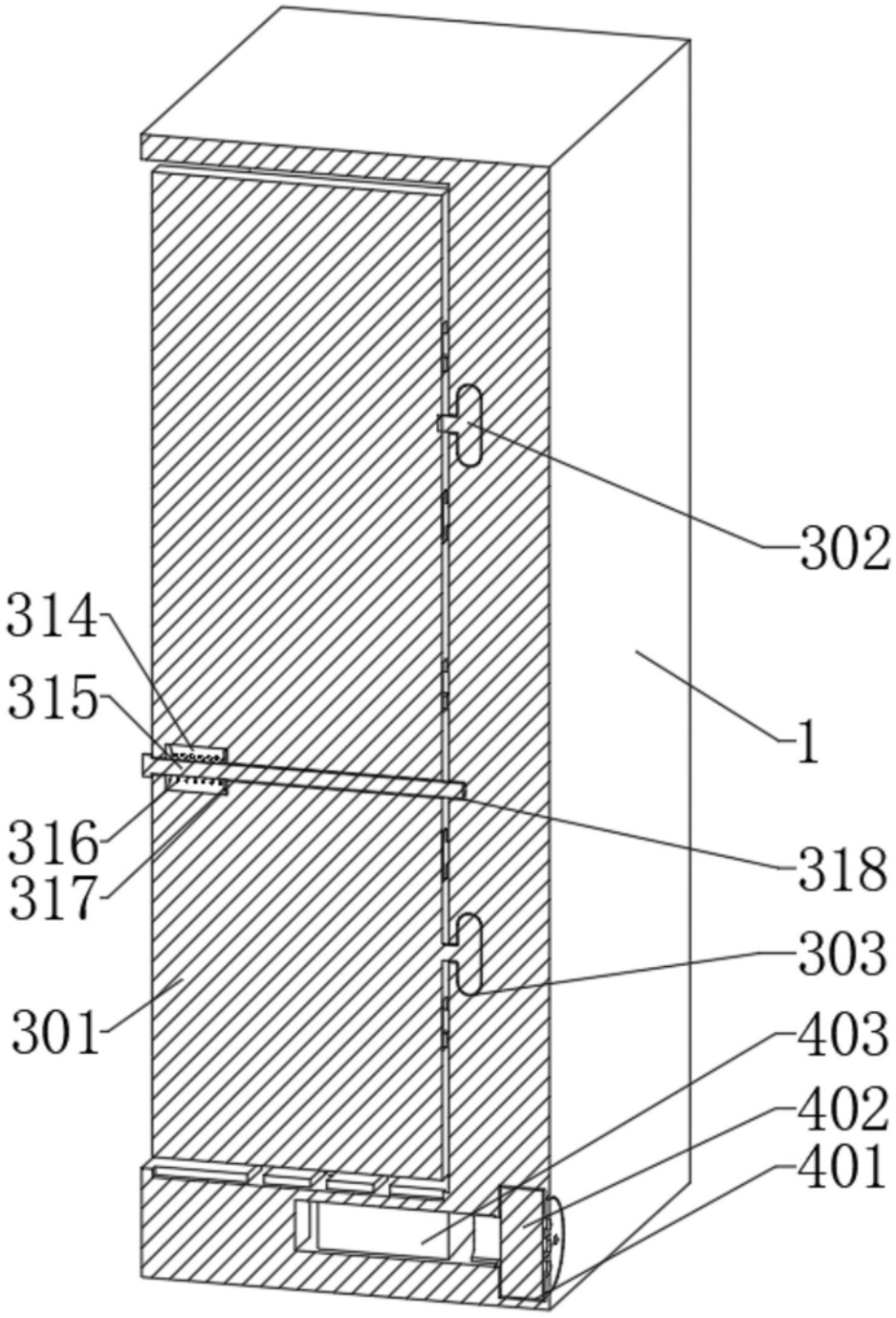

图7

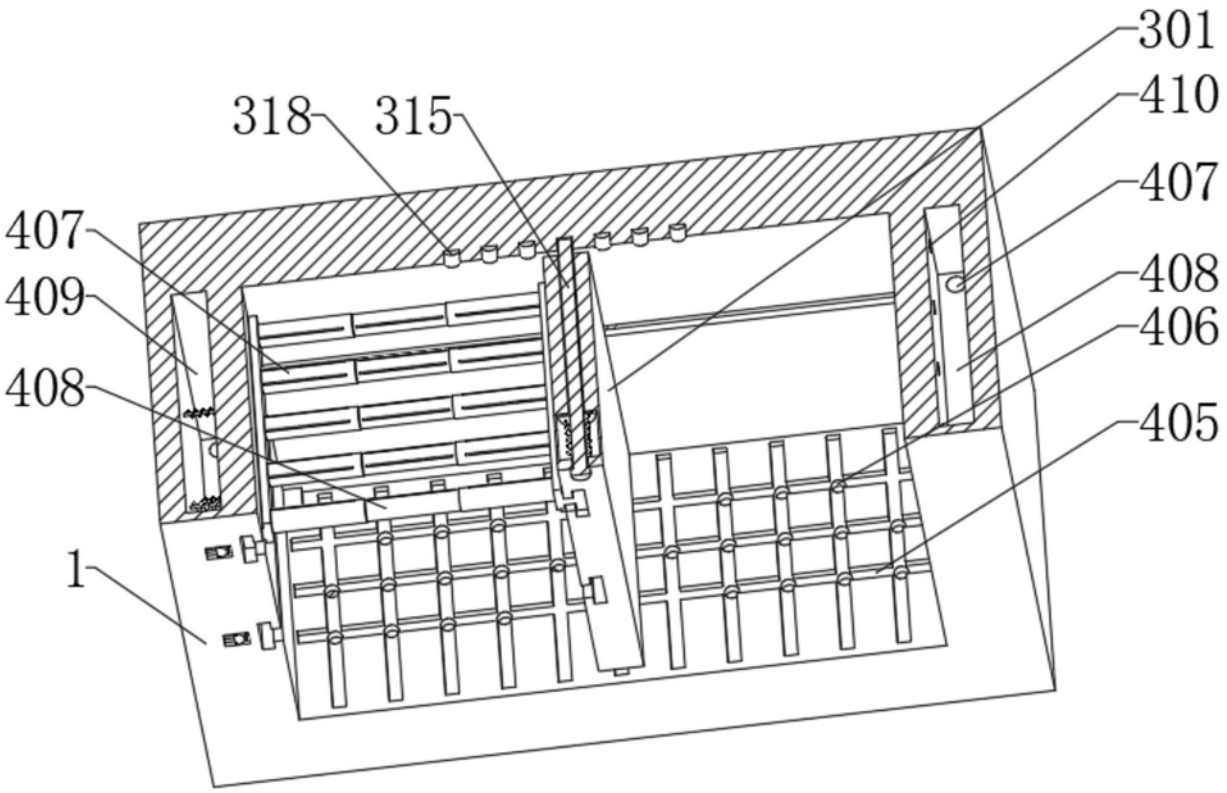

图8

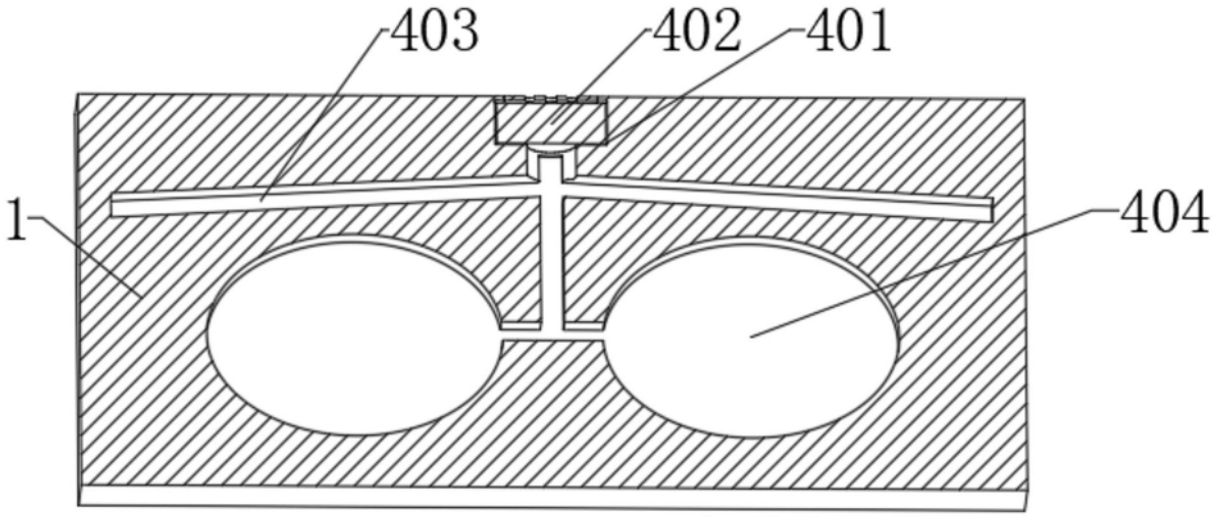

图9

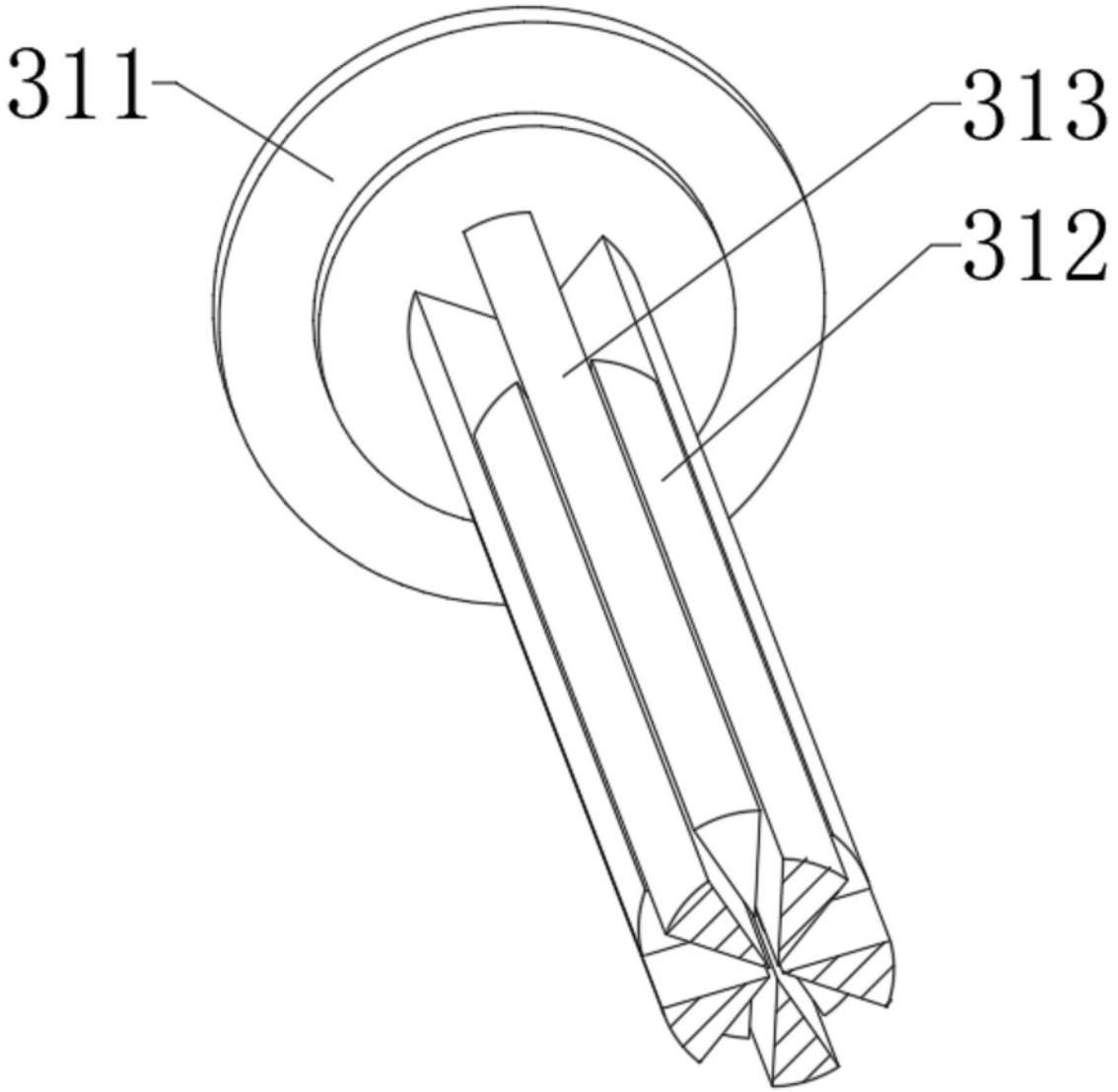

图10

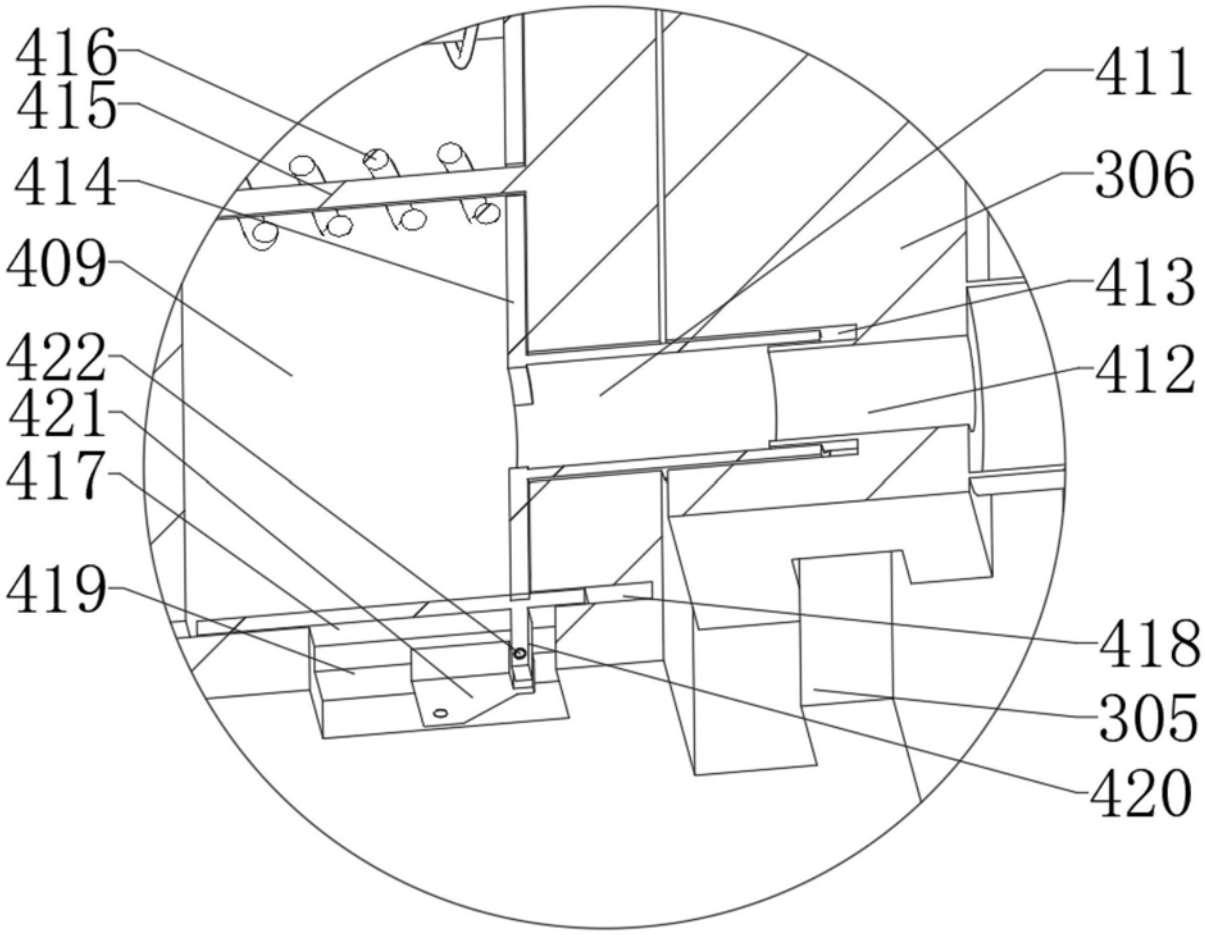

图11

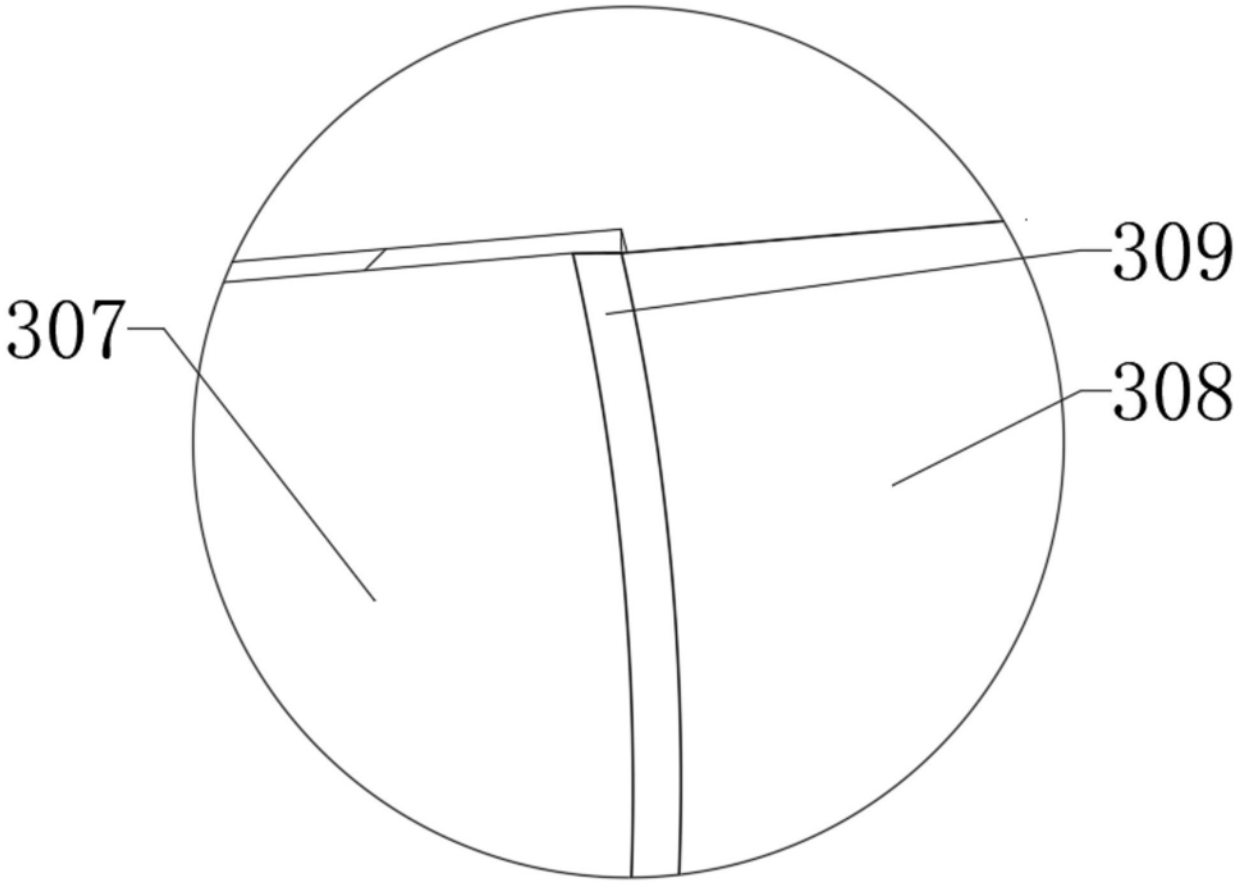

图12