(19)中华人民共和国国家知识产权局

(12)实用新型专利

(10)授权公告号 CN 204288722 U
(45)授权公告日 2015.04.22

(21)申请号 201420697419.2

(22)申请日 2014.11.20

(73)专利权人 单晓峰
地址 321004 浙江省金华市兰溪市云山街道邻仙小区7幢1单元502室

(72)发明人 单晓峰

(74)专利代理机构 北京科亿知识产权代理事务所（普通合伙） 11350
代理人 汤东凤

(51)Int.Cl.
G09F 13/00(2006.01)

权利要求书1页 说明书2页 附图3页

(54)实用新型名称

一种便于展示的荧光板结构

(57)摘要

本实用新型公开了一种便于展示的荧光板结构，包括框架，以及安装在框架上端的中心透明板；所述中心透明板设置有两块，且分别安装在框架前后两端；所述框架下端通过设置铰接件和活动连接件活动安装有太阳能电板；所述框架侧端设置有滑槽架；所述滑槽架内侧两端安装有格挡板；所述滑槽架到格挡板内腔插装有防误擦抹片；所述防误擦抹片为透明结构设置；其结构简单、使用方便，能够很好地防止误擦抹现象，便于展示，而且通过双面荧光结构显示能够更好地便于效果展示，同时能够更好地调整太阳能电板的角度，使其满足照射要求，提高发电效率。

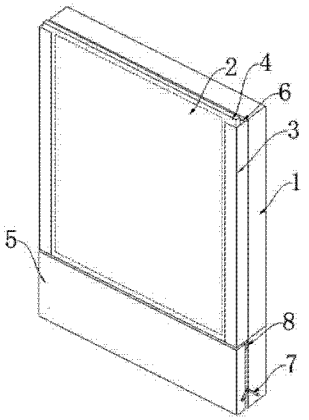

CN 204288722 U

1.一种便于展示的荧光板结构，包括框架，以及安装在框架上端的中心透明板；其特征在于：所述中心透明板设置有两块，且分别安装在框架前后两端；所述框架下端通过设置铰接件和活动连接件活动安装有太阳能电板；所述框架侧端设置有滑槽架；所述滑槽架内侧两端安装有格挡板；所述滑槽架到格挡板内腔插装有防误擦抹片；所述防误擦抹片为透明结构设置。

2.根据权利要求 1 所述的便于展示的荧光板结构，其特征在于：所述格挡板距边框表面距离为 5-8mm。

一种便于展示的荧光板结构

技术领域

[0001] 本实用新型具体涉及一种便于展示的荧光板结构，属于荧光板用具领域。

背景技术

[0002] 荧光板是一种新型的 LED 广告展示产品，广泛应用于商业、教育行业、以及餐饮、娱乐行业，具有环保、寿命长和可反复使用的效果，适用于各种需要经常更换内容的告示，招牌；然而，现有的荧光板大多是采用单面荧光书写结构，这样只能形成单面荧光效果，不能很好地用于双面荧光书写；而大多荧光板在展示过程中，容易发生因小孩任意玩耍而导致荧光板上的字体被随意擦拭的现象，给展示带来了不便；而且现有的荧光板虽然也有安装太阳能电板，但一般都是安装在其内部，这样结构会影响太阳能电板的效果，同时不能很好地根据荧光板展示的角度来很好地调节太阳能电板的角度，使太阳能电板的发电效率受到影响。

发明内容

[0003] 针对上述问题，本实用新型要解决的技术问题是提供一种便于展示的荧光板结构，其结构简单，能够有效避免荧光板上的字体被随意擦拭的现象，同时可双面荧光显示，给展示带来了方便，而且能够根据需要调节太阳能电板的角度，提高发电效率。

[0004] 本实用新型的便于展示的荧光板结构，包括框架，以及安装在框架上端的中心透明板；所述中心透明板设置有两块，且分别安装在框架前后两端；所述框架下端通过设置铰接件和活动连接件活动安装有太阳能电板；所述框架侧端设置有滑槽架；所述滑槽架内侧两端安装有格挡板；所述滑槽架到格挡板内腔插装有防误擦抹片；所述防误擦抹片为透明结构设置。

[0005] 作为优选，所述格挡板距边框表面距离为 5-8mm。

[0006] 本实用新型有益效果：本实用新型结构简单、使用方便，能够很好地防止误擦抹现象，便于展示，而且通过双面荧光结构显示能够更好地便于效果展示，同时能够更好地调整太阳能电板的角度，使其满足照射要求，提高发电效率。

附图说明

[0007] 为了易于说明，本实用新型由下述的具体实施及附图作以详细描述。

[0008] 图 1 为本实用新型便于展示的荧光板结构的整体结构图；

[0009] 图 2 为本实用新型便于展示的荧光板结构的右上端格挡板结构放大图；

[0010] 图 3 本实用新型便于展示的荧光板结构的具体实施例结构示意图。

[0011] 1- 框架；2- 中心透明板；3- 滑槽架；4- 防误擦抹片；5- 太阳能电板；6- 格挡板；7- 活动连接件；8- 铰接件。

具体实施方式

[0012] 如图 1 和图 3 所示，本实用新型的便于展示的荧光板结构，当其在展示使用过程中，通过双面中心透明板 2 结构的设置，便于双面展示，增大展示效果，同时通过防误擦抹片 4 安装在滑槽架 3 的结构能够有效地避免因小朋友在玩耍时而导致荧光板上的字体被随意擦拭的现象，而如图 2 所示，由于所述格挡板 6 的设置，可以较好地保持防误擦抹片 4 到中心透明板 2 有一定的距离，能够有效地阻挡防误擦抹片 4 过于贴合中心透明板 2，从而避免字体被防误擦抹片 4 刮擦的现象，不影响展示效果，同时所述框架 1 下端通过活动铰接件 8 和连接件 7 活动安装有太阳能电板 5，所述太阳能电板 5 上端是通过铰接件 8 连接框架 1，下端由通过活动连接件 7 连接框架 1，由于活动连接件 7 主要是通过连接条铰接而成，能够很方便地根据荧光板展示倾斜角度的不同来实时通过控制活动连接件 7 来调节太阳能电板 5 的角度，满足光照要求，很好地利用太阳能电板 5，而整体工作电路安装在框架 1 下端，与太阳能电板 5 等连接，结构简单紧凑，方便荧光板使用。

[0013] 其中，实施例中的所述格挡板 6 距边框 1 表面距离为 5-8mm。

[0014] 本实用新型结构简单、使用方便，能够很好地防止误擦抹现象，便于展示，而且通过双面荧光结构显示能够更好地便于效果展示，同时能够更好地调整太阳能电板的角度，使其满足照射要求，提高发电效率。

[0015] 上面所述的实施例仅仅是对本实用新型的优选实施方式进行描述，并非对本实用新型的构思和范围进行限定。在不脱离本实用新型设计构思的前提下，本领域普通人员对本实用新型的技术方案做出的各种变型和改进，均应落入到本实用新型的保护范围，本实用新型请求保护的技术内容，已经全部记载在权利要求书中。

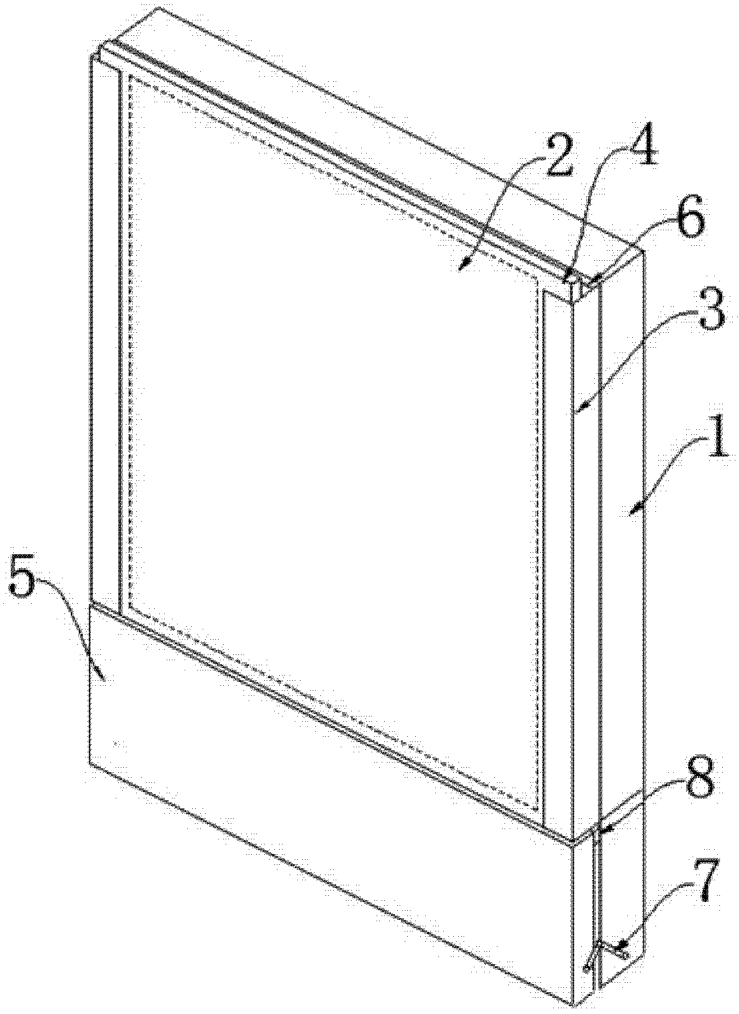

图 1

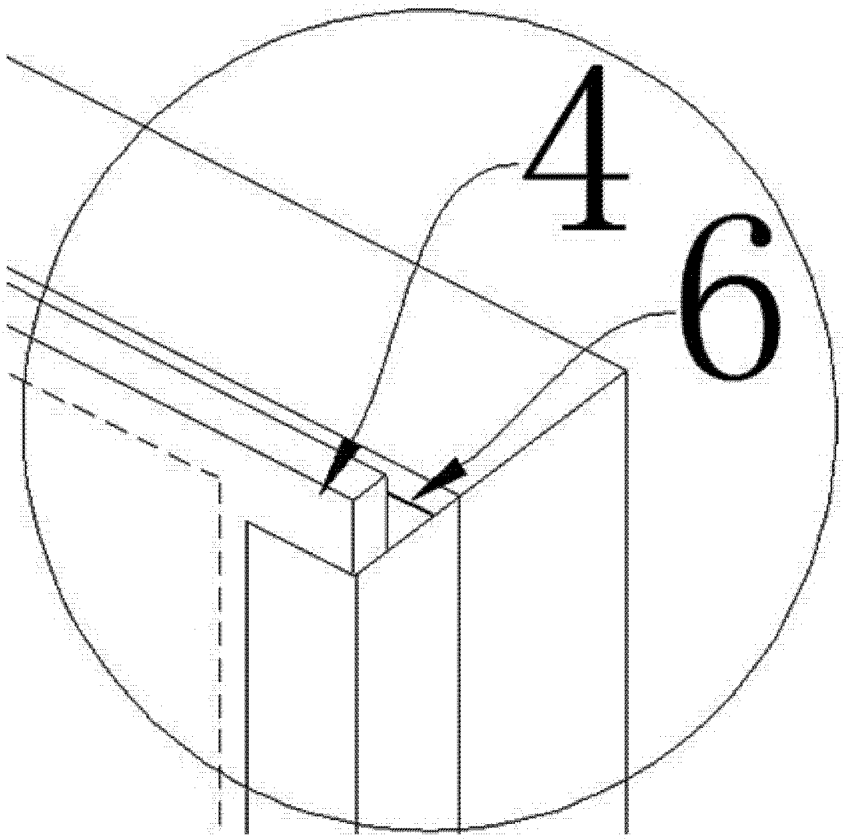

图 2

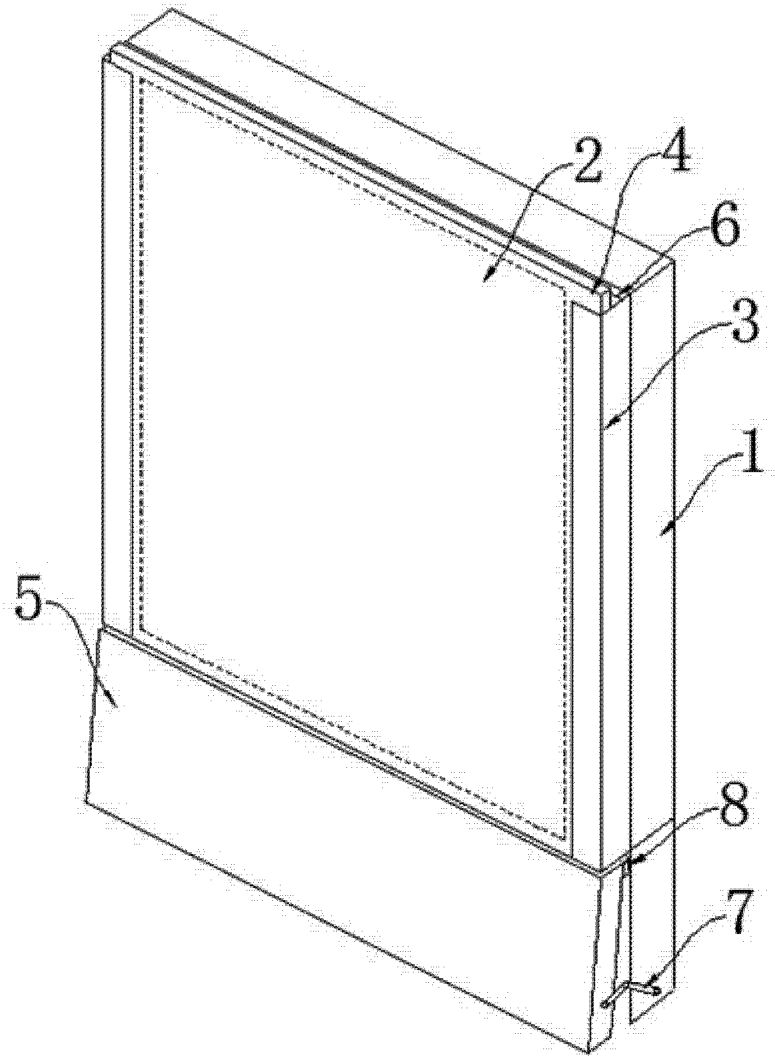

图 3