(19)中华人民共和国国家知识产权局

(12)发明专利申请

(10)申请公布号 CN 107401905 A
(43)申请公布日 2017.11.28

(21)申请号 201710728661.X

(22)申请日 2017.08.23

(71)申请人 苏州岭潮织造有限公司
地址 215200 江苏省苏州市吴江区盛泽镇荷花村

(72)发明人 张苏楠

(74)专利代理机构 南京正联知识产权代理有限公司 32243
代理人 顾伯兴

(51)Int.Cl.
F26B 13/02(2006.01)
F26B 13/10(2006.01)
F26B 21/00(2006.01)
F26B 25/10(2006.01)

权利要求书1页 说明书3页 附图2页

(54)发明名称

一种可高效烘干的纺织布烘干机

(57)摘要

本发明公开了一种可高效烘干的纺织布烘干机，包括烘干箱，所述烘干箱内腔的两侧均设有传动装置，所述传动装置的内腔通过转轴活动连接有皮带轮，两个皮带轮通过皮带活动传动连接，所述皮带的表面开设有漏孔，所述烘干箱的两侧均开设有进出口，所述烘干箱的背面设有热风机，所述热风机的输入端设有吸风管，所述热风机的输出端设有出风管，所述出风管的两端贯穿并延伸至烘干箱的内腔。本发明通过进出口、控制器、第一连接管、第二连接管、出风管、出风头、皮带、漏孔、传动装置、转轴、皮带轮、吸风管和热风机相互配合，可在烘干机对纺织布进行烘干时，对纺织布起到高效烘干的作用。

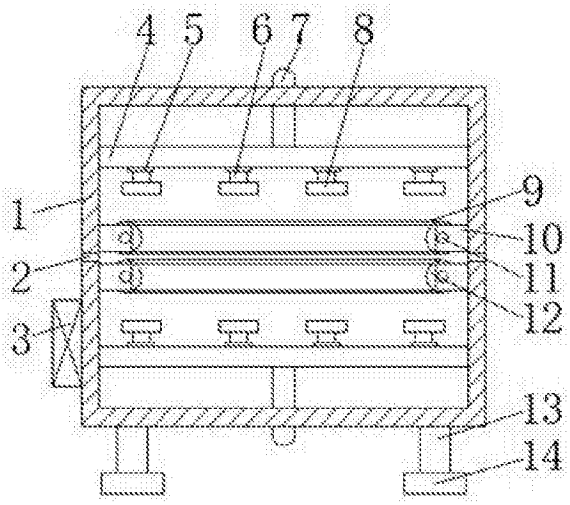

CN 107401905 A

1.一种可高效烘干的纺织布烘干机，包括烘干箱(1)，其特征在于：所述烘干箱(1)内腔的两侧均设有传动装置(10)，所述传动装置(10)的内腔通过转轴(11)活动连接有皮带轮(12)，两个皮带轮(12)通过皮带(9)活动传动连接，所述皮带(9)的表面开设有漏孔(91)，所述烘干箱(1)的两侧均开设有进出口(2)，所述烘干箱(1)的背面设有热风机(16)，所述热风机(16)的输入端设有吸风管(15)，所述热风机(16)的输出端设有出风管(7)，所述出风管(7)的两端贯穿并延伸至烘干箱(1)的内腔，所述出风管(7)远离热风机(16)的一端设有第一连接管(4)，所述第一连接管(4)的内侧设有第二连接管(6)，所述第二连接管(6)远离第一连接管(4)的一端设有出风头(8)，所述烘干箱(1)左侧的底部设有控制器(3)，所述控制器(3)与传动装置(10)和热风机(16)电性连接。

2.根据权利要求1所述的一种可高效烘干的纺织布烘干机，其特征在于：所述烘干箱(1)底部的两侧均设有支撑柱(13)，且两个支撑柱(13)的底部均设有防滑垫(14)。

3.根据权利要求1所述的一种可高效烘干的纺织布烘干机，其特征在于：所述第二连接管(6)的数量不少于三个，且三个第二连接管(6)的形状大小一致，第二连接管(6)的外侧与第一连接管(4)的连接处设置有密封圈(5)。

4.根据权利要求1所述的一种可高效烘干的纺织布烘干机，其特征在于：所述热风机(16)的左侧与烘干箱(1)的连接处通过底座(17)固定连接。

5.根据权利要求1所述的一种可高效烘干的纺织布烘干机，其特征在于：所述传动装置(10)的数量为四个，且四个传动装置(10)的形状大小一致，传动装置(10)的外侧与烘干箱(1)的连接处通过固定件固定连接。

一种可高效烘干的纺织布烘干机

技术领域

[0001] 本发明涉及烘干机技术领域，具体为一种可高效烘干的纺织布烘干机。

背景技术

[0002] 烘干机有带式烘干，滚筒烘干，箱式烘干，塔式烘干等几种模式；热源有煤，电，气等；物料在烘干过程中有热风气流式和辐射式等，热风滚筒烘干是热气流从尾部向前运动，与物料充分接触，通过热传导、对流、辐射传热量充分利用；将热能直接传递给物料，使物料的水分在筒体内不断被蒸发，入料口的引风装置将大量的水分、湿气流抽出，防止粉尘外排造成的二次污染；通过内螺旋搅拌、扫散、抄板，推进物料运动，完成整个烘干过程；逆流传导脱湿，避免减少重复烘干程序。

[0003] 纺织布在加工时会使用到烘干机进行烘干，但是，目前市场上现有的烘干机在对纺织布烘干时功能单一，所以烘干机在对纺织布烘干时需要长时间进行烘干，从而大大降低了烘干机的工作效率。

发明内容

[0004] 本发明的目的在于提供一种可高效烘干的纺织布烘干机，具备对纺织布进行高效烘干的优点，解决了现有的烘干机对纺织布烘干效率低的问题。

[0005] 为实现上述目的，本发明提供如下技术方案：一种可高效烘干的纺织布烘干机，包括烘干箱，所述烘干箱内腔的两侧均设有传动装置，所述传动装置的内腔通过转轴活动连接有皮带轮，两个皮带轮通过皮带活动传动连接，所述皮带的表面开设有漏孔，所述烘干箱的两侧均开设有进出口，所述烘干箱的背面设有热风机，所述热风机的输入端设有吸风管，所述热风机的输出端设有出风管，所述出风管的两端贯穿并延伸至烘干箱的内腔，所述出风管远离热风机的一端设有第一连接管，所述第一连接管的内侧设有第二连接管，所述第二连接管远离第一连接管的一端设有出风头，所述烘干箱左侧的底部设有控制器，所述控制器与传动装置和热风机电性连接。

[0006] 优选的，所述烘干箱底部的两侧均设有支撑柱，且两个支撑柱的底部均设有防滑垫。

[0007] 优选的，所述第二连接管的数量不少于三个，且三个第二连接管的形状大小一致，第二连接管的外侧与第一连接管的连接处设置有密封圈。

[0008] 优选的，所述热风机的左侧与烘干箱的连接处通过底座固定连接。

[0009] 优选的，所述传动装置的数量为四个，且四个传动装置的形状大小一致，传动装置的外侧与烘干箱的连接处通过固定件固定连接。

[0010] 与现有技术相比，本发明的有益效果如下：

1、本发明通过进出口、控制器、第一连接管、第二连接管、出风管、出风头、皮带、漏孔、传动装置、转轴、皮带轮、吸风管和热风机相互配合，可在烘干机对纺织布进行烘干时，对纺织布起到高效烘干的作用，这样烘干机在对纺织布烘干时效率更高，避免了现有的烘干机

因为功能单一，从而烘干机烘干效率低的状况，适合推广使用。

[0011] 2、本发明通过密封圈，可对第二连接管起到密封的作用，这样第二连接管在使用时效果更好，避免了第二连接管在使用时出现漏气的状况，从而导致第二连接管使用效果不好的状况，通过支撑柱和防滑垫，可对烘干机起到固定的作用，这样烘干机在使用时效果更好，避免了烘干机在使用时出现移动的状况，从而导致烘干机使用效果不好的状况，通过底座，可对热风机起到固定的作用，这样热风机在使用时效果更好，避免了热风机在使用时出现晃动的状况，从而导致热风机使用效果不好的状况。

附图说明

[0012] 图1为本发明结构示意图；

图2为本发明侧视结构示意图；

图3为本发明皮带结构示意图。

[0013] 图中：1烘干箱、2进出口、3控制器、4第一连接管、5密封圈、6第二连接管、7出风管、8出风头、9皮带、91漏孔、10传动装置、11转轴、12皮带轮、13支撑柱、14防滑垫、15吸风管、16热风机、17底座。

具体实施方式

[0014] 下面将结合本发明实施例中的附图，对本发明实施例中的技术方案进行清楚、完整地描述，显然，所描述的实施例仅仅是本发明一部分实施例，而不是全部的实施例。基于本发明中的实施例，本领域普通技术人员在没有做出创造性劳动前提下所获得的所有其他实施例，都属于本发明保护的范围。

[0015] 请参阅图1-3，一种可高效烘干的纺织布烘干机，包括烘干箱1，烘干箱1底部的两侧均设有支撑柱13，且两个支撑柱13的底部均设有防滑垫14，通过支撑柱13和防滑垫14，可对烘干机起到固定的作用，这样烘干机在使用时效果更好，避免了烘干机在使用时出现移动的状况，从而导致烘干机使用效果不好的状况，烘干箱1内腔的两侧均设有传动装置10，传动装置10的数量为四个，且四个传动装置10的形状大小一致，传动装置10的外侧与烘干箱1的连接处通过固定件固定连接，传动装置10的内腔通过转轴11活动连接有皮带轮12，两个皮带轮12通过皮带9活动传动连接，皮带9的表面开设有漏孔91，烘干箱1的两侧均开设有进出口2，烘干箱1的背面设有热风机16，热风机16的左侧与烘干箱1的连接处通过底座17固定连接，通过底座17，可对热风机16起到固定的作用，这样热风机16在使用时效果更好，避免了热风机16在使用时出现晃动的状况，从而导致热风机16使用效果不好的状况，热风机16的输入端设有吸风管15，热风机16的输出端设有出风管7，出风管7的两端贯穿并延伸至烘干箱1的内腔，出风管7远离热风机16的一端设有第一连接管4，第一连接管4的内侧设有第二连接管6，第二连接管6的数量不少于三个，且三个第二连接管6的形状大小一致，第二连接管6的外侧与第一连接管4的连接处设置有密封圈5，本发明通过密封圈5，可对第二连接管6起到密封的作用，这样第二连接管6在使用时效果更好，避免了第二连接管6在使用时出现漏气的状况，从而导致第二连接管6使用效果不好的状况，第二连接管6远离第一连接管4的一端设有出风头8，本发明通过进出口2、控制器3、第一连接管4、第二连接管6、出风管7、出风头8、皮带9、漏孔91、传动装置10、转轴11、皮带轮12、吸风管15和热风机16相互配合，

可在烘干机对纺织布进行烘干时，对纺织布起到高效烘干的作用，这样烘干机在对纺织布烘干时效率更高，避免了现有的烘干机因为功能单一，从而烘干机烘干效率低的状况，适合推广使用，烘干箱1左侧的底部设有控制器3，控制器3与传动装置10和热风机16电性连接。

[0016] 使用时，通过控制器3控制传动装置10运行，通过传动装置10与转轴11的配合带动皮带轮12转动，通过皮带轮12带动皮带9转动，纺织布通过进出口2进入烘箱1内，通过皮带9带动纺织布进行移动，通过控制器3控制热风机16运动，空气通过吸风管15进入热风机16内，通过热风机16把热风传送到出风管7内，通过出风管7把热风传送到第一连接管4内，通过第一连接管4把热风传送到第二连接管6内，通过第二连接管6把热风传送到出风头8进行吹出对纺织布进行烘干即可。

[0017] 综上所述：该可高效烘干的纺织布烘干机，通过进出口2、控制器3、第一连接管4、第二连接管6、出风管7、出风头8、皮带9、漏孔91、传动装置10、转轴11、皮带轮12、吸风管15和热风机16，解决了现有的烘干机对纺织布烘干效率低的问题。

[0018] 尽管已经示出和描述了本发明的实施例，对于本领域的普通技术人员而言，可以理解在不脱离本发明的原理和精神的情况下可以对这些实施例进行多种变化、修改、替换和变型，本发明的范围由所附权利要求及其等同物限定。

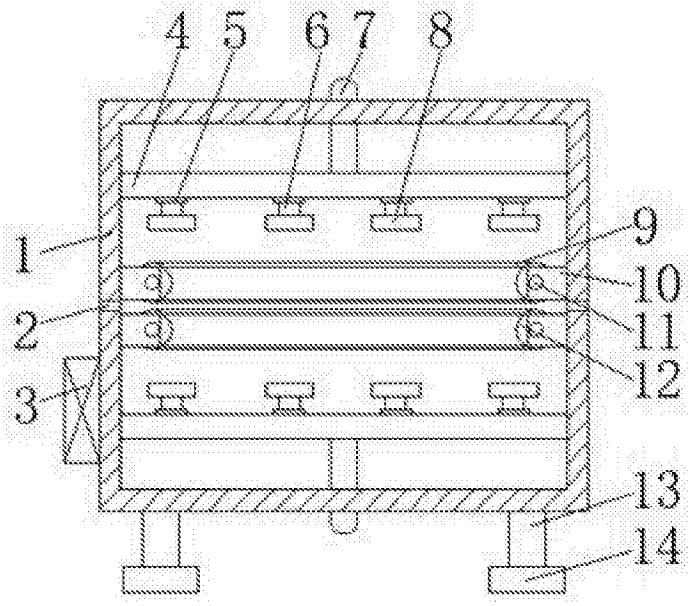

图1

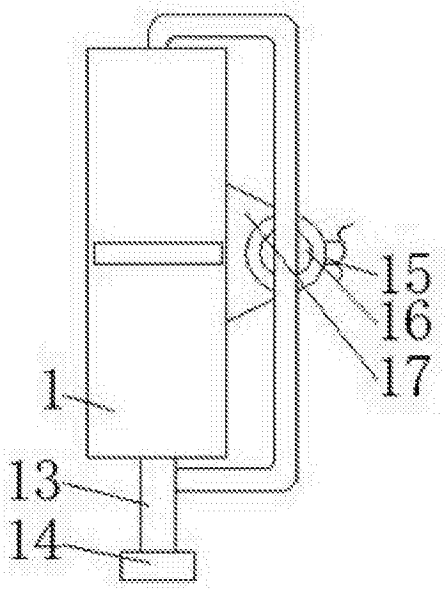

图2

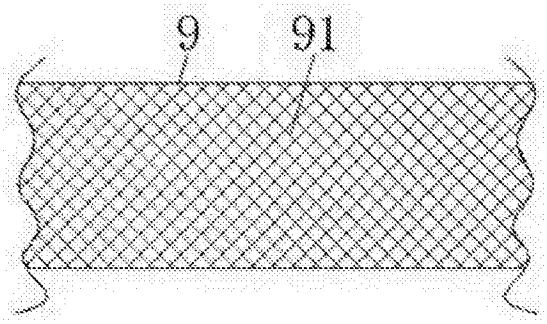

图3