(19)国家知识产权局

(12)实用新型专利

(10)授权公告号 CN 218355138 U
(45)授权公告日 2023.01.24

(21)申请号 202222062542.4

(22)申请日 2022.08.05

(73)专利权人 建管(北京)企业管理顾问有限公司

地址 101400 北京市怀柔区杨宋镇凤翔大街9号201室

(72)发明人 杨小慧

(74)专利代理机构 北京智行阳光知识产权代理事务所(普通合伙) 11738

专利代理师 林崇

(51)Int.Cl.

A47B 63/00(2006.01)
A47B 65/00(2006.01)
A47B 96/02(2006.01)
A47B 97/00(2006.01)
F26B 21/00(2006.01)
B01D 53/26(2006.01)

权利要求书1页 说明书4页 附图9页

(54)实用新型名称

一种防潮资料柜

(57)摘要

本实用新型涉及一种防潮资料柜，包括柜体，所述柜体上端开设有上通风口，下端开设有下通风口，所述上通风口内设有风扇，所述风扇下端设有加热管，所述风扇和加热管均与外界电源接通，所述上通风口下端和下通风口上端均设有干燥箱，所述柜体内臂设有支撑块，所述支撑块设有数个，且等间距竖直分部，所述支撑块上设有支撑板，所述支撑板上设有分隔板，所述分隔板下端设有滑动块，所述支撑板上设有与滑动块对应的滑动槽，该设备设置干燥箱辅助热气流防潮，同时使热气流与资料的接触更完全，进一步增强防潮能力，保护资料柜中的资料，且可以使资料排放更整齐，方便使用。

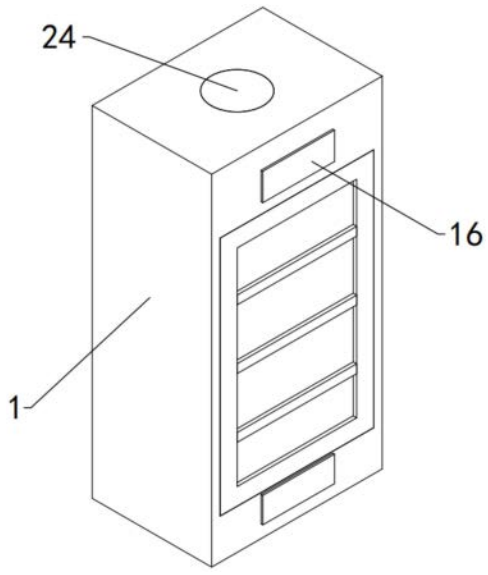

CN 218355138 U

1.一种防潮资料柜,包括柜体(1),其特征在于:所述柜体(1)上端开设有上通风口(2),下端开设有下通风口(3),所述上通风口(2)内设有风扇(4),所述风扇(4)下端设有加热管(5),所述风扇(4)和加热管(5)均与外界电源接通,所述上通风口(2)下端和下通风口(3)上端均设有干燥箱(6),所述柜体(1)内臂设有支撑块(7),所述支撑块(7)设有数个,且等间距竖直分部,所述支撑块(7)上设有支撑板(8),所述支撑板(8)上设有分隔板(9),所述分隔板(9)下端设有滑动块(10),所述支撑板(8)上设有与滑动块(10)对应的滑动槽(11)。

2.根据权利要求1所述的一种防潮资料柜,其特征在于:所述干燥箱(6)下端设有分流板(12),所述分流板(12)上开设有分流孔(13),所述分流孔(13)设有多个,且分流孔(13)的引导方向逐渐向外部扩散。

3.根据权利要求1所述的一种防潮资料柜,其特征在于:所述柜体(1)上开设有安装口(14),所述安装口(14)与干燥箱(6)连通,所述干燥箱(6)内设有干燥盒(15),所述干燥盒(15)与干燥箱(6)和安装口(14)滑动连接。

4.根据权利要求3所述的一种防潮资料柜,其特征在于:所述干燥盒(15)一端设有安装板(16),所述安装板(16)与安装口(14)的接触端设有密封条(17)。

5.根据权利要求3所述的一种防潮资料柜,其特征在于:所述干燥盒(15)上均开设有第一通气孔(18),所述第一通气孔(18)设置有多个,均匀分部在干燥盒(15)上,所述干燥箱(6)、支撑板(8)和分隔板(9)上均开设有第二通气孔(19),所述第二通气孔(19)设置有多个并均匀分部。

6.根据权利要求1所述的一种防潮资料柜,其特征在于:所述支撑板(8)一端设有设有丝杆(20),所述丝杆(20)一端固定连接设有转动扭(21),另一端在滑动槽(11)内转动连接设有挤压块(22),所述挤压块(22)上设有摩擦条(23)。

7.根据权利要求1所述的一种防潮资料柜,其特征在于:所述上通风口(2)和下通风口(3)处均设有防尘网(24)。

一种防潮资料柜

技术领域

[0001] 本实用新型涉及资料管理技术领域，具体涉及一种防潮资料柜。

背景技术

[0002] 大多数企业都会有存放企业资料的专用资料柜，用于存放管理企业的重要资料和文件，便于工作人员查看，方便更好的对企业进行管理，而不同的企业对资料柜的要求也有不同。

[0003] 在实际使用中，有些地区空气湿度大，资料柜一般堆放在角落，容易受潮，若不及时处理，存放在资料柜中的资料容易受潮损坏，现有的资料柜一般通过向内部提供热气流进行烘干操作，但热气流快速流动很难与资料充份接触，仅靠热气流很难保证完全的防潮，且气流会从进风口流向出风口，位于柜体角落出的资料和与支撑板贴紧的资料不易与气流接触，可能会出现烘干不完全，且在断电或移动过程中，设备无法通电，无法通入热气流，影响防潮能力，同时一般的资料柜结构简单并固定，多通过一个支撑板支撑资料，资料堆放在一起，非常杂乱，且资料柜晃动时资料容易散乱，不方便使用。

实用新型内容

[0004] (一)解决的技术问题

[0005] 针对现有技术的不足，本实用新型提供了一种防潮资料柜。

[0006] (二)技术方案

[0007] 为了实现上述目的，本实用新型提供如下技术方案：一种防潮资料柜，包括柜体，所述柜体上端开设有上通风口，下端开设有下通风口，所述上通风口内设有风扇，所述风扇下端设有加热管，所述风扇和加热管均与外界电源接通，所述上通风口下端和下通风口上端均设有干燥箱，所述柜体内臂设有支撑块，所述支撑块设有数个，且等间距竖直分部，所述支撑块上设有支撑板，所述支撑板上设有分隔板，所述分隔板下端设有滑动块，所述支撑板上设有与滑动块对应的滑动槽。

[0008] 优选的，所述干燥箱下端设有分流板，所述分流板上开设有分流孔，所述分流孔设有多个，且分流孔的引导方向逐渐向外部扩散，使气流分散更快，接触空间更全面，避免对角落的资料烘干不足。

[0009] 在进一步中优选的是，所述柜体上开设有安装口，所述安装口与干燥箱连通，所述干燥箱内设有干燥盒，所述干燥盒与干燥箱和安装口滑动连接，便于更换干燥剂，方便使用，保证防潮能力的稳定。

[0010] 在进一步中优选的是，所述干燥盒一端设有安装板，所述安装板与安装口的接触端设有密封条，避免热气体流动到柜体为，也避免外界气体进入柜体内。

[0011] 在进一步中优选的是，所述干燥盒上均开设有第一通气孔，所述第一通气孔设置有多个，均匀分部在干燥盒上，所述干燥箱、支撑板和分隔板上均开设有第二通气孔，所述第二通气孔设置有多个并均匀分部，使气体流动的更顺畅，保证热气流的烘干作用高效进

行。

[0012] 在进一步中优选的是，所述支撑板一端设有设有丝杆，所述丝杆一端固定连接设有转动扭，另一端在滑动槽内转动连接设有挤压块，所述挤压块上设有摩擦条，方便固定分隔板的位置，避免分隔板随意移动。

[0013] 在进一步中优选的是，所述上通风口和下通风口处均设有防尘网，避免灰尘落入柜体内，影响资料存放。

[0014] (三)有益效果

[0015] 与现有技术相比，本实用新型提供了一种防潮资料柜，具备以下有益效果：

[0016] 1.本实用新型通过设置风扇和加热管配合形成热气流通入柜体中，进行简单的烘干，同时设置干燥箱用于存放干燥剂，通过干燥剂吸附柜体内的水分，和从通风口进入柜体的空气中的水分，与热气流的烘干作用一起保证柜体内部的干燥，在断电无法形成热气流时，干燥剂依然可以吸收水分，保证防潮能力不会消失，更好的对资料进行保护。

[0017] 2.通过设置分流板和分流孔使进入资料柜内的热气流均匀散开，充斥到柜体内部的各个位置，并设置第二通气孔，使支撑板之间也进行通气，避免出现防潮死角，保证防潮的高效。

[0018] 3.通过设置支撑块和支撑板支撑资料，设置分隔板在支撑板上将各个资料分离并夹紧，设置滑动块和滑动槽自由调节分隔板的位置，并通过丝杆、转动扭和挤压块配合将其固定，可以将各个资料有序的排放，不会显得散乱，且在资料柜晃动时资料不会倒塌，方便工作人员使用。

附图说明

[0019] 图1为本实用新型中一种防潮资料柜正面结构示意图；

[0020] 图2为本实用新型中柜体与支撑板配合结构示意图；

[0021] 图3为本实用新型中柜体底部结构示意图；

[0022] 图4为本实用新型中柜体内部结构示意图；

[0023] 图5为本实用新型中柜体内部结构剖视图；

[0024] 图6为本实用新型中分流板结构示意图；

[0025] 图7为本实用新型中干燥盒结构示意图；

[0026] 图8为本实用新型中支撑板与分隔板配合结构示意图；

[0027] 图9为本实用新型中分隔板与挤压块配合结构示意图；

[0028] 图10为图8中A处局部放大图。

[0029] 图中：1、柜体；2、上通风口；3、下通风口；4、风扇；5、加热管；6、干燥箱；7、支撑块；8、支撑板；9、分隔板；10、滑动块；11、滑动槽；12、分流板；13、分流孔；14、安装口；15、干燥盒；16、安装板；17、密封条；18、第一通气孔；19、第二通气孔；20、丝杆；21、转动扭；22、挤压块；23、摩擦条；24、防尘网。

具体实施方式

[0030] 下面将结合本实用新型实施例中的附图，对本实用新型实施例中的技术方案进行清楚、完整地描述，显然，所描述的实施例仅仅是本实用新型一部分实施例，而不是全部的

实施例。基于本实用新型中的实施例，本领域普通技术人员在没有做出创造性劳动前提下所获得的所有其他实施例，都属于本实用新型保护的范围。

[0031] 实施例1：

[0032] 请参阅图1-9，一种防潮资料柜，包括柜体1，柜体1上端开设有上通风口2，下端开设有下通风口3，上通风口2内设有风扇4，风扇4下端设有加热管5，风扇4和加热管5均与外界电源接通，上通风口2下端和下通风口3上端均设有干燥箱6，柜体1内臂设有支撑块7，支撑块7设有数个，且等间距竖直分部，支撑块7上设有支撑板8，支撑板8上设有分隔板9，分隔板9下端设有滑动块10，支撑板8上设有与滑动块10对应的滑动槽11。

[0033] 请参阅图5和图6，在本实施例中，干燥箱6下端设有分流板12，分流板12上开设有分流孔13，分流孔13设有多个，且分流孔13的引导方向逐渐向外部扩散，气流与分流板12接触，被分流板12阻挡，气流流入分流孔13内，沿分流孔13的引导方向移动，向周边扩散。

[0034] 请参阅图2、图4、图5和图7，在本实施例中，柜体1上开设有安装口14，安装口14与干燥箱6连通，干燥箱6内设有干燥盒15，干燥盒15与干燥箱6和安装口14滑动连接，干燥盒15一端设有安装板16，安装板16与安装口14的接触端设有密封条17，将干燥盒15取出，更换内部的干燥剂，将装有新干燥剂的干燥盒15从安装口14插入，使干燥盒15进入干燥箱6，安装板16通过密封条17与安装口14接触，形成密封结构。

[0035] 请参阅图2、图5、图7和图8，在本实施例中，干燥盒15上均开设有第一通气孔18，第一通气孔18设置有多个，均匀分部在干燥盒15上，干燥箱6、支撑板8和分隔板9上均开设有第二通气孔19，第二通气孔19设置有多个并均匀分部，气流从第一通气孔18均匀的流出干燥盒15，通过第二通气孔19穿过干燥箱6、支撑板8和分隔板9，对柜体1内的资料进行防潮处理。

[0036] 请参阅图8-10，在本实施例中，支撑板8一端设有设有丝杆20，丝杆20一端固定连接设有转动扭21，另一端在滑动槽11内转动连接设有挤压块22，挤压块22上设有摩擦条23，控制转动扭21使丝杆20转动，丝杆20与支撑板8配合在支撑板8上滑动，带动挤压块22在滑动内移动，使挤压块22与滑动块10接触或分离，挤压块22通过摩擦条23与滑动块10接触，限制分隔板9移动。

[0037] 请参阅图1，在本实施例中，上通风口2和下通风口3处均设有防尘网24，防尘网24将进入上通风口2和下通风的灰尘阻挡，避免其飞入柜体1内。

[0038] 实施例2：

[0039] 请参阅图2、图8、图9和图10，使用设备时，将柜体1的柜门打开，更具需要存放资料的数量和种类确认摆放方式，从而确认需要的支撑板8和分隔板9的数量，将分隔板9安装到对应的支撑板8上，驱动转动扭21使丝杆20转动，丝杆20与支撑板8配合在支撑板8上滑动，带动挤压块22在滑动内移动，使挤压块22远离滑动槽11另一端，从而远离滑动块10，将滑动块10对准并插入滑动槽11内，将对应数量的分隔板9安装到对应的支撑板8上，将带有支撑板8放到对应位置的支撑块7上，通过两端的支撑块7托起支撑板8，将资料放到支撑板8上，通过支撑板8支撑，然后移动分隔板9，使分隔板9将资料夹紧，或将分隔板9移动到特定位置，留下特定的存放空间，此时控制转动扭21，使丝杆20转动，带动挤压块22在滑动内移动，使挤压块22通过摩擦条23与滑动块10接触，与滑动槽11内壁配合将滑动块10夹紧，限制分隔板9移动，完成对应资料柜的组装，将需要存放的资料放到柜体1中进行保存。

[0040] 实施例3：

[0041] 请参阅图1-7，基于上述实施例2，储存企业管理的资料时，将干燥盒15取出，更换内部的干燥剂，将装有新干燥剂的干燥盒15从安装口14插入，使干燥盒15进入干燥箱6内，安装板16通过密封条17与安装口14接触，形成密封结构，接通外部电源，风扇4和加热管5工作，风扇4使柜体1内出现负压，形成从上通风口2进入，从下通风口3流出的气流，此时防尘网24将进入上通风口2和下通风的灰尘阻挡，避免其飞入柜体1内，加热管5升温散热，从上通风管进入的气体经过加热管5时与加热管5热交换，变为热风继续流动，穿过第二通气孔19进入干燥箱6，与干燥盒15内的干燥剂接触，干燥剂将气流中的水分吸收，使气流干燥，气流从第一通气孔18均匀的穿过流出干燥盒15，通过第二通气孔19穿过干燥箱6进入柜体1内部，与分流板12接触，被分流板12阻挡，气流流入分流孔13内，沿分流孔13的引导方向移动，向周边扩散，均匀的穿过分流板12，与柜体1内的资料接触，且通过第二通气孔19自由的穿过支撑板8和分隔板9，高效的对柜体1内的资料进行防潮处理，使柜体1内部变为干燥状态，然后穿过下通风口3上端的干燥箱6从下通风口3流出，且干燥箱6内的干燥剂还会吸入柜体1内部的水分和流入下通风口3内气体的水分，保证柜体1内处于干燥状态，避免资料受潮，且需要干燥剂失灵时只需安上述操作更换新的干燥剂即可。

[0042] 上文中提到的全部方案中，涉及两个部件之间连接的可以根据实际情况选择焊接、螺栓和螺母配合连接、螺栓或螺钉连接或者其他公知的连接方式，在此不一一赘述，上文中凡是涉及有写固定连接的，优选考虑是焊接，尽管已经示出和描述了本实用新型的实施例，对于本领域的普通技术人员而言，可以理解在不脱离本实用新型的原理和精神的情况下可以对这些实施例进行多种变化、修改、替换和变型，本实用新型的范围由所附权利要求及其等同物限定。

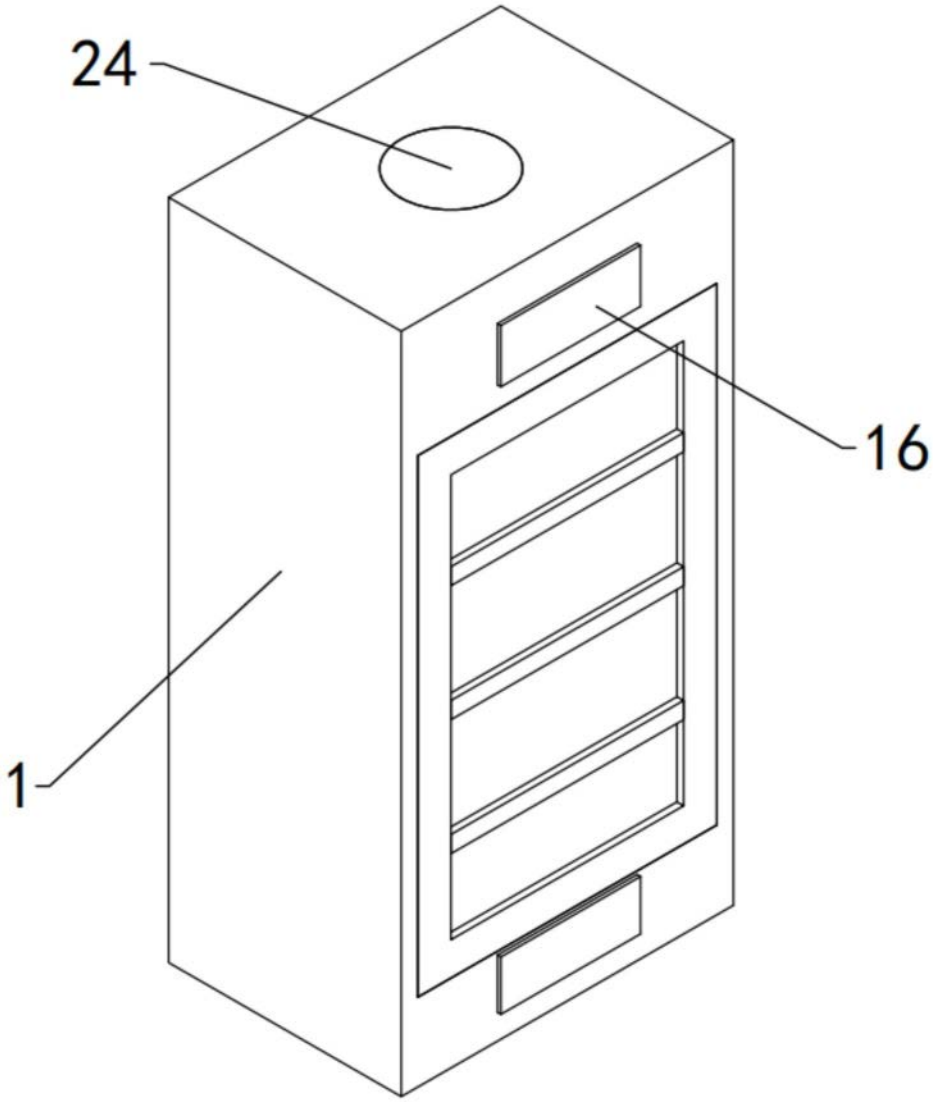

图1

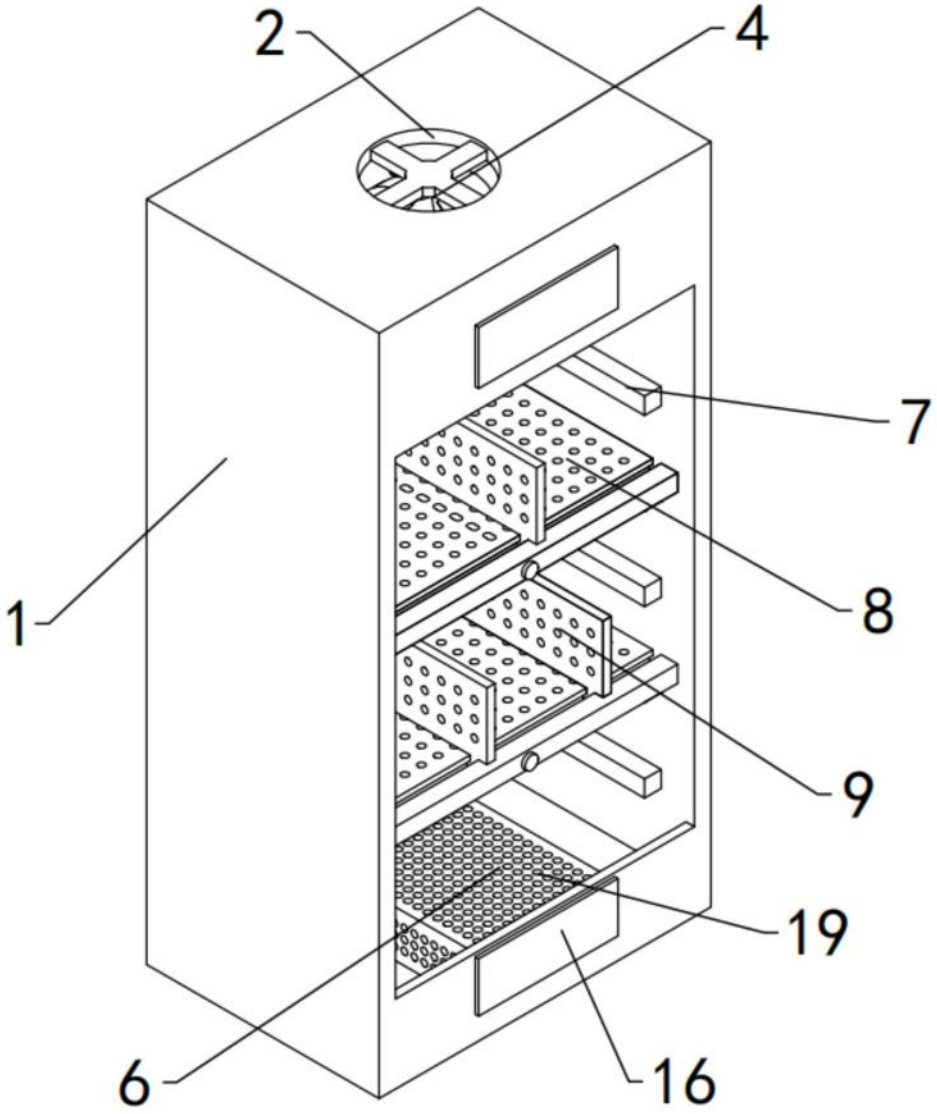

图2

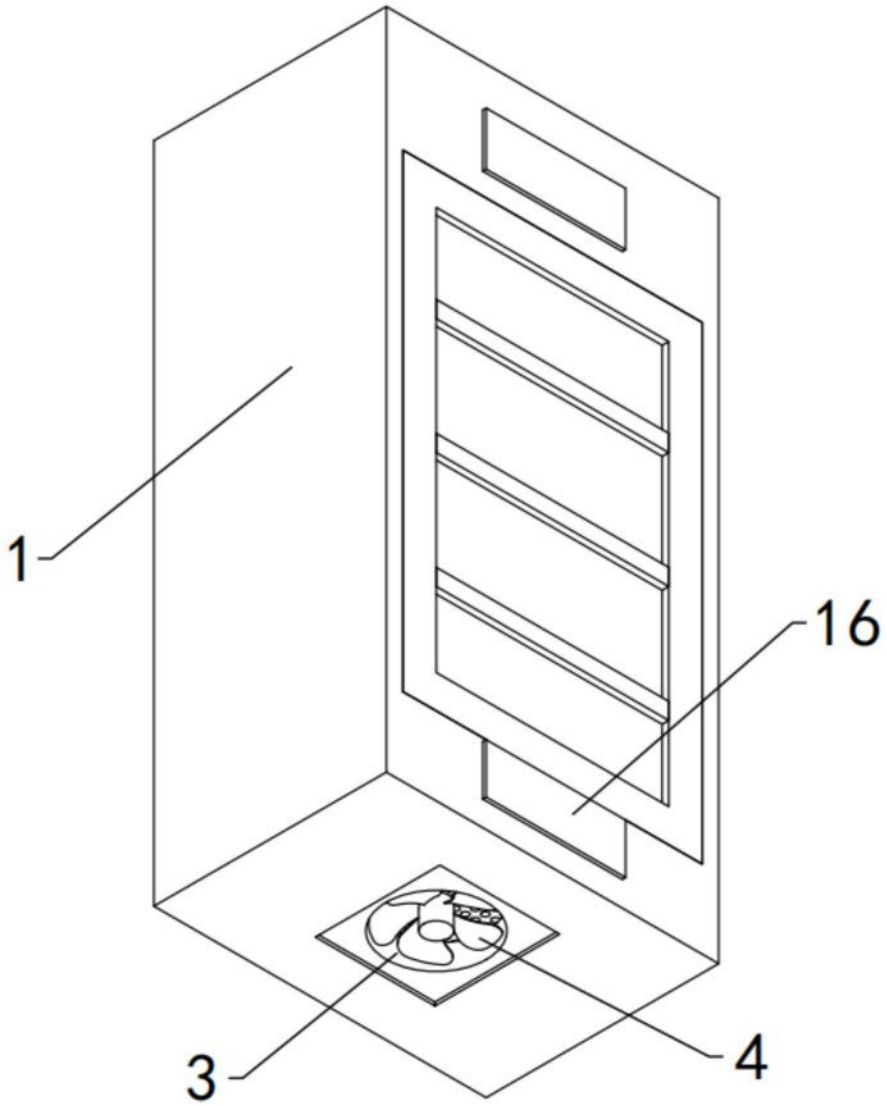

图3

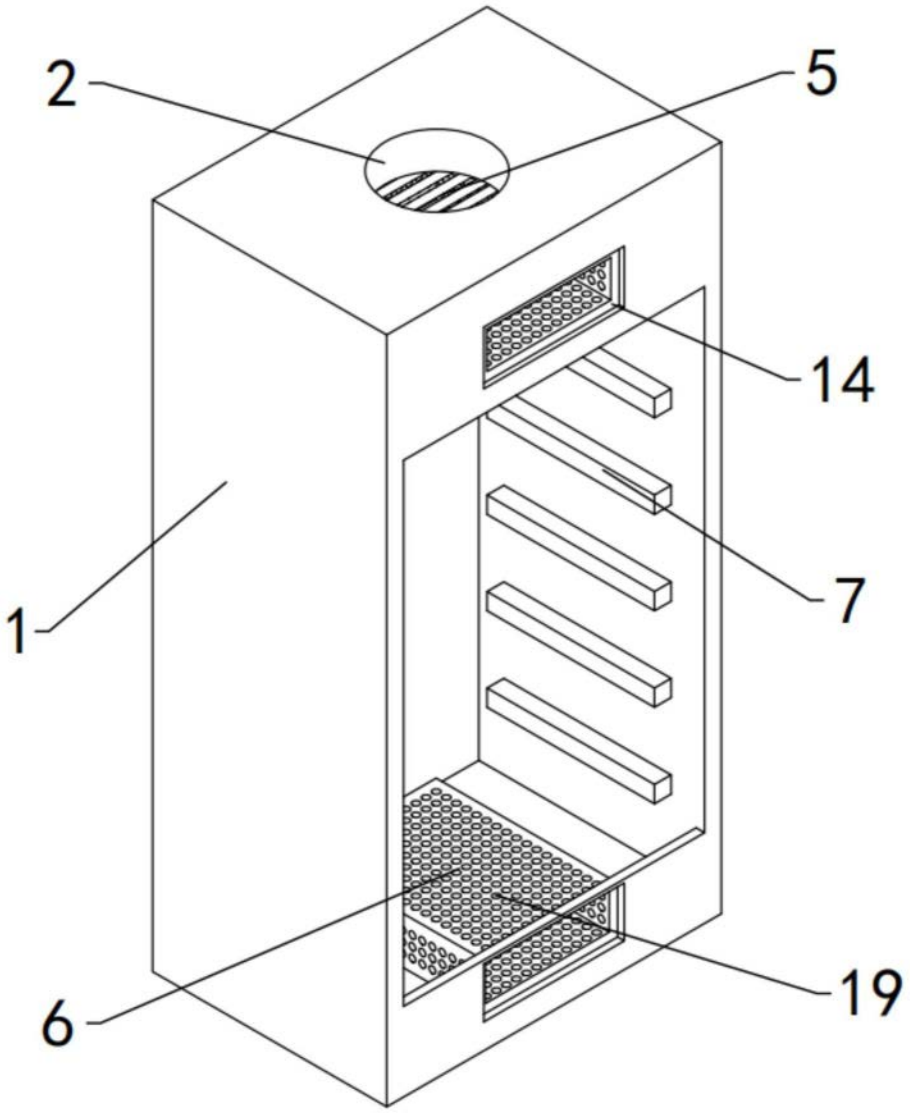

图4

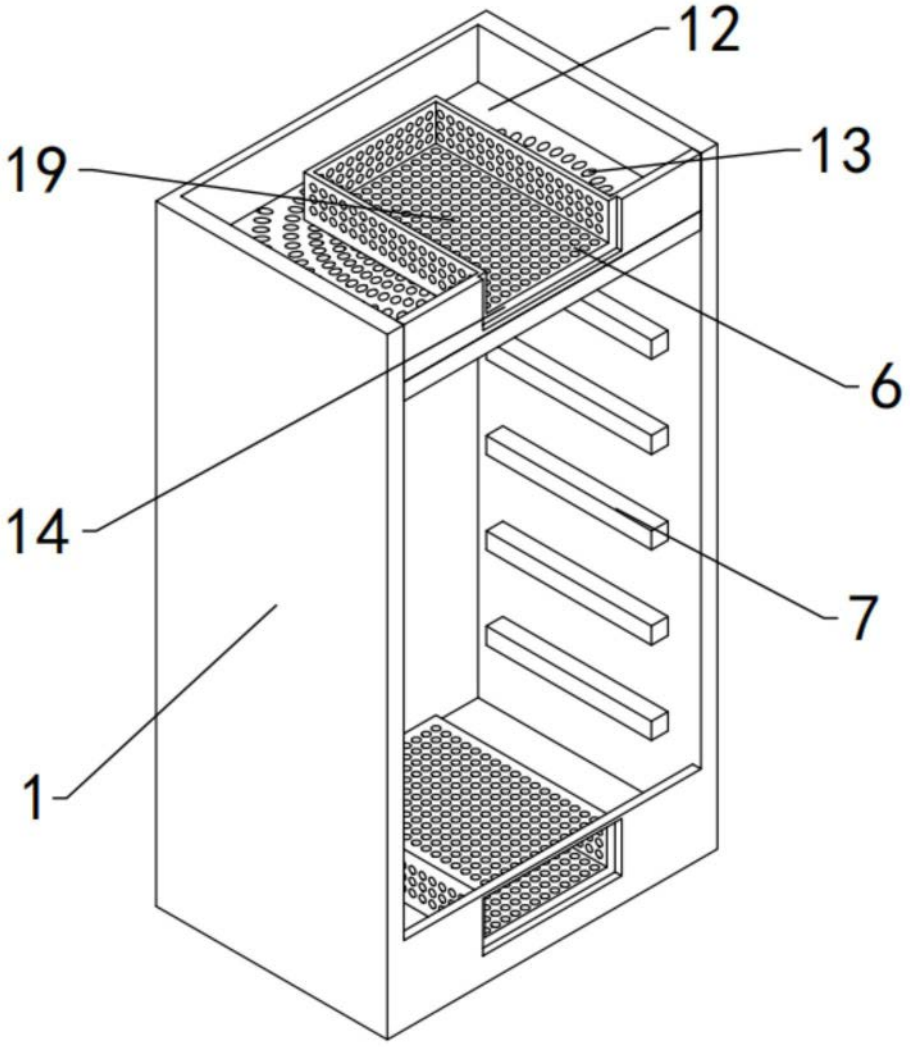

图5

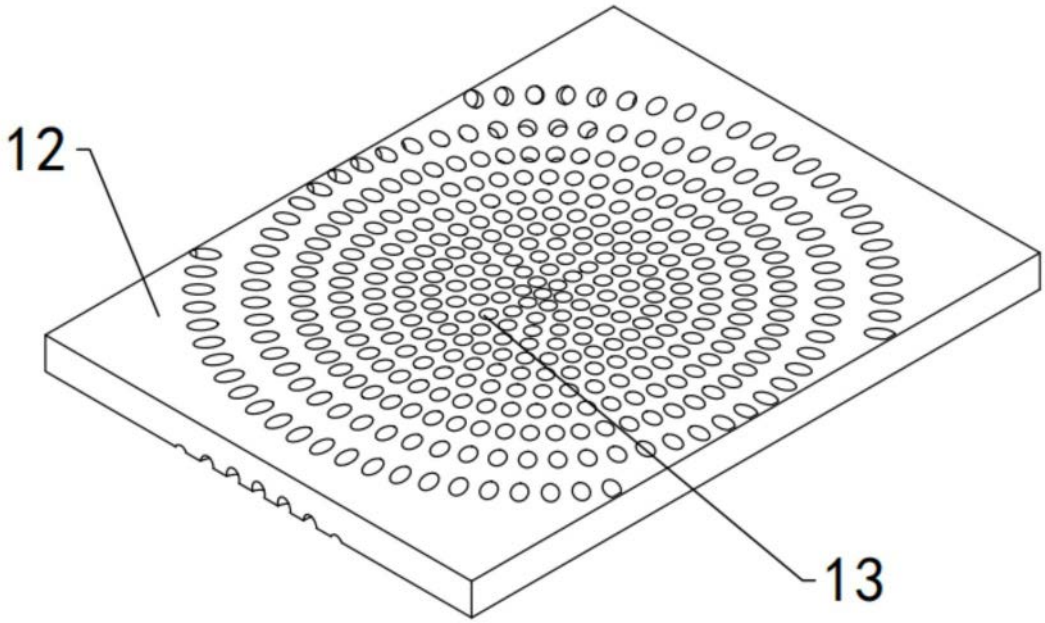

图6

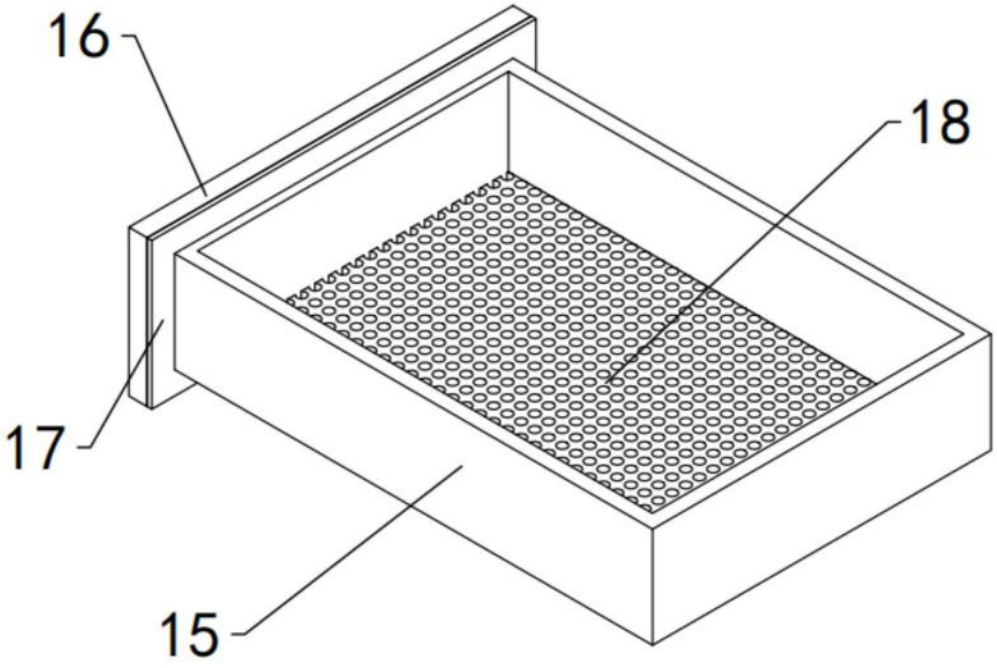

图7

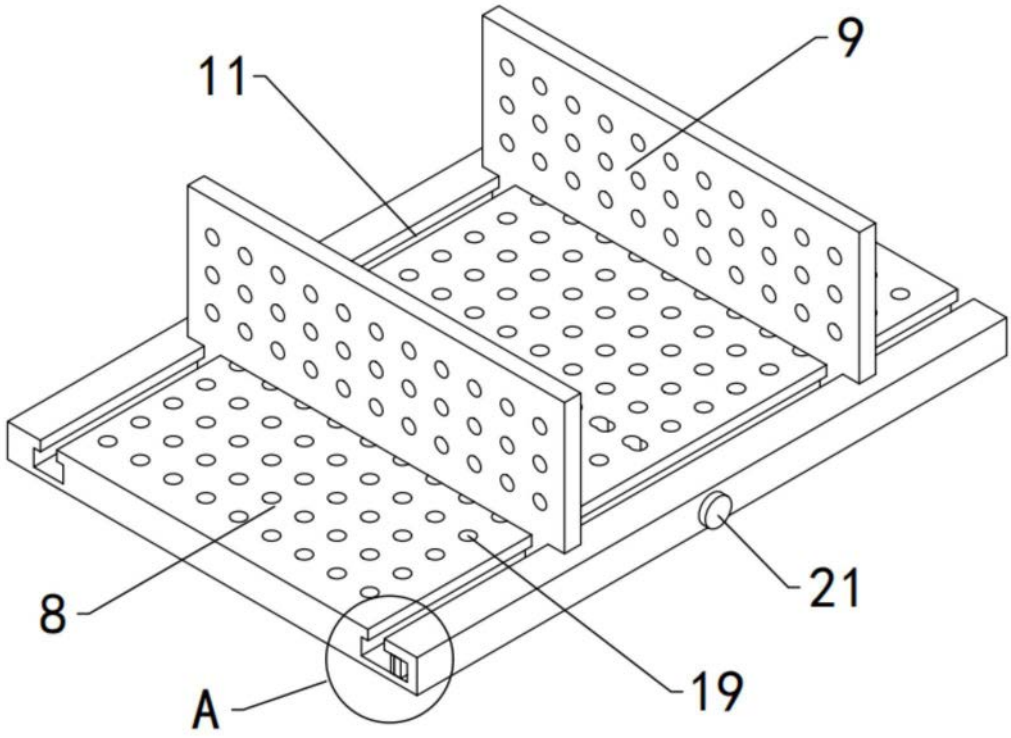

图8

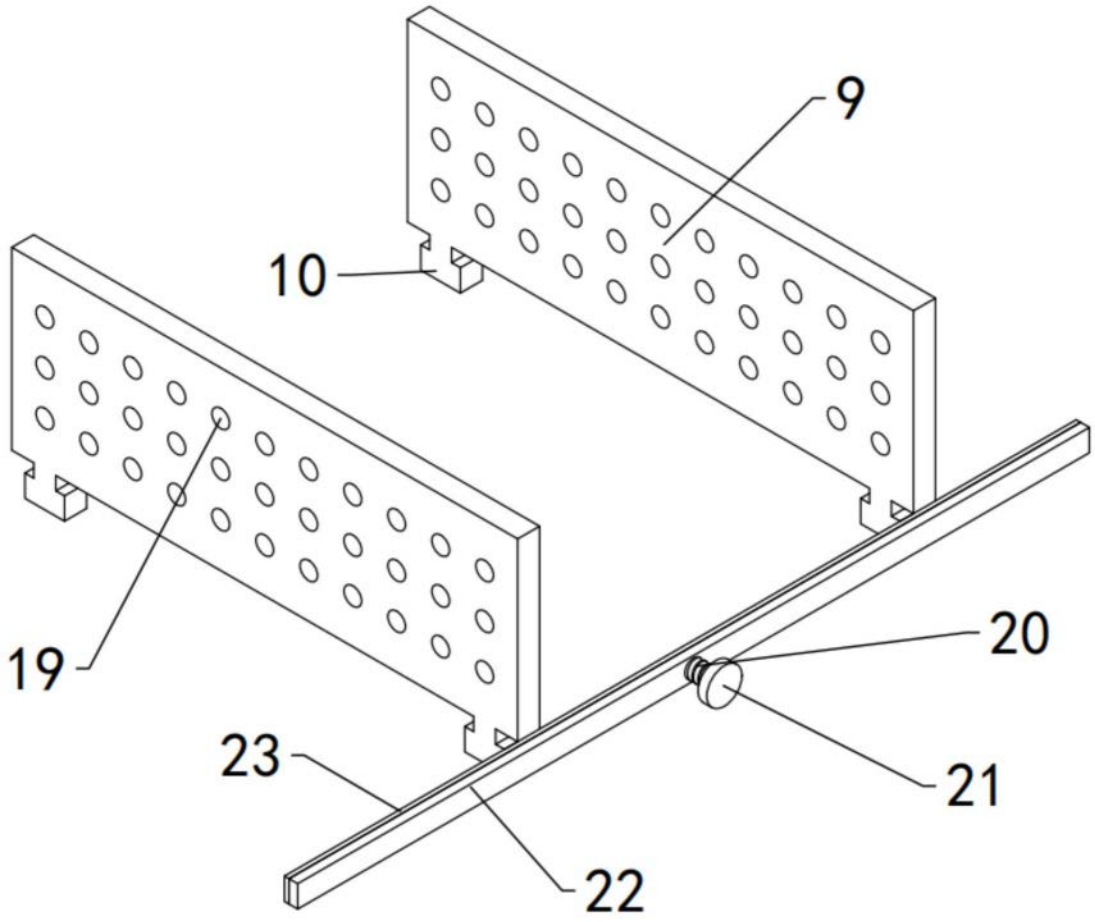

图9

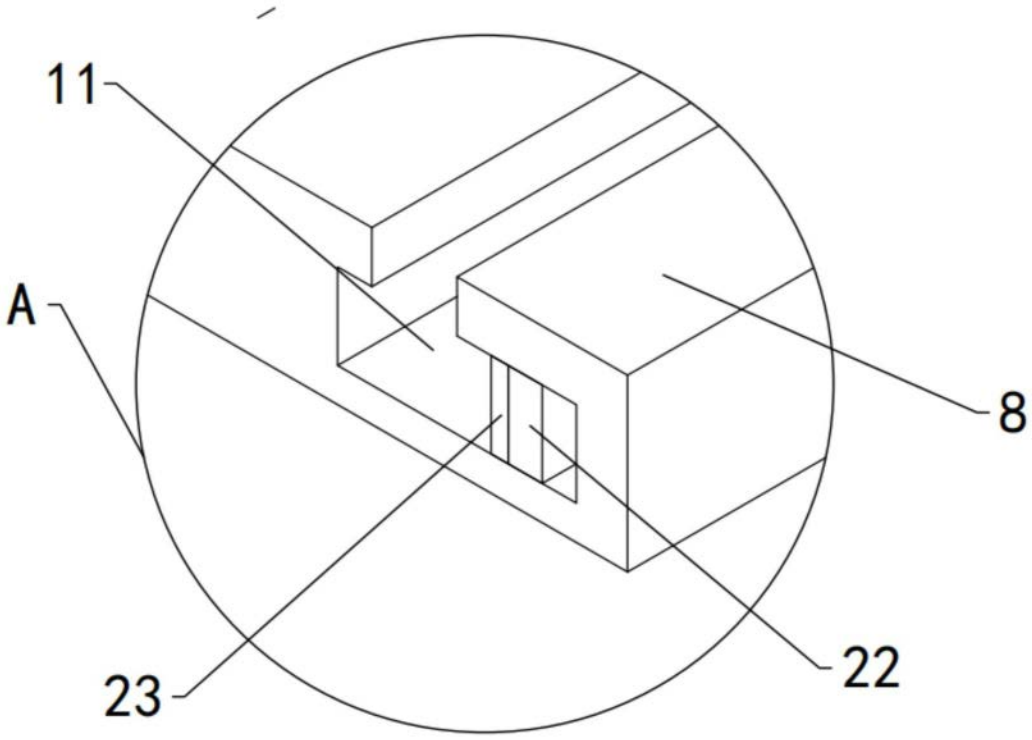

图10