(19)国家知识产权局

(12)实用新型专利

(10)授权公告号 CN 218527755 U
(45)授权公告日 2023.02.28

(21)申请号 202222297424.1

(22)申请日 2022.08.31

(73)专利权人 曲阜东方服装有限公司
地址 273100 山东省济宁市曲阜市经济开发区西区

(72)发明人 张学良 杨永强 张磊

(74)专利代理机构 济南宝宸专利代理事务所(普通合伙) 37297
专利代理师 荆向勇

(51)Int.Cl.
A41D 3/00(2006.01)
A41D 31/02(2019.01)
A41D 27/20(2006.01)
A41D 31/06(2019.01)
A41D 27/02(2006.01)
A41D 13/005(2006.01)
A41D 27/00(2006.01)
B32B 9/02(2006.01)
B32B 9/04(2006.01)
B32B 33/00(2006.01)
B32B 5/02(2006.01)
B32B 5/06(2006.01)
B32B 3/08(2006.01)
B32B 7/06(2006.01)
B32B 7/08(2019.01)

权利要求书1页 说明书2页 附图1页

(54)实用新型名称

一种加热防寒外套

(57)摘要

本实用新型公开了一种加热防寒外套,涉及服装技术领域,包括外套本体,所述外套本体包括表层,所述表层的内侧设置有外套口袋,所述表层与外套口袋的内侧设置有保暖层,所述保暖层的内侧设置有内衬,所述内衬的内侧设置有加热层,所述加热层的内腔设置有加热机构,所述表层、保暖层与内衬均通过缝合的方式进行连接,本实用新型的有益效果为:通过在加热层的内腔设置加热机构,将加热机构与电源相连接,可以使加热机构产生热量,利用加热机构事先对外套本体的内部进行加热,当外套本体内部温度升高后,断开电源,将第一魔术贴与第二魔术贴粘贴在一起,然后将外套本体穿戴在身上,可以使穿戴者快速感受到温度,进而可以快速取暖。



CN 218527755 U

1.一种加热防寒外套,包括外套本体(1),其特征在于:所述外套本体(1)包括表层(9),所述表层(9)的内侧设置有外套口袋(2),所述表层(9)与外套口袋(2)的内侧设置有保暖层(3),所述保暖层(3)的内侧设置有内衬(8),所述内衬(8)的内侧设置有加热层(4),所述加热层(4)的内腔设置有加热机构(5),所述表层(9)、保暖层(3)与内衬(8)均通过缝合的方式进行连接。

2.根据权利要求1所述的一种加热防寒外套,其特征在于:所述加热层(4)的内壁设置有第一魔术贴(6)与第二魔术贴(7),所述第一魔术贴(6)与第二魔术贴(7)均通过缝合的方式与加热层(4)连接。

3.根据权利要求1所述的一种加热防寒外套,其特征在于:所述外套口袋(2)通过缝合的方式分别与表层(9)和保暖层(3)进行连接,所述内衬(8)与加热层(4)通过缝合的方式进行连接。

4.根据权利要求1所述的一种加热防寒外套,其特征在于:所述表层(9)的材质为尼龙。

5.根据权利要求1所述的一种加热防寒外套,其特征在于:所述内衬(8)的材质为仿丝棉。

6.根据权利要求1所述的一种加热防寒外套,其特征在于:所述保暖层(3)的材质为棉、羊绒或鹅绒。

一种加热防寒外套

技术领域

[0001] 本实用新型涉及服装技术领域，具体为一种加热防寒外套。

背景技术

[0002] 外套又称为外衣，是穿在最外面的服装。外套的体积一般比较大，长衣袖，在穿着时可覆盖上身的其他衣服，外套前端有纽扣或者拉链以便穿着，外套一般用作保暖或抵挡雨水的用途，现有的外套虽然具有防寒功能，但是其通常只是单层或双层布料组成，防寒效果较差，且没有加热功能，不能提前对衣物进行加热，取暖效果较差，为此我们提出了一种加热防寒外套。

实用新型内容

[0003] 针对现有技术的不足，本实用新型提供了一种加热防寒外套，解决了上述背景技术中提出的问题。

[0004] 为实现以上目的，本实用新型通过以下技术方案予以实现：一种加热防寒外套，包括外套本体，所述外套本体包括表层，所述表层的内侧设置有外套口袋，所述表层与外套口袋的内侧设置有保暖层，所述保暖层的内侧设置有内衬，所述内衬的内侧设置有加热层，所述加热层的内腔设置有加热机构，所述表层、保暖层与内衬均通过缝合的方式进行连接。

[0005] 优选的，所述加热层的内壁设置有第一魔术贴与第二魔术贴，所述第一魔术贴与第二魔术贴均通过缝合的方式与加热层连接。

[0006] 优选的，所述外套口袋通过缝合的方式分别与表层和保暖层进行连接，所述内衬与加热层通过缝合的方式进行连接。

[0007] 优选的，所述表层的材质为尼龙。

[0008] 优选的，所述内衬的材质为仿丝棉。

[0009] 优选的，所述保暖层的材质为棉、羊绒或鹅绒。

[0010] 本实用新型提供了一种加热防寒外套，具备以下有益效果：

[0011] 1、该加热防寒外套，通过在加热层的内腔设置加热机构，将加热机构与电源相连接，可以使加热机构产生热量，利用加热机构事先对外套本体的内部进行加热，当外套本体内部温度升高后，断开电源，将第一魔术贴与第二魔术贴粘贴在一起，然后将外套本体穿戴在身上，可以使穿戴者快速感受到温度，进而可以快速取暖。

[0012] 2、该加热防寒外套，通过在外套本体与内衬之间缝合有保暖层，利用保暖层的材质为棉、羊绒或鹅绒，由于棉、羊绒与鹅绒均具有良好的保暖性，可以有效地对加热机构产生的热量进行阻隔，降低热量的流失，同时可以提高外套本体的防寒效果。

附图说明

[0013] 图1为本实用新型结构示意图；

[0014] 图2为本实用新型局部的剖视图。

[0015] 图中:1、外套本体;2、外套口袋;3、保暖层;4、加热层;5、加热机构;6、第一魔术贴;7、第二魔术贴;8、内衬;9、表层。

具体实施方式

[0016] 下面将结合本实用新型实施例中的附图,对本实用新型实施例中的技术方案进行清楚、完整地描述,显然,所描述的实施例仅仅是本实用新型一部分实施例,而不是全部的实施例。

[0017] 实施例一:

[0018] 请参阅图1至图2,本实用新型提供一种技术方案:一种加热防寒外套,包括外套本体1,外套本体1包括表层9,表层9的内侧设置有外套口袋2,表层9与外套口袋2的内侧设置有保暖层3,保暖层3的内侧设置有内衬8,内衬8的内侧设置有加热层4,加热层4的内腔设置有加热机构5,加热机构5的内部设置有电热丝,加热机构5与电热毯的原理相同,可以用大小合适的电热毯进行代替,加热机构5的电源结构可以为USB接口,加热机构5可以缝合在加热层4的内腔,将加热机构5与电源相连接,可以使加热机构5产生热量,利用加热机构5事先对外套本体1的内部进行加热,当外套本体1内部温度升高后,断开电源,表层9、保暖层3与内衬8均通过缝合的方式进行连接,加热层4的内壁设置有第一魔术贴6与第二魔术贴7,第一魔术贴6与第二魔术贴7均通过缝合的方式与加热层4连接,将第一魔术贴6与第二魔术贴7粘贴在一起,可以避免在穿着过程中,由于穿戴者活动导致加热层4内腔的加热机构5向外移动的情况,然后将外套本体1穿戴在身上,可以使穿戴者快速感受到温度,进而可以快速取暖。

[0019] 实施例二:

[0020] 请参阅图1至图2,外套口袋2通过缝合的方式分别与表层9和保暖层3进行连接,内衬8与加热层4通过缝合的方式进行连接,表层9的材质为尼龙,尼龙面料具有高度的耐疲劳性,在经过强力、多次的反复曲折后,也能保持原本的机械强度,内衬8的材质为仿丝棉,保暖层3的材质为棉、羊绒或鹅绒,通过在外套本体1与内衬8之间缝合有保暖层3,利用保暖层3的材质为棉、羊绒或鹅绒,由于棉、羊绒与鹅绒均具有良好的保暖性,可以有效地对加热机构5产生的热量进行阻隔,降低热量的流失,同时可以提高外套本体1的防寒效果。

[0021] 综上所述,该加热防寒外套,使用时,首先将加热机构5放置在加热层4的内腔,也可以将加热机构5缝合在加热层4的内腔,将加热机构5与电源相连接,可以使加热机构5产生热量,利用加热机构5事先对外套本体1的内部进行加热,利用保暖层3的材质为棉、羊绒或鹅绒,由于棉、羊绒与鹅绒均具有良好的保暖性,可以有效地对加热机构5产生的热量进行阻隔,降低热量的流失,当外套本体1内部温度升高后,断开电源,将第一魔术贴6与第二魔术贴7粘贴在一起,然后将外套本体1穿戴在身上,即可。

[0022] 以上所述,仅为本实用新型较佳的具体实施方式,但本实用新型的保护范围并不局限于此,任何熟悉本技术领域的技术人员在本实用新型揭露的技术范围内,根据本实用新型的技术方案及其实用新型构思加以等同替换或改变,都应涵盖在本实用新型的保护范围之内。



图1

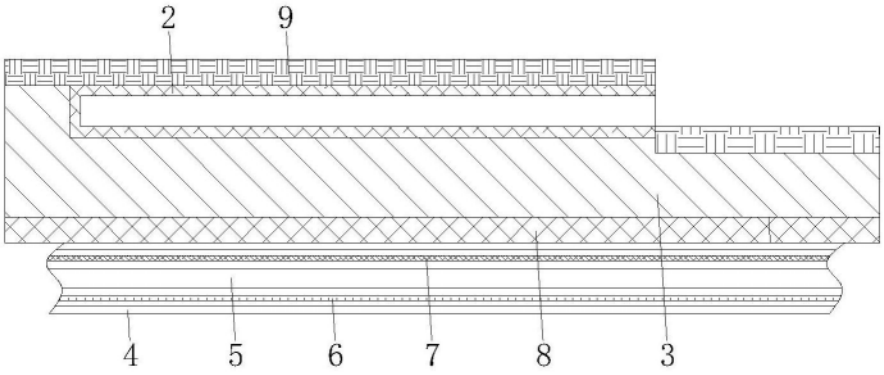

图2