(19)中华人民共和国国家知识产权局

(12)实用新型专利

(10)授权公告号 CN 204519865 U
(45)授权公告日 2015.08.05

(21)申请号 201520243296.X

(22)申请日 2015.04.21

(73)专利权人 赵越
地址 252000 山东省聊城市东昌府区东昌西路37号

(72)发明人 赵越

(51)Int.Cl.
A47B 63/00(2006.01)
A47B 43/00(2006.01)

权利要求书1页 说明书2页 附图1页

(54)实用新型名称

便携书架

(57)摘要

本实用新型涉及一种体积较小、易于携带、使用方便的便携书架，包括两个折板，折板包括水平设置的折板左部、与折板左部基本垂直的折板中部，以及向折板左部一侧弯折的折板右部，便携书架还包括两个承托架，承托架包括底板、背板、两个侧板和两个连接杆，背板和两个侧板分别固定设置在底板上，两个侧板分别设置在底板的前后两侧，背板设置在底板的左侧，两个侧板分别与背板垂直且位于背板的同一侧，连接杆分别设置在两个侧板上，连接杆的顶端向侧板的方向弯折，侧板的左侧面上还开设有固定槽，使用时，两个承托架中的其中一个承托架的连接杆的顶端设置在折板右部上，另一个承托架的连接杆的顶端设置在前一个承托架的侧板的固定槽内。

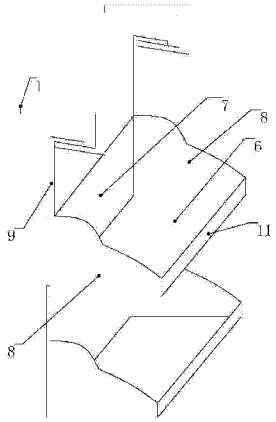

CN 204519865 U

1. 一种便携书架，其特征在于：包括两个折板，所述折板包括水平设置的折板左部、与折板左部基本垂直的折板中部，以及向折板左部一侧弯折的折板右部，使用时，所述折板左部搭在桌面的边缘处，所述折板中部与桌面的侧面接触，所述折板右部位于桌面的下方，所述便携书架还包括两个承托架，所述承托架包括底板、背板、两个侧板和两个连接杆，所述背板和两个侧板分别固定设置在底板上，两个侧板分别设置在底板的前后两侧，所述背板设置在底板的左侧，两个侧板分别与背板垂直且位于背板的同一侧，所述连接杆分别设置在两个侧板上，所述连接杆的顶端向一侧弯折，所述侧板的左侧面上还开设有固定槽，使用时，两个承托架中的其中一个承托架的连接杆的顶端设置在折板右部上，另一个承托架的连接杆的顶端设置在前一个承托架的侧板的固定槽内。

2. 根据权利要求 1 所述的便携书架，其特征在于：所述折板右部的左侧高于折板右部的右侧，所述连接杆的顶端向下倾斜，所述固定槽也向下倾斜。

3. 根据权利要求 1 所述的便携书架，其特征在于：所述承托架还包括护板，所述护板设置在底板上并且位于底板的右侧。

4. 根据权利要求 1 所述的便携书架，其特征在于：所述折板由不锈钢制成。

5. 根据权利要求 1 所述的便携书架，其特征在于：所述底板、背板、侧板分别由木质材料制成。

便携书架

技术领域

[0001] 本实用新型涉及一种学习用品，尤其涉及一种便携书架。

背景技术

[0002] 现在中学生使用的课本很多，传统书架占地面积太大，携带起来也不方便，因此，学生们只得将课本堆积在书桌上，而书桌上书籍太多的话一方面影响视线，另一方面使得桌面的可使用面积减少，拿书也不方便。

[0003] 有鉴于上述的缺陷，本设计人，积极加以研究创新，以期创设一种新型结构的书架，使其更具有产业上的利用价值。

实用新型内容

[0004] 为解决上述技术问题，本实用新型的目的是提供一种体积较小、易于携带、使用方便的便携书架。

[0005] 本实用新型的便携书架，包括两个折板，所述折板包括水平设置的折板左部、与折板左部基本垂直的折板中部，以及向折板左部一侧弯折的折板右部，使用时，所述折板左部搭在桌面的边缘处，所述折板中部与桌面的侧面接触，所述折板右部位于桌面的下方，所述便携书架还包括两个承托架，所述承托架包括底板、背板、两个侧板和两个连接杆，所述背板和两个侧板分别固定设置在底板上，两个侧板分别设置在底板的前后两侧，所述背板设置在底板的左侧，两个侧板分别与背板垂直且位于背板的同一侧，所述连接杆分别设置在两个侧板上，所述连接杆的顶端向一侧弯折，所述侧板的左侧面上还开设有固定槽，使用时，两个承托架中的其中一个承托架的连接杆的顶端设置在折板右部上，另一个承托架的连接杆的顶端设置在前一个承托架的侧板的固定槽内。

[0006] 进一步的，本实用新型的便携书架，所述折板右部的左侧高于折板右部的右侧，所述连接杆的顶端向下倾斜，所述固定槽也向下倾斜。

[0007] 进一步的，本实用新型的便携书架，所述承托架还包括护板，所述护板设置在底板上并且位于底板的右侧。

[0008] 进一步的，本实用新型的便携书架，所述折板由不锈钢制成。

[0009] 进一步的，本实用新型的便携书架，所述底板、背板、侧板分别由木质材料制成。

[0010] 借由上述方案，本实用新型至少具有以下优点：本实用新型的便携书架包括折板，所述折板包括折板左部、折板中部和折板右部，使用时，折板左部搭在桌面的边缘处，折板中部与桌面的侧面接触，折板右部位于桌面的下方，便携书架还包括两个承托架，承托架包括底板，设置在底板左侧的背板，设置在底板前后两侧的两个侧板，侧板上设有连接杆，连接杆的顶端向一侧弯折，侧板的底端还开设有固定槽，具体使用时，操作人员将折板设置在桌面上并将其中一个承托架的连接杆的顶端设置在折板右部上，由折板右部支撑承托架，另外一个承托架的连接杆的顶端设置在上一个承托架的侧板的固定槽内，然后操作人员可将课本放置在两个承托架的底板上，由于便携书架设置在桌面的下方，因此不会占用桌面，

而且本实用新型的便携书架体积小便于携带。

[0011] 上述说明仅是本实用新型技术方案的概述，为了能够更清楚了解本实用新型的技术手段，并可依照说明书的内容予以实施，以下以本实用新型的较佳实施例并配合附图详细说明如后。

附图说明

[0012] 图 1 是本实用新型便携书架的立体图；

[0013] 图 2 是本实用新型便携书架的主视图；

[0014] 图 3 是图 2 中 A 部的局部放大图。

[0015] 图中，1：折板；2：折板左部；3：折板中部；4：折板右部；5：承托架；6：底板；7：背板；8：侧板；9：连接杆；10：固定槽；11：护板。

具体实施方式

[0016] 下面结合附图和实施例，对本实用新型的具体实施方式作进一步详细描述。以下实施例用于说明本实用新型，但不用来限制本实用新型的范围。

[0017] 参见图 1 至图 3，本实用新型一较佳实施例的一种便携书架，包括两个折板 1，折板包括水平设置的折板左部 2、与折板左部基本垂直的折板中部 3，以及向折板左部一侧弯折的折板右部 4，使用时，折板左部搭在桌面的边缘处，折板中部与桌面的侧面接触，折板右部位于桌面的下方，便携书架还包括两个承托架 5，承托架包括底板 6、背板 7、两个侧板 8 和两个连接杆 9，背板和两个侧板分别固定设置在底板上，两个侧板分别设置在底板的前后两侧，背板设置在底板的左侧，两个侧板分别与背板垂直且位于背板的同一侧，连接杆分别设置在两个侧板上，连接杆的顶端向一侧弯折，侧板的左侧面上还开设有固定槽 10，使用时，两个承托架中的其中一个承托架的连接杆的顶端设置在折板右部上，另一个承托架的连接杆的顶端设置在前一个承托架的侧板的固定槽内。

[0018] 具体使用时，操作人员将折板设置在桌面上并将其中一个承托架的连接杆的顶端设置在折板右部上，由折板右部支撑承托架，另外一个承托架的连接杆的顶端设置在上一个承托架的侧板的固定槽内，然后操作人员可将课本放置在两个承托架的底板上，由于便携书架设置在桌面的下方，因此不会占用桌面，而且本实用新型的便携书架体积小便于携带。

[0019] 作为优选，本实用新型的便携书架，折板右部的左侧高于折板右部的右侧，连接杆的顶端向下倾斜，固定槽也向下倾斜。此项设计的目的在于加强承托架的稳定性。

[0020] 作为优选，本实用新型的便携书架，承托架还包括护板 11，护板设置在底板上并且位于底板的右侧。护板的设置使得课本不易从底板上滑落下来。

[0021] 作为优选，本实用新型的便携书架，折板由不锈钢制成。

[0022] 作为优选，本实用新型的便携书架，底板、背板、侧板分别由木质材料制成。

[0023] 以上所述仅是本实用新型的优选实施方式，并不用于限制本实用新型，应当指出，对于本技术领域的普通技术人员来说，在不脱离本实用新型技术原理的前提下，还可以做出若干改进和变型，这些改进和变型也应视为本实用新型的保护范围。

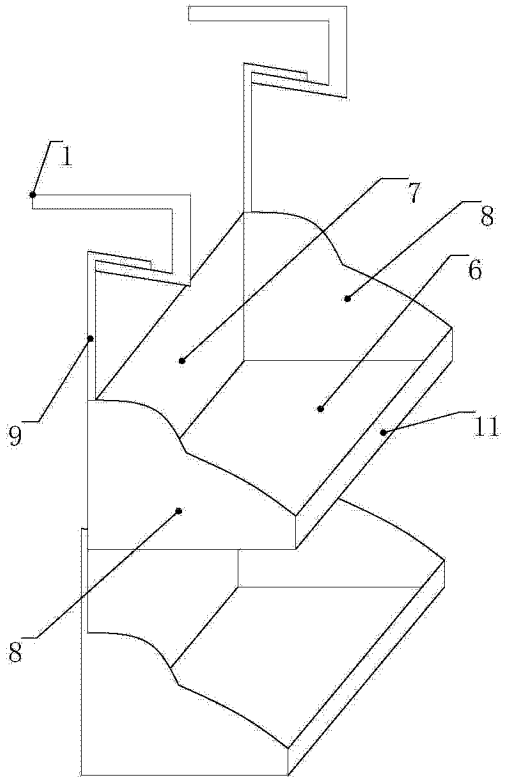

图 1

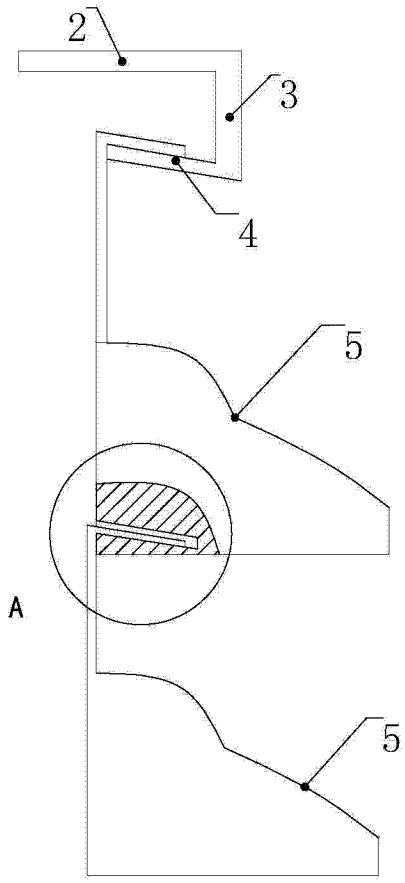

图 2

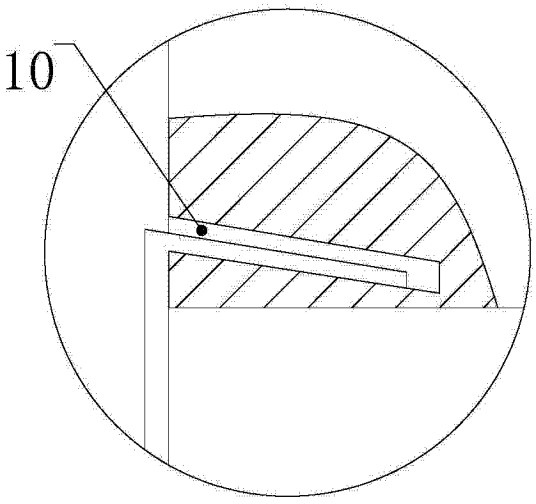

图 3