(19)中华人民共和国国家知识产权局

(12)实用新型专利

(10)授权公告号 CN 204765249 U
(45)授权公告日 2015.11.18

(21)申请号 201520427768.7

(22)申请日 2015.06.20

(73)专利权人 启东市金盛印染有限公司
地址 226231 江苏省南通市启东市海复镇兴海路28号

(72)发明人 蔡娟

(51)Int.Cl.
A47J 43/24(2006.01)

权利要求书1页 说明书2页 附图2页

(54)实用新型名称

一种家用沥水器

(57)摘要

本实用新型涉及一种家用沥水器，包括A半框(1)、B半框(3)、连接带(2)，该连接带(2)的两侧边分别与所述的A半框(1)的断口边、所述B半框(3)的断口边整体固定密封连接；所述B半框(3)的宽度小于所述A半框(1)的宽度；还包括把手(4)，该把手(4)与B半框(3)固定连接；所述的连接带(2)为柔性防水材质连接带；所述B半框(3)的底部及靠近底部的侧面有小孔；所述连接带(2)可折叠，当所述连接带(2)展开时，所述的A半框(1)、所停B半框(3)及所述连接带(2)组成整体容器；当所述连接带(2)折叠时，所述的B半框(3)嵌入所述A半框(1)的内部。本实用新型适合家庭厨房中使用。

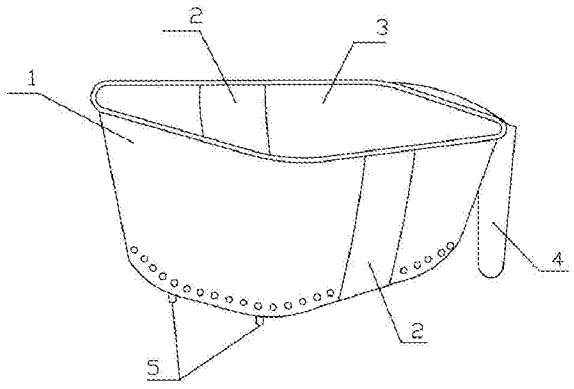

CN 204765249 U

1. 一种家用沥水器，其特征在于：包括A半框（1）、B半框（3）、连接带（2），该连接带（2）的两侧边分别与所述的A半框（1）的断口边、所述B半框（3）的断口边整体固定密封连接；所述B半框（3）的宽度小于所述A半框（1）的宽度；还包括把手（4），该把手（4）与B半框（3）固定连接；所述的连接带（2）为柔性防水材质连接带；所述B半框（3）的底部及靠近底部的侧面有小孔；所述连接带（2）可折叠，当所述连接带（2）展开时，所述的A半框（1）、所停B半框（3）及所述连接带（2）组成整体容器；当所述连接带（2）折叠时，所述的B半框（3）嵌入所述A半框（1）的内部。

2. 根据权利要求1所述的家用沥水器，其特征在于：所述的A半框（1）的底面外侧有2个撑脚（5），并与所述把手（4）形成三足支撑，且所述的A半框（1）的底面、所述B半框（3）的底面呈微倾斜状，连接所述撑脚（5）的A半框（1）的底面端高于靠近把手（4）的B半框（3）底面一端。

3. 根据权利要求1所述的家用沥水器，其特征在于：所述的A半框（1）、B半框（3）的材质为塑料、玻璃、有机玻璃、搪瓷、金属中的一种。

一种家用沥水器

技术领域

[0001] 本实用新型涉家庭器具领域，特别涉及一种沥水容器。

背景技术

[0002] 家庭厨房中，在清洗果蔬时，要用镂空的容器，果蔬放在镂空容器中用清水冲洗，冲洗干净后，放置沥水，但是现有的镂空容器在沥水时，需要放置在盆状容器上面，有可能会放置不稳而导致果蔬滚落，且不用镂空容器时，镂空容器会占用较大地方，不易收纳。

发明内容

[0003] 实用新型目的：为克服上述缺陷，本实用新型提供一种稳固放置沥水，且占用空间小易收纳的控水容器。

[0004] 技术方案：一种家用沥水器，包括 A 半框、B 半框、连接带，该连接带的两侧边分别与所述的 A 半框的断口边、所述 B 半框的断口边整体固定密封连接；所述 B 半框的宽度小于所述 A 半框的宽度；还包括把手，该把手与 B 半框固定连接；所述的连接带为柔性防水材质连接带；所述 B 半框的底部及靠近底部的侧面有小孔；所述连接带可折叠，当所述连接带展开时，所述的 A 半框、所停 B 半框及所述连接带组成整体容器；当所述连接带折叠时，所述的 B 半框嵌入所述 A 半框的内部。

[0005] 作为优选，所述的 A 半框的底面外侧有 2 个撑脚，并与所述把手形成三足支撑，且所述的 A 半框的底面、所述 B 半框的底面呈微倾斜状，连接所述撑脚的 A 半框的底面端高于靠近把手的 B 半框底面一端。

[0006] 作为优选，所述的 A 半框、B 半框的材质为塑料、玻璃、有机玻璃、搪瓷、金属中的一种。

[0007] 有益的效果：本实用新型采用柔性防水材质连接带，当控水容器不不时，可折叠，B 半框置于 A 半框内，省却很大空间，且把手可稳固地挂在水笼头上或其他容器边上，在沥水的同时，可省却手持控水容器的繁琐。2 个撑脚。本实用新型适用于家庭厨房中使用。

附图说明

[0008] 图 1 为本实用新型的结构示意图；

[0009] 图 2 为本实用新型折叠示意图。

具体实施方式

[0010] 下面结合附图和具体实例对本实用新型专利技术作进一步说明，但本实用新型专利的保护范围不限于下述的实例。对于本技术领域的技术人员而言，在本实用新型专利的启示下，能够从本专利公开内容中直接导出联想一些原理相同的基本变形，或现有技术中常用公知技术的替代，以及特征相同的相互不同组合、相同或相似技术效果的技术特征简单改换，都属于本实用新型专利的保护范围。

[0011] 如图 1、图 2，一种家用沥水器，包括 A 半框 1、B 半框 3、连接带 2，该连接带 2 的两侧边分别与所述的 A 半框 1 的断口边、所述 B 半框 3 的断口边整体固定密封连接；所述 B 半框 3 的宽度小于所述 A 半框 1 的宽度；还包括把手 4，该把手 4 与 B 半框 3 固定连接；所述的连接带 2 为柔性防水材质连接带；所述 B 半框 3 的底部及靠近底部的侧面有小孔；所述连接带 2 可折叠，当所述连接带 2 展开时，所述的 A 半框 1、所停 B 半框 3 及所述连接带 2 组成整体容器；当所述连接带 2 折叠时，所述的 B 半框 3 嵌入所述 A 半框 1 的内部。

[0012] 本实施例中，所述的 A 半框 1 的底面外侧有 2 个撑脚 5，并与所述把手 4 形成三足支撑，且所述的 A 半框 1 的底面、所述 B 半框 3 的底面呈微倾斜状，连接所述撑脚 5 的 A 半框 1 的底面端高于靠近把手 4 的 B 半框 3 底面一端。

[0013] 本实施例中所述的 A 半框 1、B 半框 3 的材质为塑料。

[0014] 本实用新型采用柔性防水材质连接带，当控水容器不不时，可折叠，B 半框置于 A 半框内，省却很大空间，且把手可稳固地挂在水笼头上或其他容器边上，在沥水的同时，可省却手持控水容器的繁琐。2 个撑脚。本实用新型适用于家庭厨房中使用。

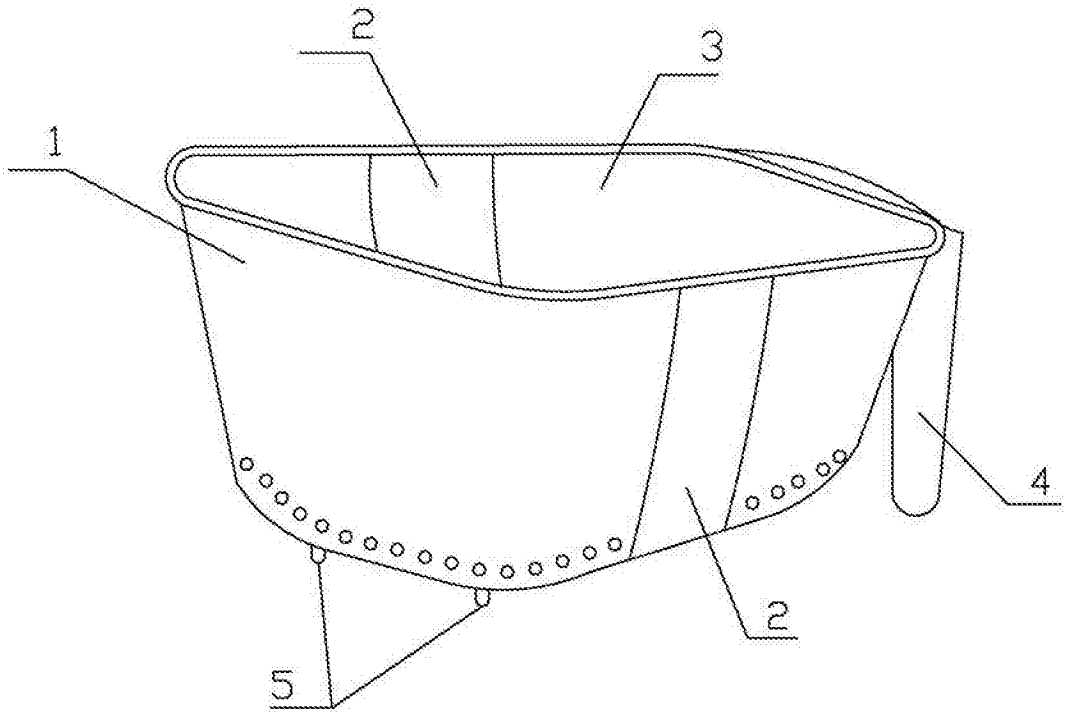

图 1

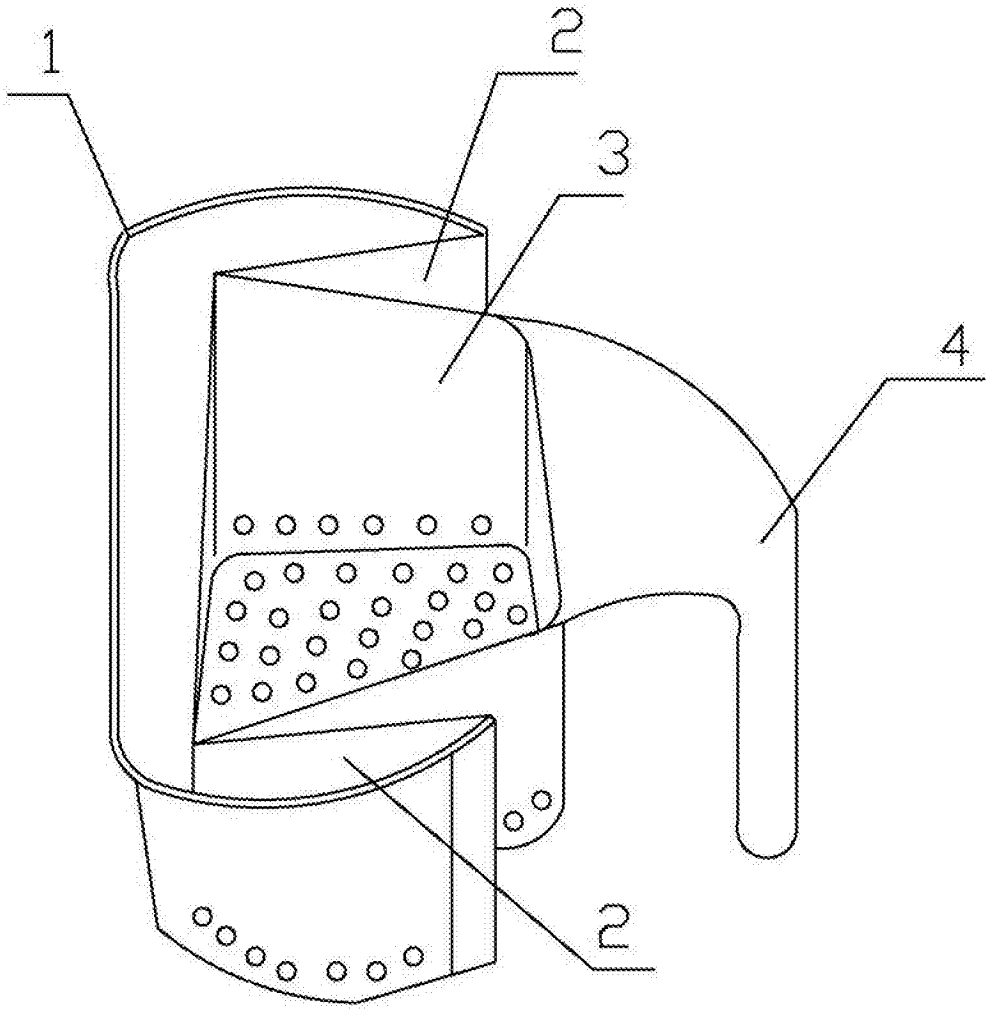

图 2