[19] 中华人民共和国国家知识产权局

[51] Int. Cl.
A45B 5/00 (2006.01)
A45B 3/00 (2006.01)
A45B 3/04 (2006.01)

[12] 实用新型专利说明书

专利号 ZL 200820061958.1

[45] 授权公告日 2008 年 12 月 17 日

[11] 授权公告号 CN 201164097Y

[22] 申请日 2008.1.24

[21] 申请号 200820061958.1

[73] 专利权人 程薛芳

地址 610200 四川省成都市双流东升二中七年级八班

[72] 发明人 程薛芳

权利要求书 1 页 说明书 1 页 附图 1 页

[54] 实用新型名称

带凳老年手杖

[57] 摘要

本实用新型涉及一种生活用品。公知的手杖，都不带凳，对老年人出行临时坐一下很不理想。本实用新型提供一种带凳老年手杖，就能达到老年人出行可以临时坐一下较为方便的目的。其特征是：将手杖柄与杖身结合处设置为 T 字形，在离杖柄不远处的上杖身上，设置一对可收折的凳足，杖身为可伸缩的上杖身与下套筒结合的套筒结构。套筒上设有锁紧螺钉装置，杖柄前端部设置有电筒及报警装置，分别与杖柄手握弯处的开关按钮相连通，上杖身下端部设置有电筒及报警装置的电源电池。作为手杖凳临时使用时，将锁紧螺钉旋松，将上杖身旋入下套筒，再将凳足展开，即可利用 T 字形杖柄作凳面供临时休息。

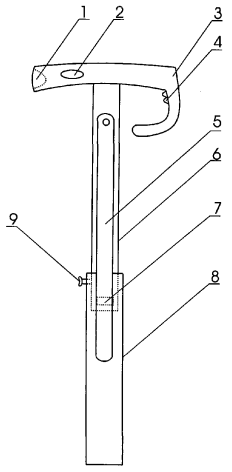

1、一种带凳老年手杖，由报警器、电筒、手杖柄和杖身、凳足组成，其特征是：将手杖柄（3）与杖身结合处设置为T字形,在离杖柄不远处的上杖身（6）上，设置一对可收折的凳足（5）,杖身为可伸缩的上杖身与下套筒（8）结合的套筒结构,套筒上设有锁紧螺钉（9）装置，杖柄前端部设置有电筒（1）及报警装置（2）,分别与杖柄手握弯处的开关按钮（4）相连通，上杖身下端部设置有电筒及报警装置的电源电池（7）。

带凳老年手杖

技术领域

本实用新型涉及一种生活用品。

背景技术

目前，公知的手杖，都不带凳，对老年人出行临时坐一下很不理想。

发明内容

为了克服上述不足，本实用新型提供一种带凳老年手杖,就能达到老年人出行可以临时坐一下较为方便的目的。

本实用新型解决其技术问题的技术方案是:由报警器、电筒、手杖柄和杖身、凳足组成的带凳老年手杖，其特征是：将手杖柄与杖身结合处设置为T字形,在离杖柄不远处的上杖身上，设置一对可收折的凳足，杖身为可伸缩的上杖身与下套筒结合的套筒结构。套筒上设有锁紧螺钉装置，杖柄前端部设置有电筒及报警装置，分别与杖柄手握弯处的开关按钮相连通，上杖身下端部设置有电筒及报警装置的电源电池。作为手杖凳临时使用时，将锁紧螺钉旋松,将上杖身旋入下套筒,再将凳足展开，即可利用T字形杖柄作凳面供临时休息。

本实用新型的有益效果是：结构简单，老年人出行临时坐一下休息效果好。

附图说明

下面结合附图和实施例对本实用新型作进一步说明：

图 1 为本实用新型全景正视示意图。

图2为本实用新型作凳使用时示意图。

图中1.电筒，2.报警装置，3.手杖柄，4.开关按钮，5.凳足，6.上杖身，7.电源电池，8.下套筒，9.锁紧螺钉。

具体实施方式

图1中，将手杖柄（3）与杖身结合处设置为T字形，在离杖柄不远处的上杖身（6）上，设置一对可收折的凳足（5），杖身为可伸缩的上杖身与下套筒（8）结合的套筒结构。套筒上设有锁紧螺钉（9）装置，杖柄前端部设置有电筒（1）及报警装置（2），分别与杖柄手握弯处的开关按钮（4）相连通，上杖身下端部设置有电筒及报警装置的电源电池（7）。

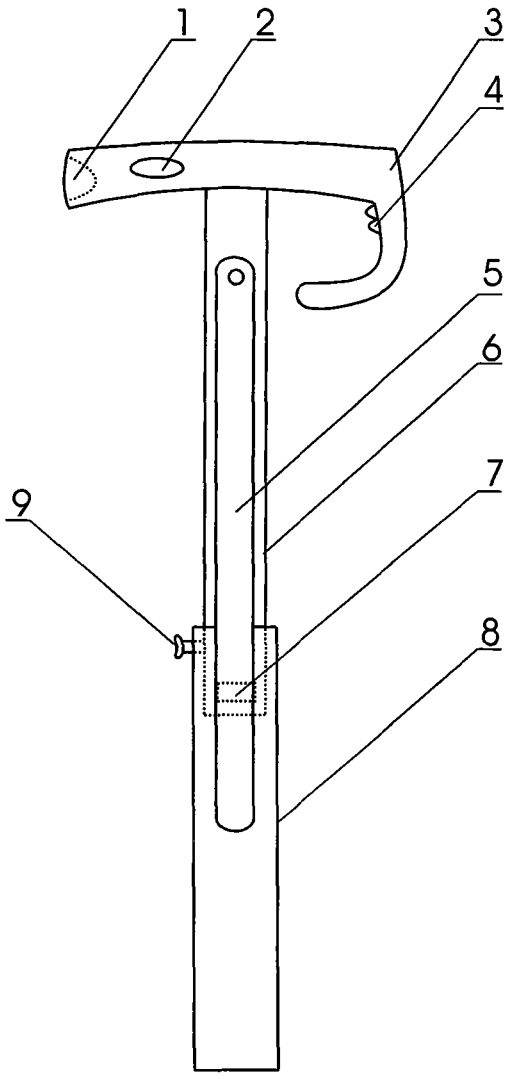

图 1

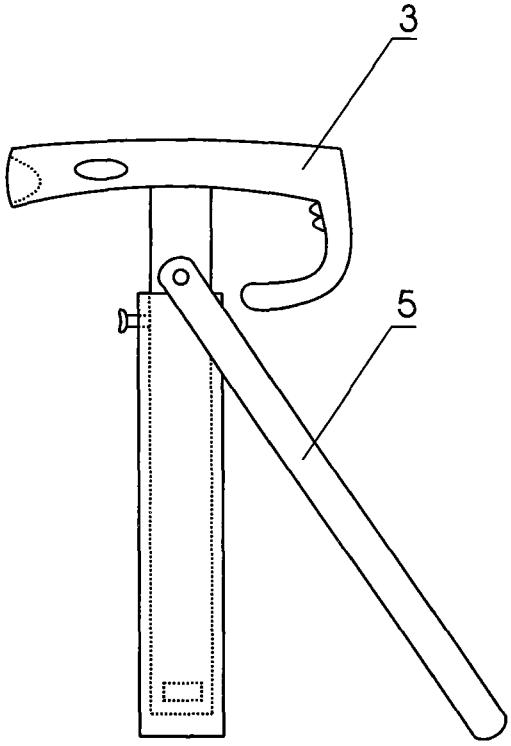

图 2