(19)中华人民共和国国家知识产权局

(12)实用新型专利

(10)授权公告号 CN 210989234 U
(45)授权公告日 2020.07.14

(21)申请号 201921927750.8

(22)申请日 2019.11.11

(73)专利权人 无锡全盛纺织品有限公司
地址 214183 江苏省无锡市惠山区玉祁镇唐平路8号

(72)发明人 盛建刚

(74)专利代理机构 无锡盛阳专利商标事务所（普通合伙）32227
代理人 顾吉云

(51)Int.Cl.
A47C 7/40(2006.01)
A47C 9/00(2006.01)

权利要求书1页 说明书2页 附图2页

(54)实用新型名称

一种舒适的收纳凳

(57)摘要

本实用新型提供了一种舒适的收纳凳，可以支撑人的背部，其包括收纳凳本体，其还包括椅背，椅背可抽拉的安装于收纳凳本体一侧。

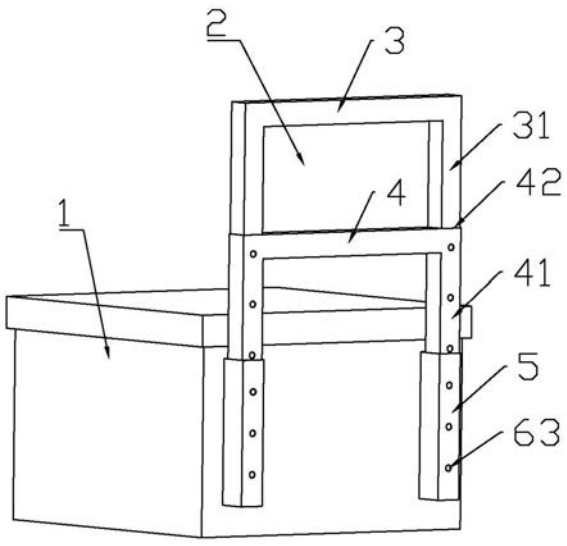

CN 210989234 U

1.一种舒适的收纳凳,其包括收纳凳本体,其特征在于:其还包括椅背,所述椅背可抽拉的安装于所述收纳凳本体一侧。

2.根据权利要求1所述的一种舒适的收纳凳,其特征在于:所述椅背包括第一椅背、第二椅背。

3.根据权利要求2所述的一种舒适的收纳凳,其特征在于:所述第二椅背通过两端的第二拉杆安装于第一拉杆槽,所述第一拉杆槽分别安装于所述收纳凳本体一侧。

4.根据权利要求3所述的一种舒适的收纳凳,其特征在于:所述第二拉杆顶部开设有第二拉杆槽,所述第一椅背通过两端的第一拉杆安装于所述第二拉杆槽。

5.根据权利要求4所述的一种舒适的收纳凳,其特征在于:所述第一拉杆、所述第二拉杆底部侧面分别开设有安装槽,球形销通过弹簧安装于所述安装槽,所述第一拉杆槽、所述第二拉杆槽侧面开设有销孔,所述球形销可卡接于所述销孔。

一种舒适的收纳凳

技术领域

[0001] 本发明涉及收纳凳技术领域，具体涉及一种舒适的收纳凳。

背景技术

[0002] 随着现有的家居小物件越来越多，收纳凳因为既可以作为凳子使用，又可作为箱子收纳物品，而得到越来越多的使用。现有的收纳凳在作为凳子使用时，由于没有椅背来支撑人的背部，不适合长期坐，否则人的背部会不舒服。

实用新型内容

[0003] 针对现有收纳凳由于没有背部支撑，会导致人背部不舒服的缺点，本实用新型提供了一种舒适的收纳凳，可以支撑人的背部。

[0004] 本实用新型提供如下技术方案：

[0005] 一种舒适的收纳凳，其包括收纳凳本体，其特征在于：其还包括椅背，所述椅背可抽拉的安装于所述收纳凳本体一侧。

[0006] 其进一步特征在于：

[0007] 所述椅背包括第一椅背、第二椅背；

[0008] 所述第二椅背通过两端的第二拉杆安装于第一拉杆槽，所述第一拉杆槽分别安装于所述收纳凳本体一侧；

[0009] 所述第二拉杆顶部开设有第二拉杆槽，所述第一椅背通过两端的第一拉杆安装于所述第二拉杆槽；

[0010] 所述第一拉杆、所述第二拉杆底部侧面分别开设有安装槽，球形销通过弹簧安装于所述安装槽，所述第一拉杆槽、所述第二拉杆槽侧面开设有销孔，所述球形销可卡接于所述销孔。

[0011] 与现有技术相比，本实用新型的有益效果如下：

[0012] 本实用新型通过可抽拉椅背来支撑人的背部，作为凳子使用时会更舒适；

[0013] 椅背可多级抽拉，可以针对不同身高的人进行调整，进一步保证了使用时舒适。

附图说明

[0014] 图1为本实用新型整体示意图；

[0015] 图2为本实用新型拉杆、拉杆槽示意图；

[0016] 图中：1收纳凳本体；2椅背；3第一椅背；31第一拉杆；4第二椅背 ；41第二拉杆；42第二拉杆槽；5第一拉杆槽；6安装槽；61球形销；62弹簧；63销孔。

具体实施方式

[0017] 下面将结合本实用新型中的附图，对本实用新型的技术方案进行清楚、完整地描述，显然，所描述的实施例仅仅是本实用新型一部分实施例，而不是全部的实施例。基于本

实用新型中的实施例，本领域普通技术人员在没有做出创造性劳动前提下所获得的所有其他实施例，都属于本实用新型保护的范围。

[0018] 请参阅图1-2，一种舒适的收纳凳，其包括收纳凳本体1，其特征在于：其还包括椅背2，椅背2可抽拉的安装于收纳凳本体1一侧。椅背2包括第一椅背3、第二椅背4，第二椅背4通过两端的第二拉杆41安装于第一拉杆槽5，第一拉杆槽5分别安装于收纳凳本体1一侧。第二拉杆41顶部开设有第二拉杆槽42，第一椅背3通过两端的第一拉杆31安装于第二拉杆槽42，第一拉杆31、第二拉杆41底部侧面分别开设有安装槽6，球形销61通过弹簧62安装于安装槽6，第一拉杆槽5、第二拉杆槽42侧面开设有销孔63，球形销61可卡接于销孔63。

[0019] 本实用新型通过可抽拉椅背来支撑人的背部，作为凳子使用时会更舒适，椅背可多级抽拉，可以针对不同身高的人进行调整，进一步保证了使用时舒适。

[0020] 尽管已经示出和描述了本实用新型的实施例，对于本领域的普通技术人员而言，可以理解在不脱离本实用新型的原理和精神的情况下可以对这些实施例进行多种变化、修改、替换和变型，本实用新型的范围由所附权利要求及其等同物限定。

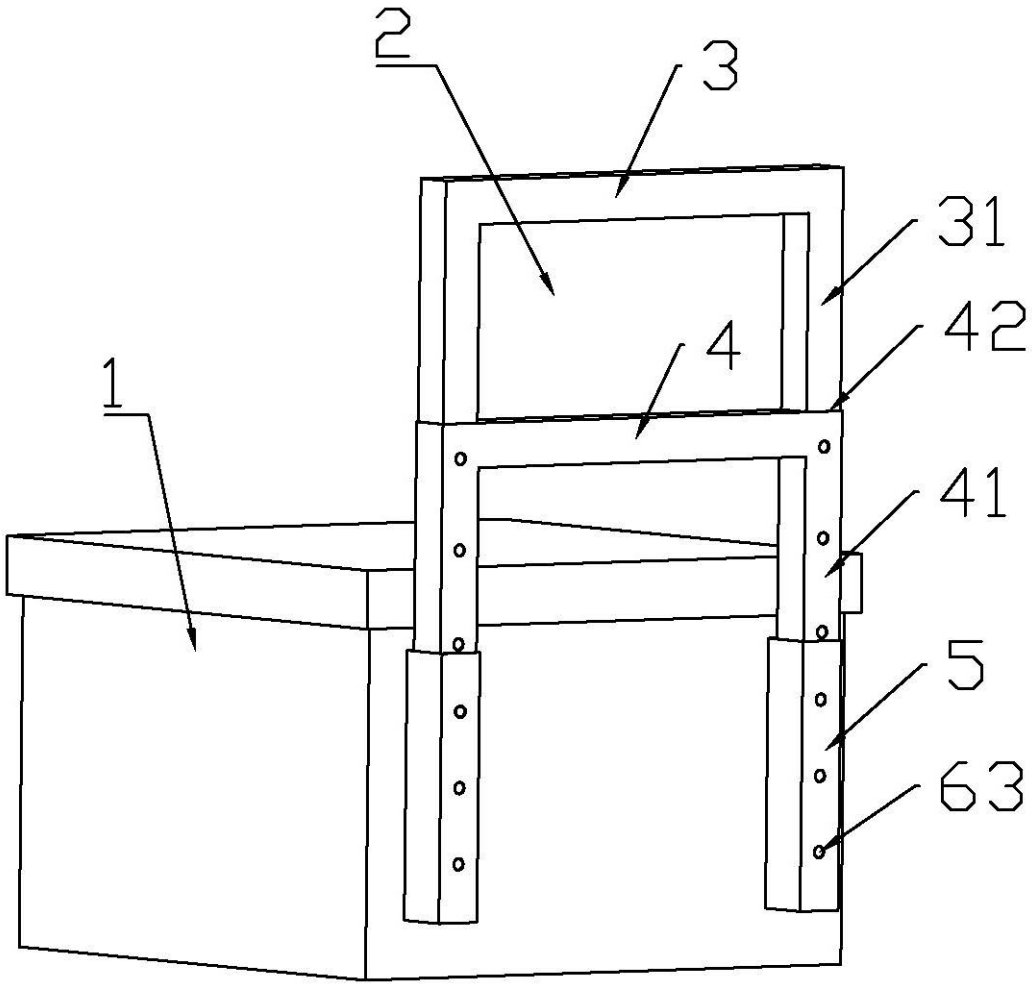

图1

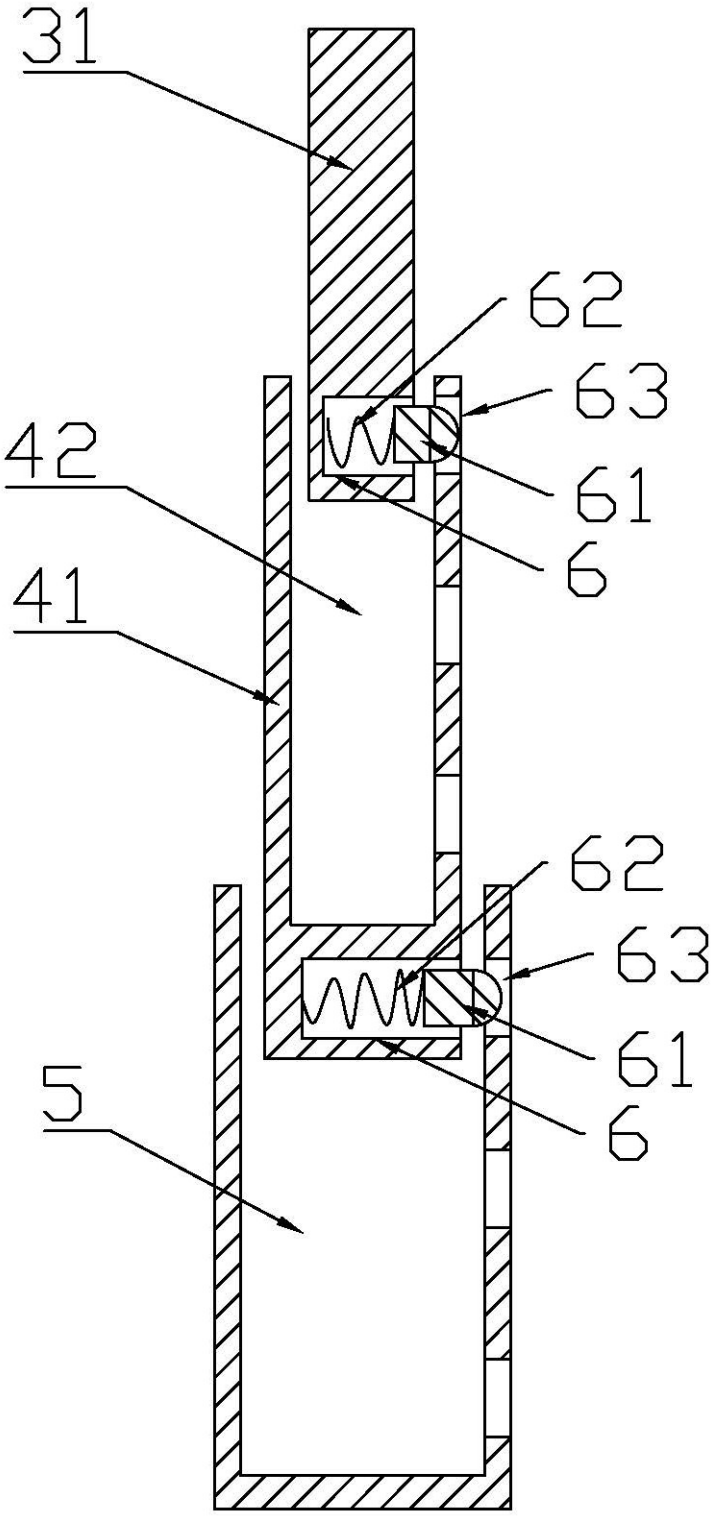

图2