(19) 대한민국특허청(KR)
(12) 등록특허공보(B1)

(45) 공고일자 2016년09월09일
(11) 등록번호 10-1656567
(24) 등록일자 2016년09월05일

(51) 국제특허분류(Int. Cl.)
A47G 9/10 (2006.01)
(21) 출원번호 10-2014-0100198
(22) 출원일자 2014년08월05일
심사청구일자 2014년08월05일
(65) 공개번호 10-2016-0016311
(43) 공개일자 2016년02월15일
(56) 선행기술조사문헌
KR101380629 B1
JP03057917 U
JP03040158 U
KR2020080000297 U

(73) 특허권자
김춘임
대구광역시 달서구 와룡로43길 72-9 (용산동)
박일홍
대구광역시 달서구 학산로7길 27, 월성보성@ 205동 1402 (월성동)
(72) 발명자
김춘임
대구광역시 달서구 와룡로43길 72-9 (용산동)
박일홍
대구광역시 달서구 학산로7길 27, 월성보성@ 205동 1402 (월성동)

전체 청구항 수 : 총 3 항 심사관 : 황경숙

(54) 발명의 명칭 **바로잠베개**

(57) 요 약

본 발명은 머리베개, 목베개, 어깨베개로 구분되는 세 베개가 하나의 베개로 각기 다른 구조와 구성과 모양의 베개로, 머리베개는 단단한 충전재의 평판모양베개, 목베개는 탄성력이 좋은 충전재로 채워져 중앙은 가늘고 좌우 양단이 두꺼운 장구모양베개, 어깨베개는 촉감탄력이 좋은 충전재로 채워지는 견갑골받침과 척추받침의 이단 두께 평판모양베개로, 세 베개의 크기는 어깨베개, 목베개, 머리베개 순이며, 높이는 목베개, 머리베개, 어깨베개 순이며, 느껴지는 촉감의 탄력은 어깨베개, 목베개, 머리베개 순이며, 단단하기는 머리베개, 목베개, 어깨베개 순으로 세 베개는 박음질 봉재로 하나의 베개가 되며, 세 베개의 사이는 1~3Cm 간격의 공기통로(120-1)와 목베개 좌우 양단에 탈부착형 향통을 구비하는 특징의 바로잠베개.

대 표 도 - 도1

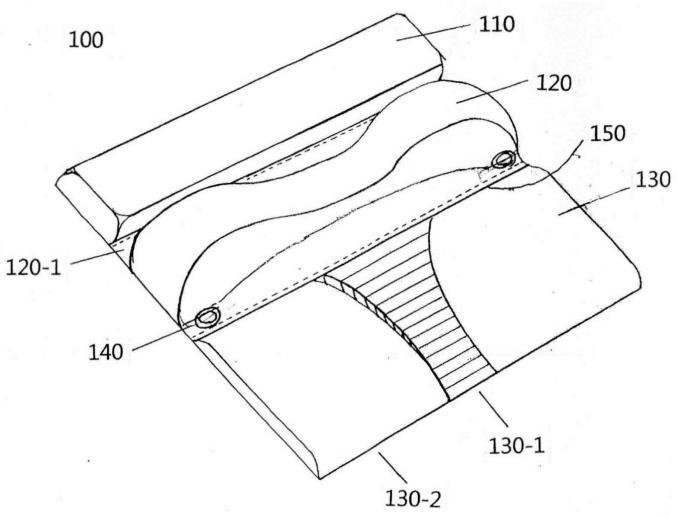

명 세 서

청구범위

청구항 1

머리베개(110), 목베개(120), 어깨베개(130)로 구분되는 세 베개는 하나의 베개로 각기 다른 구조와 구성과 모양의 베개로, 머리베개는 단단한 충전재의 평판베개, 목베개는 탄성과 복원력이 좋은 충전재로 채워지되, 중앙은 가늘고 좌우양단이 두터운 장구모양베개, 어깨베개는 탄성이 좋은 충전재로 채워지는 견갑골받침과 척추받침의 이단 두께의 평면베개이고, 세 베개의 크기는 어깨베개, 목베개, 머리베개 순으로 크고, 높이는 목베개, 머리베개, 어깨베개 순으로 높고, 느껴지는 촉감의 탄성은 어깨베개, 목베개, 머리베개 순으로 탄성력을 갖고, 단단하기는 머리베개, 목베개, 어깨베개 순으로 단단하고, 세 베개는 박음질(150) 봉재로 하나의 베개가 되고, 목베개의 좌우하단에는 향을 내장하는 향통이 구비되는 특징의 바로잠베개.

청구항 2

삭제

청구항 3

청구항 1에 있어서,

목베개의 좌우 양편 두터운 하단에 향통을 구비하는 특징의 바로잠베개.

청구항 4

청구항 1에 있어서,

바로잠베개(100)의 충전재는 편백나무, 히노끼, 성형합성발포물, PE바이오칩, 합성패드, 현미, 옥수수, 천연솜, 마이크로화이버, 항균합섬솜, 메밀, 오리털, 필로우, 라텍스, 합성고무발포재, 성형발포재 중 어느 하나에서 선택되는 특징의 바로잠베개.

발명의 설명

기 술 분 야

[0001] 본 발명은 하나의 베개가 머리베개, 목베개, 어깨베개로 구분되는 구조를 갖는 베개에 관한 것으로 좀더 구체적으로는 베개와 맞닿는 인체 부위를 머리, 목, 어깨로 구분하고, 세 부위의 골격과 신경과 근육이 평안한 잠자리가 될 수 있도록 세 베개는 각기 다른 구조와 구성과 모양에 의한 기능성베개로 숙면과 자세교정과 편안함과 안락함을 제공하는 베개에 관한 것이다.

[0002] 이하부터는 머리베개, 목베개, 어깨베개 구성으로 이루어진 하나의 베개를 바로 잠베개 표기하고, 바로잠베개란 베개가 편안하여 바로 잠을 잘 수 있다는 의미를 갖는다.

배 경 기 술

[0003] 종래의 베개는 한 모양베개이거나 또는 한 가지 충전재로 채워진 베개이거나 또는 한 가지 기능성베개로서, 편안하고 건강한 잠자리베개로는 부적합한 베개이며 또, 치료를 목적으로 하는 기능성베개들은 정확한 베개사용자세를 요구하기 때문에 장시간 잠자리베개로 부적합하다.

[0004] 일명 경추베개로 유행하는 기능성베개 역시 베개가 제공하는 일정한 틀 잠자리자세를 요구하는 베개로 장시간의 수면시간 동안 틀에 맞추어 잠을 자야하는 불편한 베개이며, 또 다른 베개는 탄성력이 좋은 라텍스, 우레탄, 스폰지, 메모리폼으로 목선모양과 머리선모양과 같은 베개로 잠을 청할 때는 편안함이 느껴지지만 긴 수면시간 동안 베개와 맞닿는 머리와 목의 피부호흡을 방해하기 때문에 자주 뒤척이는 원인 제공의 불편한 베개이다.

[0005] 그리고 지금까지의 베개는 가슴을 펴 줄 수 있는 베개 곧 수면호흡을 편안하게 해 주는 베개는 없었다.

선행기술문헌

특허문헌

[0006] (특허문헌 0001) KR 10-1077885

(특허문헌 0002) KR 10-0983564

(특허문헌 0003) KR 10-1141076

(특허문헌 0004) KR 10-1234996

(특허문헌 0005) KR 10-1104724

(특허문헌 0006) KR 10-1087714

(특허문헌 0007) KR 10-1211305

발명의 내용

해결하려는 과제

[0007] 본 발명은 종래베개와 상기한 문제를 해결할 수 있는 베개로 하나의 베개가 머리베개, 목베개, 어깨베개로 구분되는 구조의 베개이며, 좀더 구체적으로는 베개와 맞닿는 인체 부위를 머리, 목, 어깨로 구분하는 베개로서, 베개와 맞닿는 세 부위의 골격과 신경과 근육이 평안하게 잠잘 수 있도록 세 베개는 각기 다른 구조와 구성과 모양에 의한 기능성을 갖는 베개이며, 이와 같은 본 발명의 베개는 숙면과 자세교정과 편안함과 안락함을 제공하는 베개이다.

과제의 해결 수단

[0008] 상술한 베개의 문제를 해결을 위하여 본 발명의 베개는 하나의 베개를 머리베개, 목베개, 어깨베개로 구분하는 베개구조이며, 구체적으로는 베개와 맞닿는 인체부위를 머리, 목, 어깨로 구분하고, 이처럼 베개와 맞닿는 세 부위의 골격과 신경과 근육이 평안하게 잠잘 수 있도록 세 베개는 각기 다른 구조와 구성과 모양을 갖는 기능성 베개이다.

[0009] 보다 구체적으로 머리베개는 머리무게의 중심이 되는 후두골을 얹어서 지탱해 주는 단단한 충전재의 평판모양베개, 목베개는 경추를 바른 자세로 받쳐줄 수 있는 높이와 어깨선과 목선의 근육이 편안하게 유지될 수 있는 중앙은 가늘고 양단이 두꺼운 장구모양베개, 어깨베개는 튀어나온 어깨죽지의 삼각형 견갑골을 부드러운 탄력으로 감싸주는 평판모양의 얇은 견갑골받침과 척추의 중추신경을 안락하게 받쳐주는 Y형 평판모양의 두꺼운 척추받침베개, 그리고 박음질로 세 베개를 하나의 베개로 봉재하고 또, 박음질 된 세 베개의 사이는 1~3cm 간격의 공기통로와 목베개 좌우끝단에 향통을 갖는 특징의 바로잠베개이다.

발명의 효과

[0010] 본 발명의 바로잠베개는, 하나의 베개가 머리베개, 목베개, 어깨베개로 구분되는 구조의 베개, 구체적으로는 베개와 맞닿는 인체 부위를 머리, 목, 어깨로 구분하는 베개, 이와 같은 세 베개의 특징으로 베개와 맞닿는 골격과 신경과 근육이 평안하게 잠잘 수 있는 각기 다른 구조와 구성과 모양에 의한 기능성을 갖는 베개로서, 숙면과 자세교정과 편안함과 안락함을 제공하는 베개이다.

[0011] 이처럼 본 발명 바로잠베개의 머리베개는 최소의 머리 후두골만 베개와 맞닿게 함으로서 잠자는 긴 시간동안 베개와 맞닿는 머리의 피부접촉을 최소화함으로 피부호흡이 원활하게 이루어지는 효과와 그리고, 목베개는 목이 편안할 수 있는 탄성력을 갖는 충전재와 중앙이 가늘고 양단이 굵은 장구모양의 타원형베개로 무거운 목을 지탱하는 경추와 근육을 잠자는 동안 편안하게 받쳐주고 이상 상태의 경추자세를 잠자는 동안 개선해 주는 효과와, 그리고 어깨베개는 일명 어깨죽지로 호칭하는 튀어나온 삼각형의 견갑골을 촉감이 좋은 탄력성 충전재로 감싸주고 척추중추신경은 두꺼운 뚜께의 안락한 Y형 모양의 충전재로 받쳐주기 때문에 앞가슴이 펴지는 자세로 인하여 잠자는 동안의 호흡을 보다 편안하게 해 줄 수 있는 효과를 갖는다.

도면의 간단한 설명

[0012] 도 1은 본 발명의 바로잠베개를 도시한 사시도.

도 2는 본 발명의 바로잠베개를 도시한 평면도.

도 3은 본 발명의 바로잠베개를 도시한 측면도.

도 4는 본 발명의 바로잠베개로 바르게 자는 모습의 골격예시도.

도 5는 본 발명의 바로잠베개로 우측으로 자는 모습의 골격예시도.

발명을 실시하기 위한 구체적인 내용

[0013] 본 발명의 바로잠베개는, 하나의 베개가 머리베개(110), 목베개(120), 어깨베개(130)로 구분되는 베개이며, 세 베개는 각기 다른 형태의 구성과 구조와 모양을 갖는 베개로 첨부 도면에 의거하여 설명하면 다음과 같다.

[0014] 도 1은 본 발명의 바로잠베개를 도시한 사시도,

[0015] 도 2는 본 발명의 바로잠베개를 도시한 평면도,

[0016] 도 3은 본 발명의 바로잠베개를 도시한 측면도로

[0017] 도시한 도면과 같이 머리베개(110), 목베개(120), 어깨베개(130)는 박음질(150) 봉재로 하나의 베개가 되며, 머리베개와 목베개 그리고 목베개와 어깨베개 박음질 봉재사이는 1~3cm 간격의 공기통로(120-1)가 형성되고, 머리베개의 구조는 세 베개 중 두 번째 높이의 베개이며, 베개속 충전재는 편백나무, 히노끼, 성형합성발포물, PE 바이오칩, 합섬패드, 현미, 옥수수, 흑태와 같은 단단한 충전재 재질로 채워지는 평판형태 모양의 베개로서, 머리무게(110)의 중심이 되는 후두골만 베개와 맞닿게 하여 잠자는 긴 시간동안 베개와 맞닿는 피부접촉을 최소화 하여 피부호흡을 원활하게 한다.

[0018] 목베개(120)는 세 베개 중 가장 높은 높이와 중앙은 가늘고 양단이 굵은 장구모양으로 목베개의 중앙하단은 어깨선처럼 둥근 타원으로 파여져 있으며, 이는 잠 잘 때 어깨의 좌우견갑극이 어깨베개의 둥글게 파여진 타원으로 자연스러운 편안함을 느낄 수 있는 구조적인 형태의 특징이며, 또 목과 머리가 맞닿는 목베개(120)의 상단부 역시 파여진 타원형태로 이는 잠자면서 뒤척여도 어깨 견갑극과 목의 경추가 눌리거나 불편을 느끼지 않는 정상자세를 유지할 수 있는 구조적인 특징을 갖는 모양으로, 이와 같은 목베개(120)의 충전재는 바이오칩, 천연솜, 마이크로화이바, 항균합섬솜, 메밀, 왕겨이다.

[0019] 세 베개중 가장 큰 크기의 어깨베개(130)는 평판모양의 이단 뚜께로, 튀어나온 삼각형의 어깨죽지 좌우 견갑골을 푹신하고 촉감이 좋은 얇은 뚜께의 견갑골받침(130-2)으로 감싸주고, 중앙 척추의 중추신경은 뚜꺼운 이단 두께의 척추받침(130-1)으로 받쳐주어 중추신경의 안정감과 척추의 편안한 촉감을 제공함으로 잠을 시작할 때 바로 잠들 수 있는 안락함을 제공 할 것이다.

[0020] 이와 같은 견갑골받침(130-2)과 두꺼운 충전재 척추받침(130-1)의 구조를 갖는 어깨베개(130)는 낮 동안 지치고 피곤했던 어깨근육과 골격의 피로를 풀어주고, 인체의 중추가 되는 척추신경을 편안하고 안락함을 느낄 수 있도록 하는 특징의 기능성 베개이다.

[0021] 이처럼 본 발명의 바로잠베개(100)는 머리베개, 목베개, 어깨베개가 서로 다른 구조와 기능과 모양으로 잠자는 머리와 목과 어깨에 맞는 자세를 제공함으로 불면증에 시달리는 이에게도 숙면을 필요로 하는 사람에게도 유익한 베개가 될 것이다.

[0022] 충전재로 채워지는 세 베개의 일 실시예로 머리베개(110)는 단단한 편백나무칩을 목베개는 탄성력이 좋은 바이오칩, 어깨베개는 안락함의 마이크로화이바 충전재로 충전할 수 있는데 이 때, 머리와 목과 어깨로 느껴지는 촉감의 편안함은 물론 자세에 의한 편안함도 느낄 수 있으며, 나아가 어깨로부터 느껴지는 안락한 촉감으로 베개를 베는 순간부터 빠르게 숙면을 유도할 것이다.

[0023] 이 외 여러 가지 충전재 조합 방법에 의하여 다양한 종류의 베개를 제공할 수 있는 특징을 갖으며 이와 같은 여러 종류의 충전재는 세 베개의 베개바닥면 일 측면의 지퍼(160)로 채워진다.

[0024] 다양한 구성의 베개로 제공되는 바로잠베개(100)의 크기는 나이표준체격의 어깨넓이 보다 10~15Cm가 큰 가로베개크기와 머리 후두골부터 늑골의 중앙부위에 이르는 세로베개크기이며, 또 다른 숙면 잠자리 제공을 위하여 향

을 내장하는 향통(140)이 목베개와 어깨베개가 박음질로 합쳐진 좌우 끝단에 설치되어 아로마향, 허브향, 박하향을 비롯한 조합 향으로 보다 상쾌하게 하고 기분이 좋은 잠자리를 보장할 것이다.

[0025] 도 4는 정면자세로 누운 머리, 목, 어깨의 골격과 세 베개의 위치를 정확하게 나타내는 일 실시의 예로서, 본 발명의 베개로 잠을 잘 때 머리, 목, 어깨 골격이 바른 자세를 유지 할 수 있는 상태를 잘 나타낸 그림이다.

[0026] 도 5는 옆으로 누운 머리, 목, 어깨의 골격과 세 베개의 위치를 정확하게 나타내는 일 실시의 예로서, 본 발명의 베개로 잠을 자는 동안 베개와 맞닿는 머리, 목, 어깨 골격의 바른 자세유지 상태를 나타낸 그림이다.

[0027] 본 발명의 바로잠베개가 세 베개로 구성되는 구조적인 이유와 목적은 인체의 골격 구조를 기준으로 머리베개(110)는 체적에 비해 무거운 머리무게 중심부가 되는 후두골만 받쳐줌으로 잠자리의 편안함과 상쾌함을 경험하게 될 것이고, 목베개(120)는 머리의 무거운 무게를 지탱하고 유지해야 하는 경추자세의 피곤과 근육의 피로를 장구모양의 목베개로 경추는 받쳐주고 탄력성의 충전물로는 근육의 편안함을 제공하며, 어깨베개(130)로는 좌우 어깨죽지의 튀어나온 견갑골은 견갑골받침(130-2)으로 감싸서 포근함을 제공하고, 척추의 중추신경은 두터운 척추받침(130-1)으로 안정감과 안락감을 제공하게 된다.

[0028] 특히 어깨베개는 경추에서부터 등뼈의 흉추를 받쳐주는 척추받침(130-1)으로 잠자는 가슴을 자연스럽게 펴지게 하여 수면호흡을 원활하게 하고 수면무호흡 증상으로 고통하는 사람들에게도 도움이 될 것이다.

[0029] 바로잠베개의 어깨베개 목적은 자는 동안 호흡의 중요성과 중추신경과 경직된 척추근육의 피로를 풀어주는 것이다.

[0030] 이와 같은 특징을 갖는 본 발명의 바로잠베개는 빠른 숙면과 깊은 숙면을 제공할 뿐만 아니라, 목베개(120)의 좌우 향통(140)으로부터 아로마와 허브와 박하에 의한 향냄새로 보다 상쾌한 잠자리 기분 좋은 잠자리를 제공할 것이다.

[0031] 베개란 한 모양의 베개도 불편하며, 한 충전재로 만들어진 베개도 불편하고, 정확한 자세를 요구하는 베개도 불편하며, 한 가지 기능성베개는 더더욱 불편한 베개로 편안하고 좋은 베개란, 잠자는 동안 베개와 맞닿는 골격과 신경과 근육과 감각까지 활성화하는 본 발명의 바로잠베개(100)이다.

[0032] 상기의 설명의 실시예 외, 본 발명에서 벗어나지 않는 구성과 구조에 포함되는 범위에서 여러 가지 변형의 수단과 방법이 가능하므로 본 발명의 범위는 설명된 실시 예에 국한하지 않고 유사한 구성과 구조의 범위 내용도 포함한다.

부호의 설명

[0033]

100: 바로잠베개	110: 머리베개
120: 목베개	120-1: 공기통로
130: 어깨베개	130-1: 척추받침
130-2: 견갑골받침	140: 향통
150: 박음질(봉재)	160: 지퍼

도면

도면1

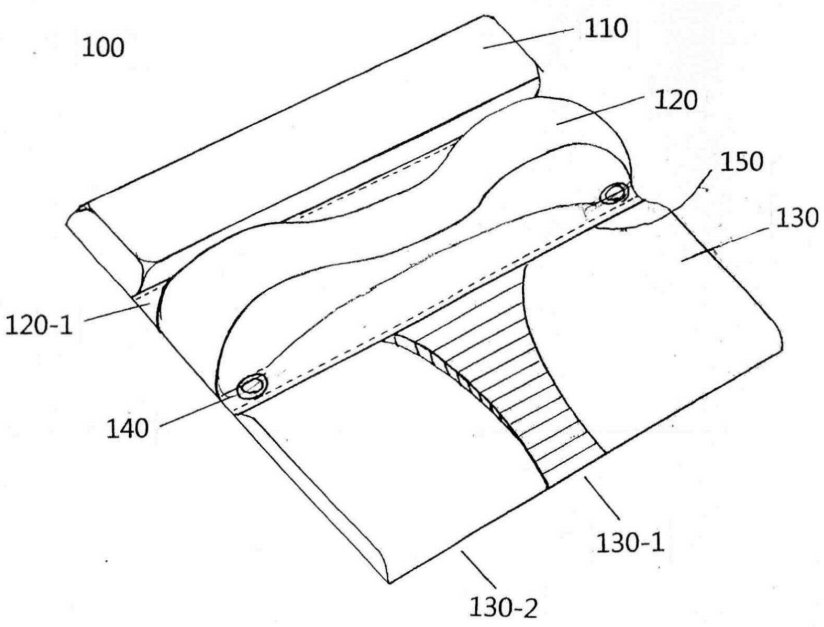
100
110
120
150
130
120-1
140
130-1
130-2

도면2

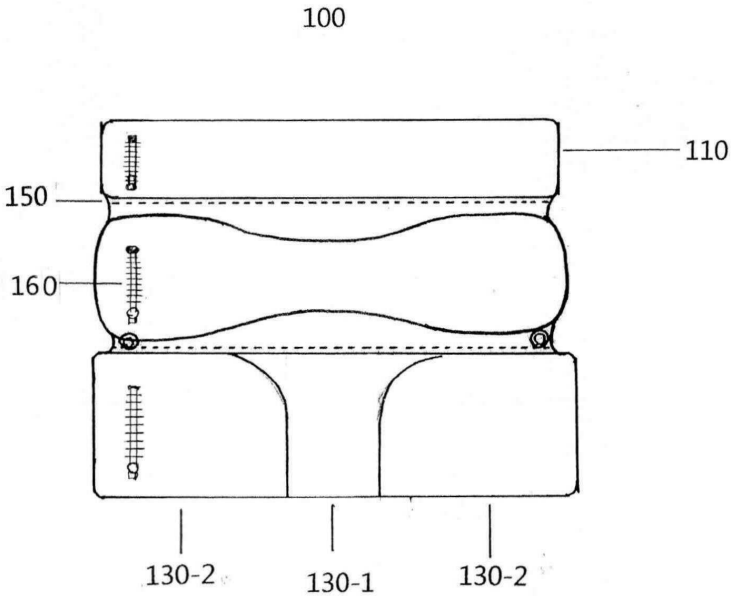
100
110
150
160
130-2
130-1
130-2

도면3

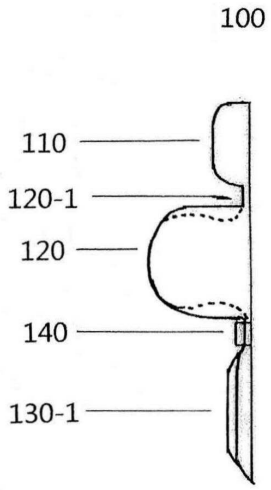

도면4

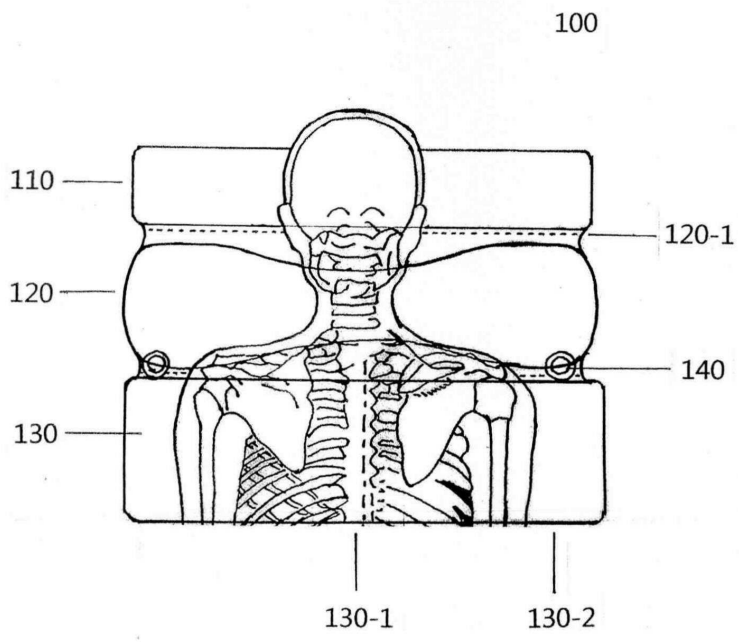

도면5

