(19)中华人民共和国国家知识产权局

(12)实用新型专利

(10)授权公告号 CN 203307565 U
(45)授权公告日 2013.11.27

(21)申请号 201320296602.7

(22)申请日 2013.05.28

(73)专利权人 宁波慈星股份有限公司
地址 315300 浙江省宁波市慈溪市白沙路街道华东轻纺针织城三期6号楼

(72)发明人 孙平范 徐卫东 张亚妮

(74)专利代理机构 杭州之江专利事务所(普通合伙) 33216
代理人 朱枫

(51)Int.Cl.
D04B 15/68(2006.01)

权利要求书1页 说明书1页 附图1页

(54)实用新型名称

用于圆型针织机的横针

(57)摘要

本实用新型公开了一种用于圆型针织机的横针,它具有一个“L”型本体,所述本体上有第一平面、第二平面、第一斜面和第二斜面;所述第一平面一端与第二平面形成一台阶;所述第一平面和第二平面所形成的台阶厚度为1.5毫米;所述第一斜面与第二平面的延伸面的夹角A为14.62度;所述第二斜面与第一平面的垂直面的夹角B为4.21度,所述第二斜面的厚度为0.35毫米。本实用新型外形结构简单、体积小;在移动过程中收到的阻力小,使得发热减少、更耐磨损、使用寿命较长、生产成本降低。

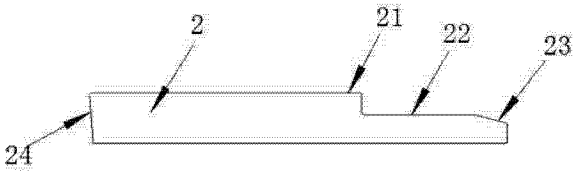

CN 203307565 U

1. 用于圆型针织机的横针，其特征在于：它具有一个“L”型本体，所述本体上有第一平面、第二平面、第一斜面和第二斜面；所述第一平面一端与第二平面形成一台阶，另一端与第二斜面相连，所述第二平面与第一斜面相连；所述第一平面和第二平面所形成的台阶厚度为1.5毫米；所述第一斜面与第二平面的延伸面的夹角A为14.62度；所述第二斜面与第一平面的垂直面的夹角B为4.21度，所述第二斜面的厚度为0.35毫米。

用于圆型针织机的横针

技术领域

[0001] 本实用新型属于针织机械技术领域，特别涉及用于圆型针织机的横针。

背景技术

[0002] 圆型针织机的选针器通常需要是对弹簧针进行选择，由弹簧针推横针，从而横针在径向移动时配合三角轨迹控制提花针的运动轨迹，使提花针进行编织工作。目前圆型针织机上使用的横针外形结构复杂、体积大，在移动过程中所受到的阻力较大、易发热，使得横针使用寿命较低，生产成本增加。

发明内容

[0003] 本实用新型的目的是为了解决上述问题，提供一种结构简单、体积小、耐磨性好的用于圆型针织机的横针。

[0004] 为此，本实用新型的技术方案是：用于圆型针织机的横针，其特征在于：它具有一个“L”型本体，所述本体上有第一平面、第二平面、第一斜面和第二斜面；所述第一平面一端与第二平面形成一台阶，另一端与第二斜面相连，所述第二平面与第一斜面相连；所述第一平面和第二平面所形成的台阶厚度为 1.5 毫米；所述第一斜面与第二平面的延伸面的夹角 A 为 14.62 度；所述第二斜面与第一平面的垂直面的夹角 B 为 4.21 度，所述第二斜面的厚度为 0.35 毫米。

[0005] 本实用新型外形结构简单、体积小，更灵活地在径向移动时配合三角轨迹控制提花针的运动轨迹。本实用新型简单的结构设计、较小的体积小以及较轻的重量，都使得本实用新型在移动过程中收到的阻力小，使得发热减少、更耐磨损、使用寿命较长、生产成本降低。

附图说明

[0006] 以下结合附图和本实用新型的实施方式来做进一步详细的说明。

[0007] 图 1 为本实用新型的结构示意图；

[0008] 图 2 为本实用新型的角度示意图。

具体实施方式

[0009] 参见附图。本实施例具有一个“L”型本体 2，所述本体 2 上有第一平面 21、第二平面 22、第一斜面 23 和第二斜面 24；所述第一平面 21 一端与第二平面 22 形成一台阶，另一端与第二斜面 24 相连，所述第二平面 22 与第一斜面 23 相连；所述第一平面 21 和第二平面 22 所形成的台阶厚度为 1.5 毫米；所述第一斜面 23 与第二平面 22 的延伸面的夹角 A 为 14.62 度；所述第二斜面 24 与第一平面 21 的垂直面的夹角 B 为 4.21 度，所述第二斜面 24 的厚度为 0.35 毫米。

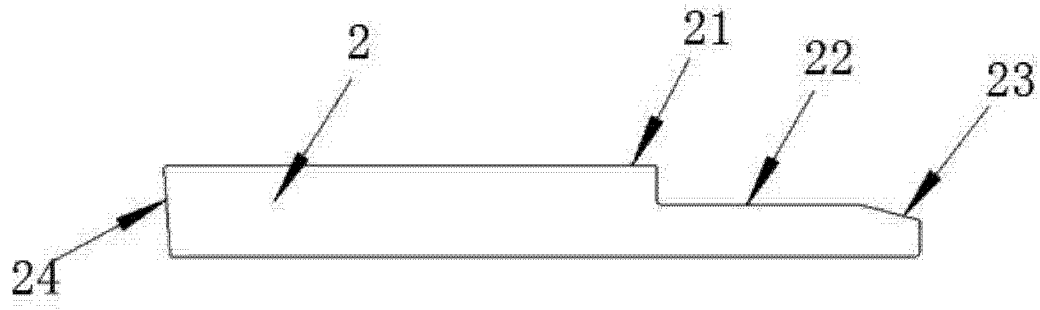

图 1

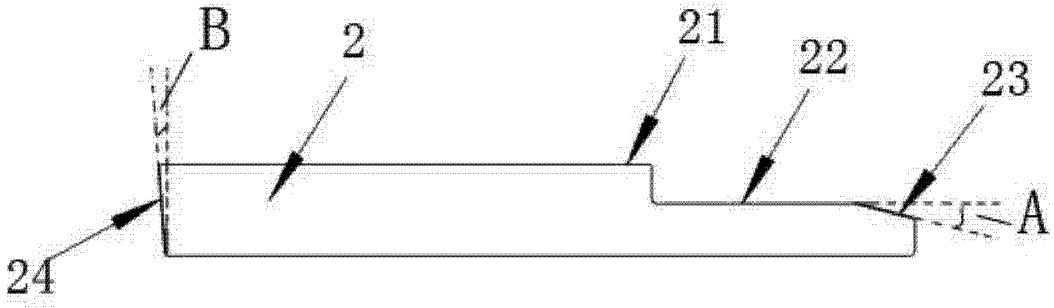

图 2