(19)中华人民共和国国家知识产权局

(12)实用新型专利

(10)授权公告号 CN 211059918 U
(45)授权公告日 2020.07.21

(21)申请号 202020089983.1

(22)申请日 2020.01.16

(73)专利权人 中山伊特电子有限公司
地址 528478 广东省中山市横栏镇五沙工业区岚景街1号五楼

(72)发明人 邵伟 石炎 黄国辉

(74)专利代理机构 北京化育知识产权代理有限公司 11833
代理人 尹均利

(51)Int.Cl.
F21S 8/00(2006.01)
F21V 7/24(2018.01)
F21V 29/83(2015.01)
F21V 21/10(2006.01)
F21V 31/00(2006.01)
F21V 21/30(2006.01)
F21V 29/76(2015.01)
F21V 29/89(2015.01)
F21V 29/67(2015.01)
F21Y 115/10(2016.01)

权利要求书1页 说明书3页 附图2页

(54)实用新型名称

一种具有新型透气孔的投光灯装置

(57)摘要

本实用新型公开了一种具有新型透气孔的投光灯装置，包括面盖、钢化玻璃、反光罩、集成灯具、投光灯主体、内置电源、支撑杆、散热孔、LED、导热体和散热条。反光罩为镜面铝制成，对比传统的反光罩光利用率提高了90%，投光灯主体四周外壁均设有散热孔，使投光灯具备更大的散热效果，提高投光灯的使用寿命，支撑杆和投光灯主体两单均设有外螺纹，且通过螺纹连接有螺母，即可以改变投光灯方向又便于安装便于拆卸，面盖为防水材料制成，使投光灯具备更强的防水效果，投光灯主体内部设置有排气风扇，增强散热效果，提高使用寿命，散热条为铝合金制成，对比铜散热价格更低，对比其他散热条效果更好。

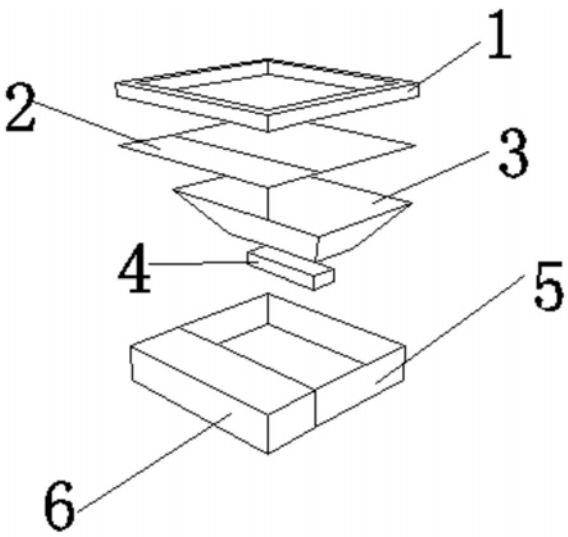

CN 211059918 U

1.一种具有新型透气孔的投光灯装置,其特征在于,包括面盖(1)、钢化玻璃(2)、反光罩(3)、集成灯具(4)、投光灯主体(5)、内置电源(6)、支撑杆(7)、散热孔(8)、LED(9)、导热体(10)和散热条(11);

所述钢化玻璃(2)设于面盖(1)底部,所述反光罩(3)设于钢化玻璃(2)底部,所述集成灯具(4)设于反光罩(3)底部,所述投光灯主体(5)设于集成灯具(4)底部,所述内置电源(6)设于投光灯主体(5)左侧外壁,所述散热孔(8)设于投光灯主体(5)外壁,所述支撑杆(7)设于投光灯主体(5)外壁,所述集成灯具(4)包括LED(9)、导热体(10)、散热条(11),所述导热体(10)设于LED(9)底部,所述散热条(11)设于导热体(10)底部。

2.根据权利要求1所述的一种具有新型透气孔的投光灯装置,其特征在于,所述反光罩(3)为镜面铝制成。

3.根据权利要求1所述的一种具有新型透气孔的投光灯装置,其特征在于,所述投光灯主体(5)四周外壁均设有散热孔(8)。

4.根据权利要求1所述的一种具有新型透气孔的投光灯装置,其特征在于,所述支撑杆(7)和投光灯主体(5)两单均设有外螺纹,且通过螺纹连接有螺母。

5.根据权利要求1所述的一种具有新型透气孔的投光灯装置,其特征在于,所述面盖(1)为防水材料制成。

6.根据权利要求1所述的一种具有新型透气孔的投光灯装置,其特征在于,所述投光灯主体(5)内部设置有排气风扇。

7.根据权利要求1所述的一种具有新型透气孔的投光灯装置,其特征在于,所述散热条(11)为铝合金制成。

一种具有新型透气孔的投光灯装置

技术领域

[0001] 本实用新型涉及一种投光灯技术领域，具体是一种具有新型透气孔的投光灯装置。

背景技术

[0002] 投光灯是指定被照面上的照度高于周围环境的灯具。又称聚光灯。通常，它能够瞄准任何方向，并具备不受气候条件影响的结构。主要用于大面积作业场矿、建筑物轮廓、体育场、立交桥、纪念碑、公园和花坛等。因此，几乎所有室外使用的大面积照明灯具都可看作投光灯。投光灯的出射光束角度有宽有窄，变化范围在0°～180°之间，其中光束特别窄的称为探照灯。

[0003] 现有技术中的投光灯，由于LED投光灯功率较大，灯体内部的热量很高，如果热量不能散出去，会加速芯片的老化、光衰、色偏移、缩短LED的寿命，降低灯具光效等。

实用新型内容

[0004] 本实用新型的目的在于提供一种具有新型透气孔的投光灯装置，以解决上述背景技术中提出的问题。

[0005] 为实现上述目的，本实用新型提供如下技术方案：一种具有新型透气孔的投光灯装置，包括面盖、钢化玻璃、反光罩、集成灯具、投光灯主体、内置电源、支撑杆、散热孔、LED、导热体和散热条；

[0006] 所述钢化玻璃设于面盖低部，所述反光罩设于钢化玻璃底部，所述集成灯具设于反光罩底部，所述投光灯主体设于集成灯具底部，所述内置电源设于投光灯主体左侧外壁，所述散热孔设于投光灯主体外壁，所述支撑杆设于投光灯主体外壁，所述集成灯具包括LED、导热体、散热条，所述导热体设于LED底部，所述散热条设于导热体底部。

[0007] 在一优选的实施方式中：反光罩为镜面铝制成，对比传统的反光罩光利用率提高了90％。

[0008] 在一优选的实施方式中：投光灯主体四周外壁均设有散热孔，使投光灯具备更大的散热效果，提高投光灯的使用寿命。

[0009] 在一优选的实施方式中：支撑杆和投光灯主体两单均设有外螺纹，且通过螺纹连接有螺母，即可以改变投光灯方向又便于安装便于拆卸。

[0010] 在一优选的实施方式中：面盖为防水材料制成，使投光灯具备更强的防水效果。

[0011] 在一优选的实施方式中：投光灯主体内部设置有排气风扇，增强散热效果，提高使用寿命。

[0012] 在一优选的实施方式中：散热条为铝合金制成，对比铜散热价格更低，对比其他散热条效果更好。

[0013] 与现有技术相比，本实用新型的有益效果是：反光罩为镜面铝制成，对比传统的反光罩光利用率提高了90％，投光灯主体四周外壁均设有散热孔，使投光灯具备更大的散热

效果，提高投光灯的使用寿命，支撑杆和投光灯主体两单均设有外螺纹，且通过螺纹连接有螺母，即可以改变投光灯方向又便于安装便于拆卸，面盖为防水材料制成，使投光灯具备更强的防水效果，投光灯主体内部设置有排气风扇，增强散热效果，提高使用寿命，散热条为铝合金制成，对比铜散热价格更低，对比其他散热条效果更好。

附图说明

[0014] 图1为一种具有新型透气孔的投光灯装置的结构示意图。

[0015] 图2为一种具有新型透气孔的投光灯装置中投光灯主体的结构示意图。

[0016] 图3为一种具有新型透气孔的投光灯装置中集成灯具的结构示意图。

[0017] 图中：面盖1、钢化玻璃2、反光罩3、集成灯具4、投光灯主体5、内置电源6、支撑杆7、散热孔8、LED9、导热体10、散热条11。

具体实施方式

[0018] 下面将结合本实用新型实施例中的附图，对本实用新型实施例中的技术方案进行清楚、完整地描述，显然，所描述的实施例仅仅是本实用新型一部分实施例，而不是全部的实施例。基于本实用新型中的实施例，本领域普通技术人员在没有做出创造性劳动前提下所获得的所有其他实施例，都属于本实用新型保护的范围。

[0019] 请参阅图1～，本实用新型实施例中，一种具有新型透气孔的投光灯装置，包括面盖1、钢化玻璃2、反光罩、集成灯具4、投光灯主体5、内置电源6、支撑杆7、散热孔8、 LED9、导热体10和散热条11；

[0020] 其中，钢化玻璃2设于面盖1低部，面盖1为防水材料制成，使投光灯具备更强的防水效果，反光罩3设于钢化玻璃2底部，反光罩3为镜面铝制成，对比传统的反光罩光利用率提高了90％，集成灯具4设于反光罩3底部，投光灯主体5设于集成灯具4底部，投光灯主体5四周外壁均设有散热孔8，使投光灯具备更大的散热效果，提高投光灯的使用寿命，投光灯主体5内部设置有排气风扇，增强散热效果，提高使用寿命，内置电源6设于投光灯主体5左侧外壁，散热孔8设于投光灯主体5外壁，支撑杆7设于投光灯主体5 外壁，支撑杆7和投光灯主体5两单均设有外螺纹，且通过螺纹连接有螺母，即可以改变投光灯方向又便于安装便于拆卸，集成灯具4包括LED9、导热体10、散热条11，导热体10 设于LED9底部，散热条11设于导热体10底部，散热条11为铝合金制成，对比铜散热价格更低，对比其他散热条效果更好。

[0021] 本实用新型的工作原理是：钢化玻璃2设于面盖1低部，面盖1为防水材料制成，使投光灯具备更强的防水效果，反光罩3设于钢化玻璃2底部，反光罩3为镜面铝制成，对比传统的反光罩光利用率提高了90％，集成灯具4设于反光罩3底部，投光灯主体5设于集成灯具4底部，投光灯主体5四周外壁均设有散热孔8，使投光灯具备更大的散热效果，提高投光灯的使用寿命，投光灯主体5内部设置有排气风扇，增强散热效果，提高使用寿命，内置电源6设于投光灯主体5左侧外壁，散热孔8设于投光灯主体5外壁，支撑杆7 设于投光灯主体5外壁，支撑杆7和投光灯主体5两单均设有外螺纹，且通过螺纹连接有螺母，即可以改变投光灯方向又便于安装便于拆卸，集成灯具4包括LED9、导热体10、散热条11，导热体10设于LED9底部，散热条11设于导热体10底部，散热条11为铝合金制成，对比铜散热价格更低，对比其他散热条效果更好。

[0022] 尽管参照前述实施例对本实用新型进行了详细的说明，对于本领域的技术人员来说，其依然可以对前述各实施例所记载的技术方案进行修改，或者对其中部分技术特征进行等同替换，凡在本实用新型的精神和原则之内，所作的任何修改、等同替换、改进等，均应包含在本实用新型的保护范围之内。

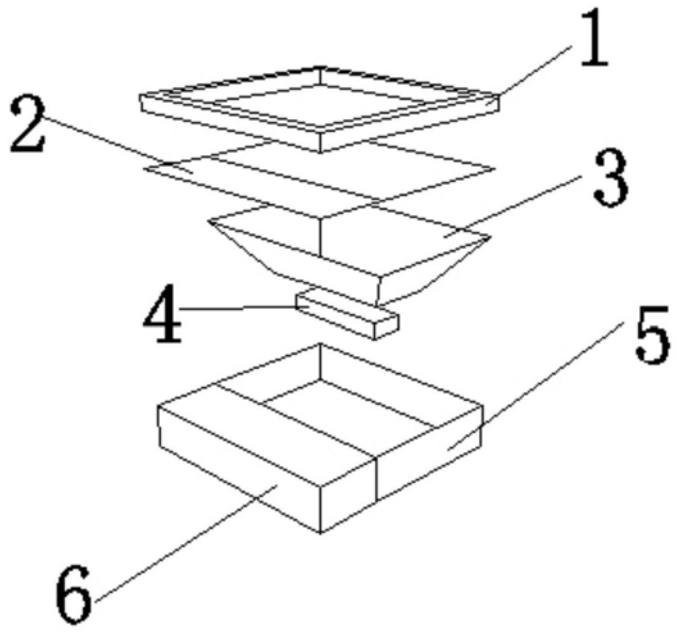

图1

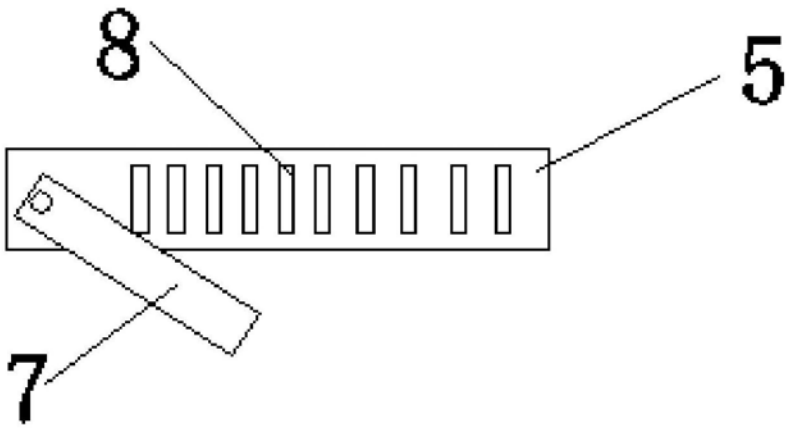

图2

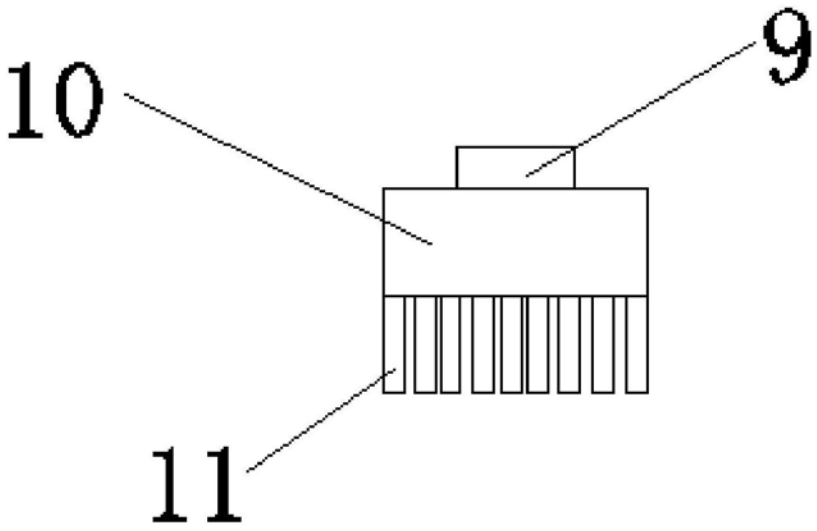

图3