(19)中华人民共和国国家知识产权局

(12)实用新型专利

(10)授权公告号 CN 215760616 U
(45)授权公告日 2022.02.08

(21)申请号 202122157391.6

(22)申请日 2021.09.08

(73)专利权人 河北昊坤金属制品有限公司
地址 053900 河北省衡水市饶阳县西城工业区正港路60号东区

(72)发明人 牛大套 张旭 李明明 杨四雄 杨丰 李小镯

(51)Int.Cl.
E04G 21/32(2006.01)

权利要求书1页 说明书4页 附图5页

(54)实用新型名称

一种可以快速固定爬架网的固定装置

(57)摘要

本实用新型公开了一种可以快速固定爬架网的固定装置，包括墙体，所述墙体的一侧两端均设置有支撑梁，且支撑梁的一侧顶部和底部均设置有连接梁，相邻两个连接梁的一侧一端固定连接有同一个安装柱，安装柱的一侧设置有爬架网本体，所述安装柱的一侧均固定连接有等距离分布的安装座，且爬架网本体的一侧两端均开有等距离分布的插槽，插槽的位置与安装座的位置相对应。本实用新型使得爬架网本体悬挂在安装柱的一侧，便于对爬架网进行快速的初步固定处理，通过转杆和旋转座带动转轴进行旋转，使得定位板在圆槽的内部进行转动，可通过定位板和固定盘对爬架网本体的中间位置进行快速固定处理，形成多重固定效果。

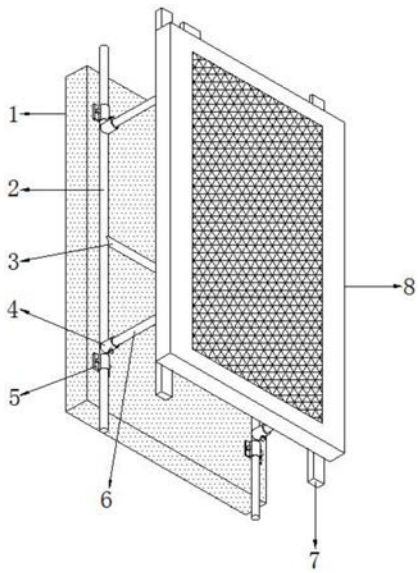

CN 215760616 U

1.一种可以快速固定爬架网的固定装置,包括墙体(1),其特征在于,所述墙体(1)的一侧两端均设置有支撑梁(2),且支撑梁(2)的一侧顶部和底部均设置有连接梁(6),相邻两个连接梁(6)的一侧一端固定连接有同一个安装柱(7),安装柱(7)的一侧设置有爬架网本体(8),所述安装柱(7)的一侧均固定连接有等距离分布的安装座(10),且爬架网本体(8)的一侧两端均开有等距离分布的插槽,插槽的位置与安装座(10)的位置相对应,插槽的内壁与安装座(10)的外壁相适配,插槽的横截面和安装座(10)的横截面均设置为倾斜状。

2.根据权利要求1所述的一种可以快速固定爬架网的固定装置,其特征在于,所述墙体(1)的一侧四角均固定连接有安装箍(5),且支撑梁(2)设置在同一垂直线上的两个安装箍(5)的内部。

3.根据权利要求2所述的一种可以快速固定爬架网的固定装置,其特征在于,所述支撑梁(2)的一侧顶部和底部均固定连接有固定套(4),且连接梁(6)均插接在固定套(4)的内部,连接梁(6)的一侧和固定套(4)的顶部均开有螺纹孔,螺纹孔的内壁螺纹连接有同一个定位栓。

4.根据权利要求3所述的一种可以快速固定爬架网的固定装置,其特征在于,所述爬架网本体(8)的两侧内壁均固定连接有固定杆,且固定杆的一端固定连接有固定盘(9),固定盘(9)的一侧开有横槽(16),固定盘(9)的内部开有圆槽(13),圆槽(13)的内壁一侧开有竖槽(15)。

5.根据权利要求4所述的一种可以快速固定爬架网的固定装置,其特征在于,两个所述支撑梁(2)的相对一侧之间固定连接有横梁(3),且横梁(3)的一侧中间位置固定连接有连接座,连接座的一侧通过轴承连接有转轴(12),转轴(12)的一端固定连接有插接在横槽(16)内的定位板(14),定位板(14)的半径小于圆槽(13)的半径,定位板(14)的外壁与竖槽(15)的内壁相吻合。

6.根据权利要求5所述的一种可以快速固定爬架网的固定装置,其特征在于,所述转轴(12)的一端固定连接有旋转座(11),且旋转座(11)的圆周外壁固定连接有等距离分布的转杆。

7.根据权利要求1所述的一种可以快速固定爬架网的固定装置,其特征在于,所述爬架网本体(8)的底部两端均开有连接槽(17),且爬架网本体(8)的顶部两端均开有连接座(18),连接座(18)的位置与连接槽(17)的位置相对应。

一种可以快速固定爬架网的固定装置

技术领域

[0001] 本实用新型涉及爬架网技术领域，尤其涉及一种可以快速固定爬架网的固定装置。

背景技术

[0002] 建筑爬架网是一种新型的工地常用防护网片，叫做脚手架，又称爬架网片，爬架网的的表面是一种金属板冲孔的防护网，主要是为了防止施工人员在工作期间的安全防护问题，俗称爬架。适用于现浇剪力墙、框架、圆弧阳台、挑板等复杂外形的施工，可以沿着建筑物往上攀升或者下降。按动力来源主要可分为：液压式、电动式、人力手拉式等。这种体系使脚手架技术完全改观。

[0003] 目前，现有的建筑施工所用的爬架网在进行安装固定时，通常都是直接将其通过螺栓固定在墙面，不具有较好的快速固定效果，因此，亟需设计一种可以快速固定爬架网的固定装置来解决上述问题。

实用新型内容

[0004] 本实用新型的目的是为了解决现有技术中存在的缺点，而提出的一种可以快速固定爬架网的固定装置。

[0005] 为了实现上述目的，本实用新型采用了如下技术方案：

[0006] 一种可以快速固定爬架网的固定装置，包括墙体，所述墙体的一侧两端均设置有支撑梁，且支撑梁的一侧顶部和底部均设置有连接梁，相邻两个连接梁的一侧一端固定连接有同一个安装柱，安装柱的一侧设置有爬架网本体，所述安装柱的一侧均固定连接有等距离分布的安装座，且爬架网本体的一侧两端均开有等距离分布的插槽，插槽的位置与安装座的位置相对应，插槽的内壁与安装座的外壁相适配，插槽的横截面和安装座的横截面均设置为倾斜状。

[0007] 优选地，所述墙体的一侧四角均固定连接有安装箍，且支撑梁设置在同一垂直线上的两个安装箍的内部。

[0008] 优选地，所述支撑梁的一侧顶部和底部均固定连接有固定套，且连接梁均插接在固定套的内部，连接梁的一侧和固定套的顶部均开有螺纹孔，螺纹孔的内壁螺纹连接有同一个定位栓。

[0009] 优选地，所述爬架网本体的两侧内壁均固定连接有固定杆，且固定杆的一端固定连接有固定盘，固定盘的一侧开有横槽，固定盘的内部开有圆槽，圆槽的内壁一侧开有竖槽。

[0010] 优选地，两个所述支撑梁的相对一侧之间固定连接有横梁，且横梁的一侧中间位置固定连接有连接座，连接座的一侧通过轴承连接有转轴，转轴的一端固定连接有插接在横槽内的定位板，定位板的半径小于圆槽的半径，定位板的外壁与竖槽的内壁相吻合。

[0011] 优选地，所述转轴的一端固定连接有旋转座，且旋转座的圆周外壁固定连接有等

距离分布的转杆。

[0012] 优选地，所述爬架网本体的底部两端均开有连接槽，且爬架网本体的顶部两端均开有连接座，连接座的位置与连接槽的位置相对应。

[0013] 本实用新型的有益效果为：

[0014] 1.通过设置的墙体、安装箍、支撑梁、固定套、连接梁、横梁、安装柱、安装座、爬架网本体和插槽，通过安装箍将支撑梁固定安装在墙体上，再将连接梁固定安装在固定套的内部，可有效的对整个固定框架进行安装处理，最后将爬架网本体的插槽套接在安装座的外壁，使得爬架网本体悬挂在安装柱的一侧，便于对爬架网进行快速的初步固定处理。

[0015] 2.通过设置的横梁、转轴、旋转座、转杆、定位板、固定盘、横槽、圆槽和竖槽，当爬架网本体悬挂在安装座上时，可使得定位板插接在横槽的内部，通过转杆和旋转座带动转轴进行旋转，使得定位板在圆槽的内部进行转动，等定位板旋转到竖槽的内部停止，此时可通过定位板和固定盘对爬架网本体的中间位置进行快速固定处理，形成多重固定效果。

[0016] 3.通过设置的爬架网本体、连接槽和连接座，当对多个爬架网本体进行安装时，可使得连接座插接在连接槽的内部，使得相邻两个爬架网本体能够得到有效连接处理。

附图说明

[0017] 图1为实施例1提出的一种可以快速固定爬架网的固定装置的整体结构示意图；

[0018] 图2为实施例1提出的一种可以快速固定爬架网的固定装置的固定盘和安装座结构示意图；

[0019] 图3为实施例1提出的一种可以快速固定爬架网的固定装置的正面剖视结构示意图；

[0020] 图4为实施例1提出的一种可以快速固定爬架网的固定装置的固定盘剖开结构示意图；

[0021] 图5为实施例2提出的一种可以快速固定爬架网的固定装置的连接槽和连接座结构示意图。

[0022] 图中：1墙体、2支撑梁、3横梁、4固定套、5安装箍、6连接梁、7安装柱、8爬架网本体、9固定盘、10安装座、11旋转座、12转轴、13圆槽、14定位板、15竖槽、16横槽、17连接槽、18连接座。

具体实施方式

[0023] 下面结合具体实施方式对本专利的技术方案作进一步详细地说明。

[0024] 下面详细描述本专利的实施例，所述实施例的示例在附图中示出，其中自始至终相同或类似的标号表示相同或类似的元件或具有相同或类似功能的元件。下面通过参考附图描述的实施例是示例性的，仅用于解释本专利，而不能理解为对本专利的限制。

[0025] 在本专利的描述中，需要理解的是，术语“中心”、“上”、“下”、“前”、“后”、“左”、“右”、“竖直”、“水平”、“顶”、“底”、“内”、“外”等指示的方位或位置关系为基于附图所示的方位或位置关系，仅是为了便于描述本专利和简化描述，而不是指示或暗示所指的装置或元件必须具有特定的方位、以特定的方位构造和操作，因此不能理解为对本专利的限制。

[0026] 在本专利的描述中，需要说明的是，除非另有明确的规定和限定，术语“安装”、“相

连”、“连接”、“设置”应做广义理解，例如，可以是固定相连、设置，也可以是可拆卸连接、设置，或一体地连接、设置。对于本领域的普通技术人员而言，可以根据具体情况理解上述术语在本专利中的具体含义。

[0027] 实施例1

[0028] 参照图1-4，一种可以快速固定爬架网的固定装置，包括墙体1，墙体1的一侧两端均设置有支撑梁2，且支撑梁2的一侧顶部和底部均设置有连接梁6，相邻两个连接梁6的一侧一端焊接有同一个安装柱7，安装柱7的一侧设置有爬架网本体8，安装柱7的一侧均焊接有等距离分布的安装座10，且爬架网本体8的一侧两端均开有等距离分布的插槽，插槽的位置与安装座10的位置相对应，插槽的内壁与安装座10的外壁相适配，插槽的横截面和安装座10的横截面均设置为倾斜状，将爬架网本体8的插槽套接在安装座10的外壁，使得爬架网本体8悬挂在安装柱7的一侧，便于对爬架网进行快速的初步固定处理。

[0029] 其中，墙体1的一侧四角均通过螺栓连接有安装箍5，且支撑梁2设置在同一垂直线上的两个安装箍5的内部。

[0030] 其中，支撑梁2的一侧顶部和底部均焊接有固定套4，且连接梁6均插接在固定套4的内部，连接梁6的一侧和固定套4的顶部均开有螺纹孔，螺纹孔的内壁螺纹连接有同一个定位栓。

[0031] 其中，爬架网本体8的两侧内壁均焊接有固定杆，且固定杆的一端焊接有固定盘9，固定盘9的一侧开有横槽16，固定盘9的内部开有圆槽13，圆槽13的内壁一侧开有竖槽15。

[0032] 其中，两个支撑梁2的相对一侧之间焊接有横梁3，且横梁3的一侧中间位置焊接有连接座，连接座的一侧通过轴承连接有转轴12，转轴12的一端焊接有插接在横槽16内的定位板14，定位板14的半径小于圆槽13的半径，定位板14的外壁与竖槽15的内壁相吻合。

[0033] 其中，转轴12的一端焊接有旋转座11，且旋转座11的圆周外壁焊接有等距离分布的转杆，通过转杆和旋转座11带动转轴12进行旋转，使得定位板14在圆槽13的内部进行转动，等定位板14旋转到竖槽15的内部停止，此时可通过定位板14和固定盘9对爬架网本体的中间位置进行快速固定处理，形成多重固定效果。

[0034] 工作原理：使用时，使用者通过安装箍5将支撑梁2固定安装在墙体上，再将连接梁6固定安装在固定套4的内部，可有效的对整个固定框架进行安装处理，最后将爬架网本体8的插槽套接在安装座10的外壁，使得爬架网本体8悬挂在安装柱7的一侧，便于对爬架网进行快速的初步固定处理，当爬架网本体8悬挂在安装座10上时，可使得定位板14插接在横槽16的内部，通过转杆和旋转座11带动转轴12进行旋转，使得定位板14在圆槽13的内部进行转动，等定位板14旋转到竖槽15的内部停止，此时可通过定位板14和固定盘9对爬架网本体的中间位置进行快速固定处理，形成多重固定效果。

[0035] 实施例2

[0036] 参照图5，一种可以快速固定爬架网的固定装置，本实施例相较于实施例1，爬架网本体8的底部两端均开有连接槽17，且爬架网本体8的顶部两端均开有连接座18，连接座18的位置与连接槽17的位置相对应。

[0037] 工作原理：当对多个爬架网本体8进行安装时，可使得连接座18插接在连接槽17的内部，使得相邻两个爬架网本体8能够得到有效连接处理。

[0038] 以上所述，仅为本实用新型较佳的具体实施方式，但本实用新型的保护范围并不

局限于此，任何熟悉本技术领域的技术人员在本实用新型揭露的技术范围内，根据本实用新型的技术方案及其实用新型构思加以等同替换或改变，都应涵盖在本实用新型的保护范围之内。

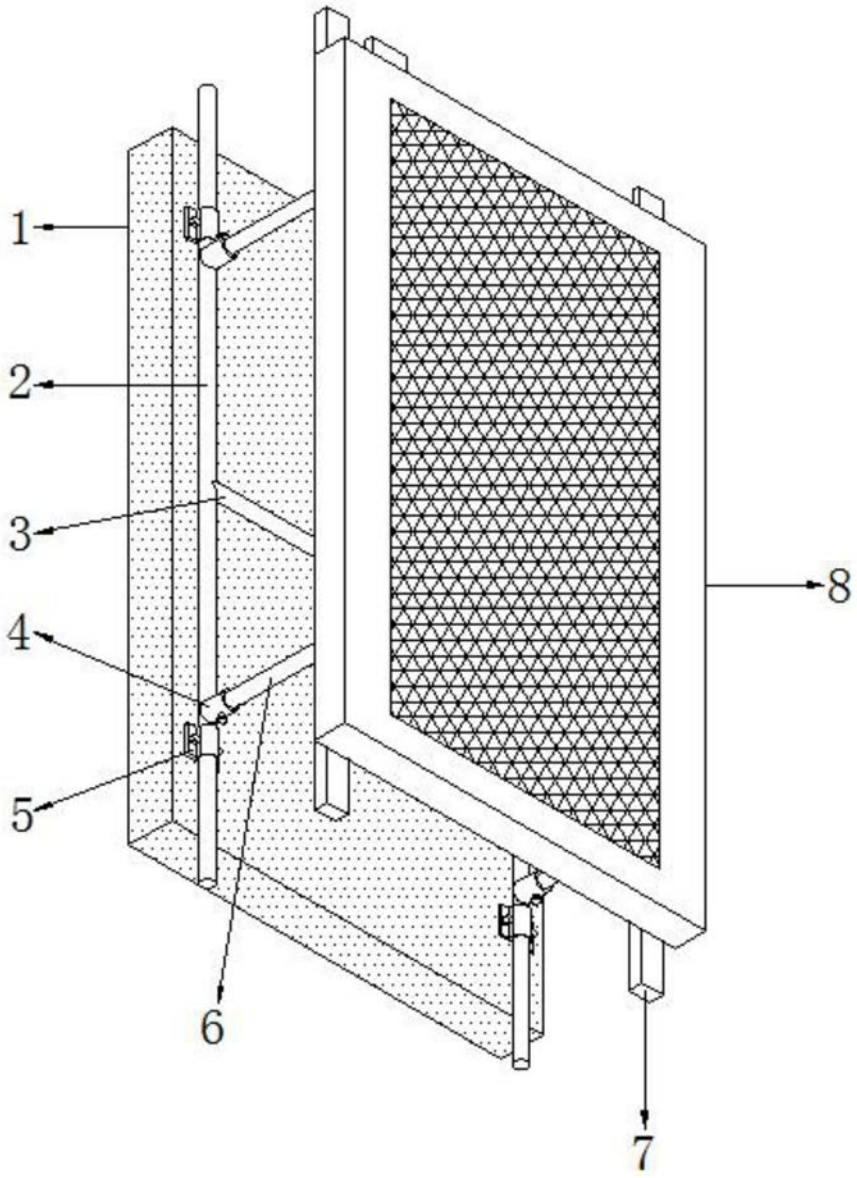

图1

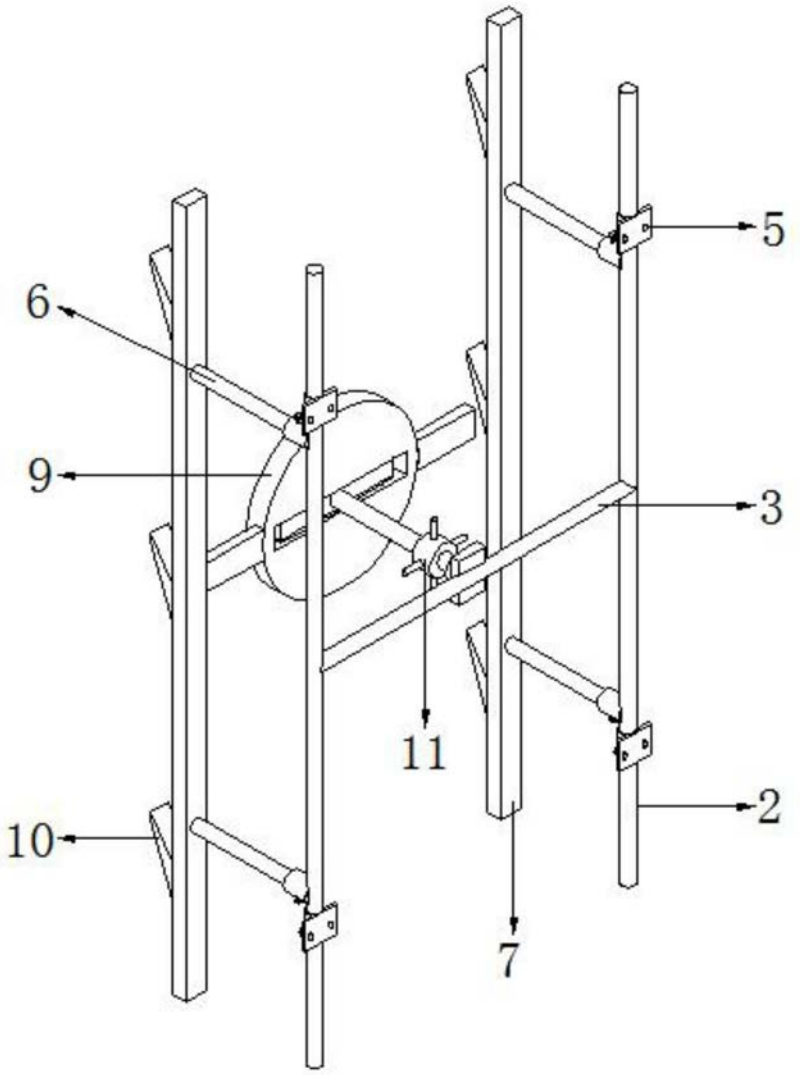

图2

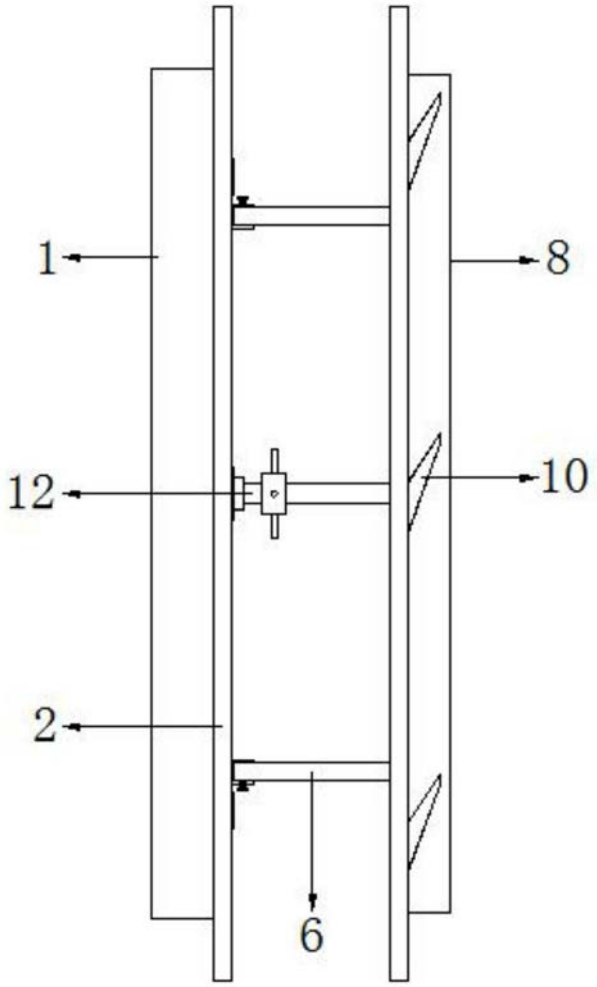

图3

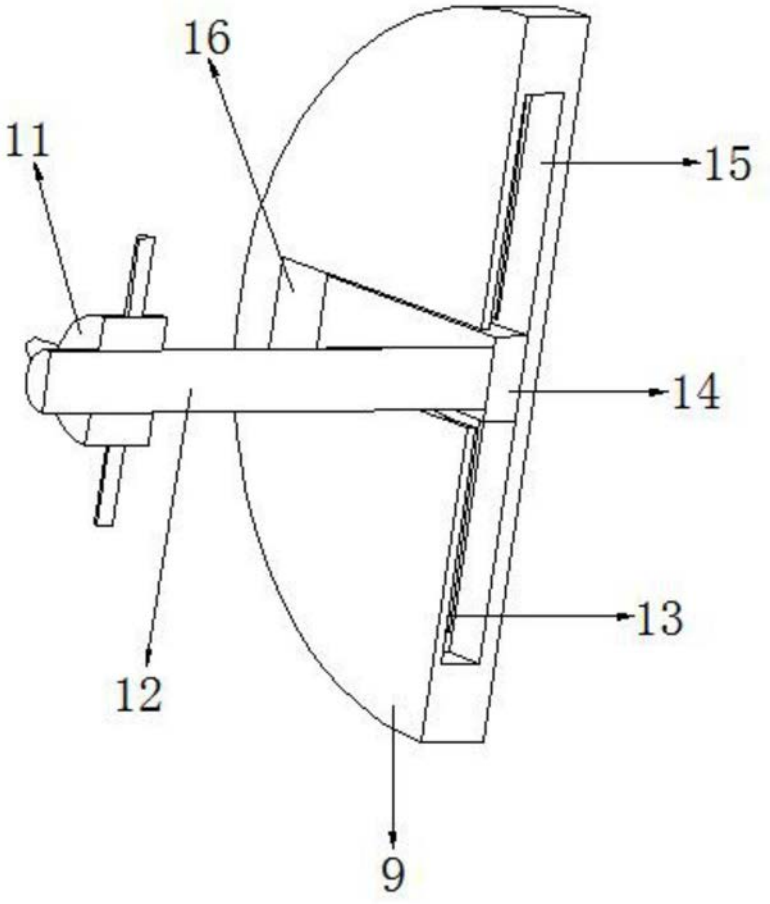

图4

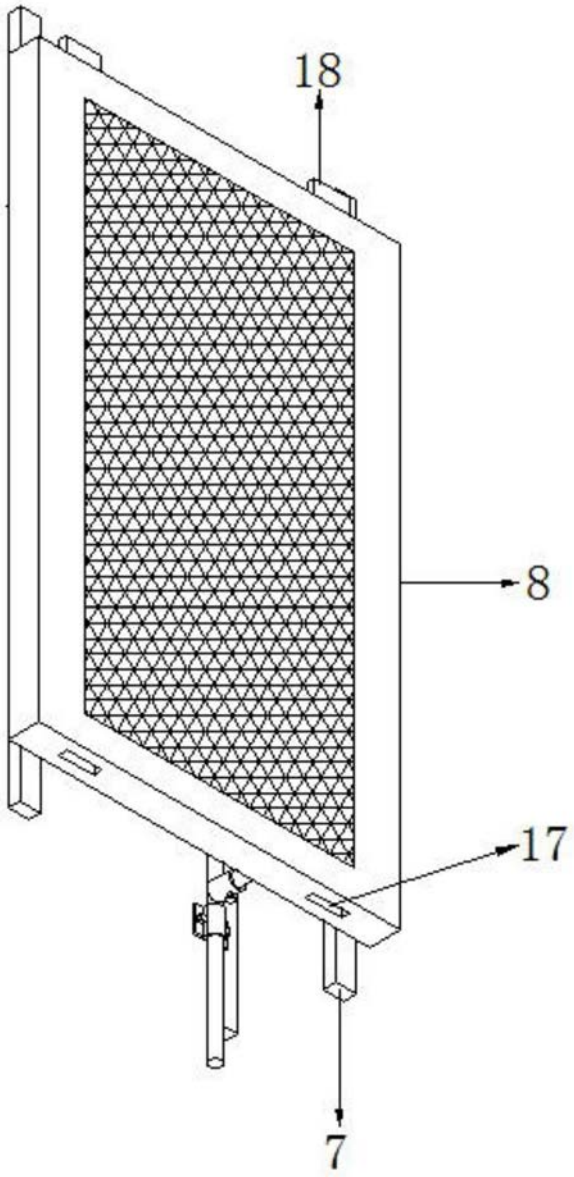

图5