(19)国家知识产权局

(12)实用新型专利

(10)授权公告号 CN 220070043 U
(45)授权公告日 2023.11.24

(21)申请号 202321408397.9

(22)申请日 2023.06.02

(73)专利权人 合肥市第二人民医院
地址 230000 安徽省合肥市和平路246号

(72)发明人 侯霜

(74)专利代理机构 合肥正则元起专利代理事务所(普通合伙) 34160
专利代理师 任伟

(51)Int.Cl.
A61G 7/075(2006.01)
A61H 7/00(2006.01)

权利要求书1页 说明书3页 附图2页

(54)实用新型名称

一种医疗护理装置

(57)摘要

本实用新型公开了一种医疗护理装置,涉及医疗护理技术领域,包括托板和支撑件,所述托板设置在支撑件的顶部,所述托板内壁滑动连接有弧形板,所述弧形板的顶部等距固接有多个按摩凸点;所述托板表面中心位置处开设有凹槽,所述凹槽内转动连接有齿轮,所述弧形板的底部等距固接有多个轮齿,且齿轮与弧形板上的轮齿啮合,所述齿轮通过马达驱动;本实用新型中,设置了弧形板、按摩凸点、齿轮等结构,通过马达带动齿轮小幅地往复转动,其中马达能够正反转,使得齿轮带动弧形板转动,弧形板将沿着托板内壁滑动,使得按摩凸点能够摩擦患者腿部,具有活血的效果,避免患者腿部被压处出现僵化的现象。

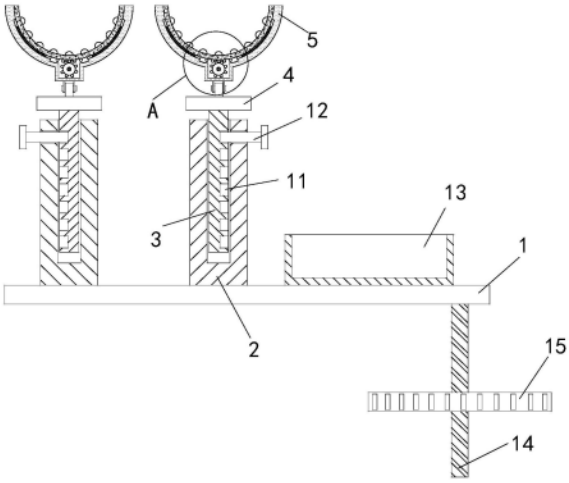

CN 220070043 U

1.一种医疗护理装置,其特征在于:包括托板(5)和支撑件,所述托板(5)设置在支撑件的顶部,所述托板(5)内壁滑动连接有弧形板(6),所述弧形板(6)的顶部等距固接有多个按摩凸点(7);所述托板(5)表面中心位置处开设有凹槽,所述凹槽内转动连接有齿轮(8),所述弧形板(6)的底部等距固接有多个轮齿(9),且齿轮(8)与弧形板(6)上的轮齿(9)啮合,所述齿轮(8)通过马达驱动;所述支撑件包括支撑板(1)和支撑杆(2),所述支撑杆(2)固接在支撑板(1)的顶部,所述支撑杆(2)的顶部开设有导向孔,所述导向孔内滑动连接有导杆(3),所述导杆(3)的顶端固接有安装板(4),所述托板(5)铰接在安装板(4)的顶部;所述导杆(3)的表面等距开设有多个定位孔(11),所述支撑杆(2)的顶端处贯穿且滑动连接有定位杆(12),所述定位杆(12)的一端与定位孔(11)呈滑动配合状态。

2.根据权利要求1所述的一种医疗护理装置,其特征在于,所述托板(5)表面开设有滑槽,所述弧形板(6)表面固接有滑块(10),所述滑块(10)滑动连接在滑槽中。

3.根据权利要求1所述的一种医疗护理装置,其特征在于,所述支撑板(1)的顶部还固接有药品放置框(13)。

4.根据权利要求3所述的一种医疗护理装置,其特征在于,所述支撑板(1)的底部固接有螺纹杆(14),所述螺纹杆(14)外壁套设有夹板(15),所述夹板(15)的外周等距固接有多个凸块。

一种医疗护理装置

技术领域

[0001] 本实用新型涉及医疗护理技术领域,具体为一种医疗护理装置。

背景技术

[0002] 在骨科医疗中,骨科下肢体患者在手术之后需要卧床休息,并且需要使用护理装置将腿部适当地抬高进行保护。

[0003] 经检索,中国专利申请号为CN2022221394291的一项实用新型专利公开了一种骨科创伤显微外科用护理装置,属于骨科护理技术领域,其中,包括底板,所述底板内部开设有活动槽,所述活动槽内部滑动连接有活动盒,所述活动槽内部侧面固定连接有第一电动推杆,所述第一电动推杆一端固定连接在活动盒内部侧面,所述活动盒顶部固定连接有动能盒,所述动能盒内部侧面固定连接有电机,所述电机输出端固定连接有第一锥齿轮;其有益效果是,通过设置电机,当医护人员需要调节装置的高度时,通过外部控制器控制电机运行,通过第一锥齿轮和第二锥齿轮,使转轴和第一螺纹杆旋转,带动螺纹筒在固定筒内部移动,调节小腿托板的位置,从而方便医护人员调节支撑部位的高度。

[0004] 但是,上述护理装置在使用时存在以下缺点:在对患者腿部进行护理时,患者腿部将长时间搭在小腿托板上,加上患者腿部移动不便,会导致患者腿部出现血液流动不畅的现象,患者腿部不适感强烈,也会影响患者的腿部恢复,为此,本实用新型提供了一种医疗护理装置。

实用新型内容

[0005] 本实用新型解决的技术问题是:现有的护理装置,在对患者腿部进行护理时,患者腿部将长时间搭在小腿托板上,加上患者腿部移动不便,会导致患者腿部出现血液流动不畅的现象,患者腿部不适感强烈,也会影响患者的腿部恢复。

[0006] 本实用新型可以通过以下技术方案实现:一种医疗护理装置,包括托板和支撑件,所述托板设置在支撑件的顶部,所述托板内壁滑动连接有弧形板,所述弧形板的顶部等距固接有多个按摩凸点;所述托板表面中心位置处开设有凹槽,所述凹槽内转动连接有齿轮,所述弧形板的底部等距固接有多个轮齿,且齿轮与弧形板上的轮齿啮合,所述齿轮通过马达驱动。

[0007] 本实用新型的进一步技术改进在于:所述托板表面开设有滑槽,所述弧形板表面固接有滑块,所述滑块滑动连接在滑槽中。

[0008] 本实用新型的进一步技术改进在于:所述支撑件包括支撑板和支撑杆,所述支撑杆固接在支撑板的顶部,所述支撑杆的顶部开设有导向孔,所述导向孔内滑动连接有导杆,所述导杆的顶端固接有安装板,所述托板铰接在安装板的顶部。

[0009] 本实用新型的进一步技术改进在于:所述导杆的表面等距开设有多个定位孔,所述支撑杆的顶端处贯穿且滑动连接有定位杆,所述定位杆的一端与定位孔呈滑动配合状态。

[0010] 本实用新型的进一步技术改进在于:所述支撑板的顶部还固接有药片放置框。

[0011] 本实用新型的进一步技术改进在于:所述支撑板的底部固接有螺纹杆,所述螺纹杆外壁套设有夹板,所述夹板的外周等距固接有多个凸块。

[0012] 与现有技术相比,本实用新型具备以下有益效果:

[0013] 1、本实用新型中,设置了弧形板、按摩凸点、齿轮等结构,通过马达带动齿轮小幅地往复转动,其中马达能够正反转,使得齿轮带动弧形板转动,弧形板将沿着托板内壁滑动,使得按摩凸点能够摩擦患者腿部,具有活血的效果,避免患者腿部被压处出现僵化的现象。

[0014] 2、本实用新型中,通过推动导杆,调节托板的高度,当导杆移动到合适高度后,推动定位杆,使得定位杆插入定位孔中,实现对导杆所在位置的限定,进而实现对托板所在高度的调节,方便适应不同患者对支撑高度的使用需求。

附图说明

[0015] 为了便于本领域技术人员理解,下面结合附图对本实用新型作进一步的说明。

[0016] 图1为本实用新型的局部剖面结构示意图;

[0017] 图2为本实用新型图1中A处的局部放大图;

[0018] 图3为本实用新型中弧形板的立体结构示意图。

[0019] 图中:1、支撑板;2、支撑杆;3、导杆;4、安装板;5、托板;6、弧形板;7、按摩凸点;8、齿轮;9、轮齿;10、滑块;11、定位孔;12、定位杆;13、药品放置框;14、螺纹杆;15、夹板。

具体实施方式

[0020] 为更进一步阐述本实用新型为实现预定实用新型目的所采取的技术手段及功效,以下结合附图及较佳实施例,对依据本实用新型的具体实施方式、结构、特征及其功效,详细说明如下。

[0021] 请参阅图1-图3所示,一种医疗护理装置,包括支撑板1、支撑杆2和托板5,支撑杆2固接在支撑板1的顶部,支撑杆2的顶部开设有导向孔,导向孔内滑动连接有导杆3,且导杆3通过限位结构进行限位,导杆3的顶端固接有安装板4,托板5铰接在安装板4的顶部;托板5内壁滑动连接有弧形板6,弧形板6的顶部等距固接有多个按摩凸点7;托板5表面中心位置处开设有凹槽,凹槽内转动连接有齿轮8,弧形板6的底部等距固接有多个轮齿9,且齿轮8与弧形板6上的轮齿9啮合,齿轮8通过马达驱动,马达固定安装在凹槽内;使用时,将病人的小腿放在托板5内的弧形板6的顶部,由于托板5是铰接在安装板4顶部的,托板5能够产生一定范围的转动,实现角度的调节,使得小腿放在托板5上后,托板5能够适应小腿的与床面形成的角度,使得弧形板6与病人腿部较好地贴合在一起;

[0022] 同时当患者腿部将长时间搭在托板5上,为避免患者腿部出现血液流动不畅的现象,设置了弧形板6、按摩凸点7、齿轮8等结构,通过马达带动齿轮8小幅地往复转动,其中马达能够正反转,使得齿轮8带动弧形板6转动,弧形板6将沿着托板5内壁滑动,使得按摩凸点7能够摩擦患者腿部,具有活血的效果,避免患者腿部被压处出现僵化的现象。

[0023] 其中,弧形板6与托板5的具体连接形式为:托板5表面开设有滑槽,弧形板6表面固接有滑块10,滑块10滑动连接在滑槽中,滑槽为T形滑槽,滑块10也为T形滑块10,避免弧形

板6与托板5分离。

[0024] 进一步的,限位结构包括设置在导杆3的表面的多个定位孔11,多个导向孔之间间距相等,支撑杆2的顶端处贯穿且滑动连接有定位杆12,定位杆12的一端与定位孔11呈滑动配合状态;当导杆3移动到合适高度后,推动定位杆12,使得定位杆12插入定位孔11中,实现对导杆3所在位置的限定,进而实现对托板5所在高度的调节,方便适应不同患者对支撑高度的使用需求。

[0025] 进一步的,支撑板1的顶部还固接有药品放置框13,通过设置药品放置框13,医护人员可以将药品放在药品放置框13中,便于医护人员对患者进行用药。

[0026] 进一步的,为了实现对本装置的固定,在支撑板1的底部固接有螺纹杆14,螺纹杆14外壁套设有夹板15,夹板15的外周等距固接有多个凸块,凸块可以方便实现对夹板15的转动;在固定本装置时,先将本装置放在床上,并且使得螺纹杆14位于床的边沿,再将夹板15旋在螺纹杆14上,通过不断转动夹板15,使得夹板15的顶部与床板的底部接触,配合支撑板1的使用,实现对床板的夹持,使得本装置被固定在床板上。

[0027] 本实用新型在使用时,先将本装置放在床上,并且使得螺纹杆14位于床的边沿,再将夹板15旋在螺纹杆14上,通过不断转动夹板15,使得夹板15的顶部与床板的底部接触,配合支撑板1的使用,实现对床板的夹持,使得本装置被固定在床板上;再将病人的小腿放在托板5内的弧形板6的顶部,由于托板5是铰接在安装板4顶部的,托板5能够产生一定范围的转动,实现角度的调节,使得小腿放在托板5上后,托板5能够适应小腿的与床面形成的角度,使得弧形板6与病人腿部较好地贴合在一起;然后调节导杆3的高度,当导杆3移动到合适高度后,推动定位杆12,使得定位杆12插入定位孔11中,实现对导杆3所在位置的限定,进而实现对托板5所在高度的调节,方便适应不同患者对支撑高度的使用需求;当患者腿部将长时间搭在托板5上,为避免患者腿部出现血液流动不畅的现象,通过马达带动齿轮8小幅地往复转动,其中马达能够正反转,使得齿轮8带动弧形板6转动,弧形板6将沿着托板5内壁滑动,使得按摩凸点7能够摩擦患者腿部,具有活血的效果,避免患者腿部被压处出现僵化的现象;医护人员可以将药品放在药品放置框13中,然后对患者进行用药。

[0028] 以上所述,仅是本实用新型的较佳实施例而已,并非对本实用新型作任何形式上的限制,虽然本实用新型已以较佳实施例揭示如上,然而并非用以限定本实用新型,任何本领域技术人员,在不脱离本实用新型技术方案范围内,当可利用上述揭示的技术内容做出些许更动或修饰为等同变化的等效实施例,但凡是未脱离本实用新型技术方案内容,依据本实用新型的技术实质对以上实施例所作的任何简单修改、等同变化与修饰,均仍属于本实用新型技术方案的范围内。

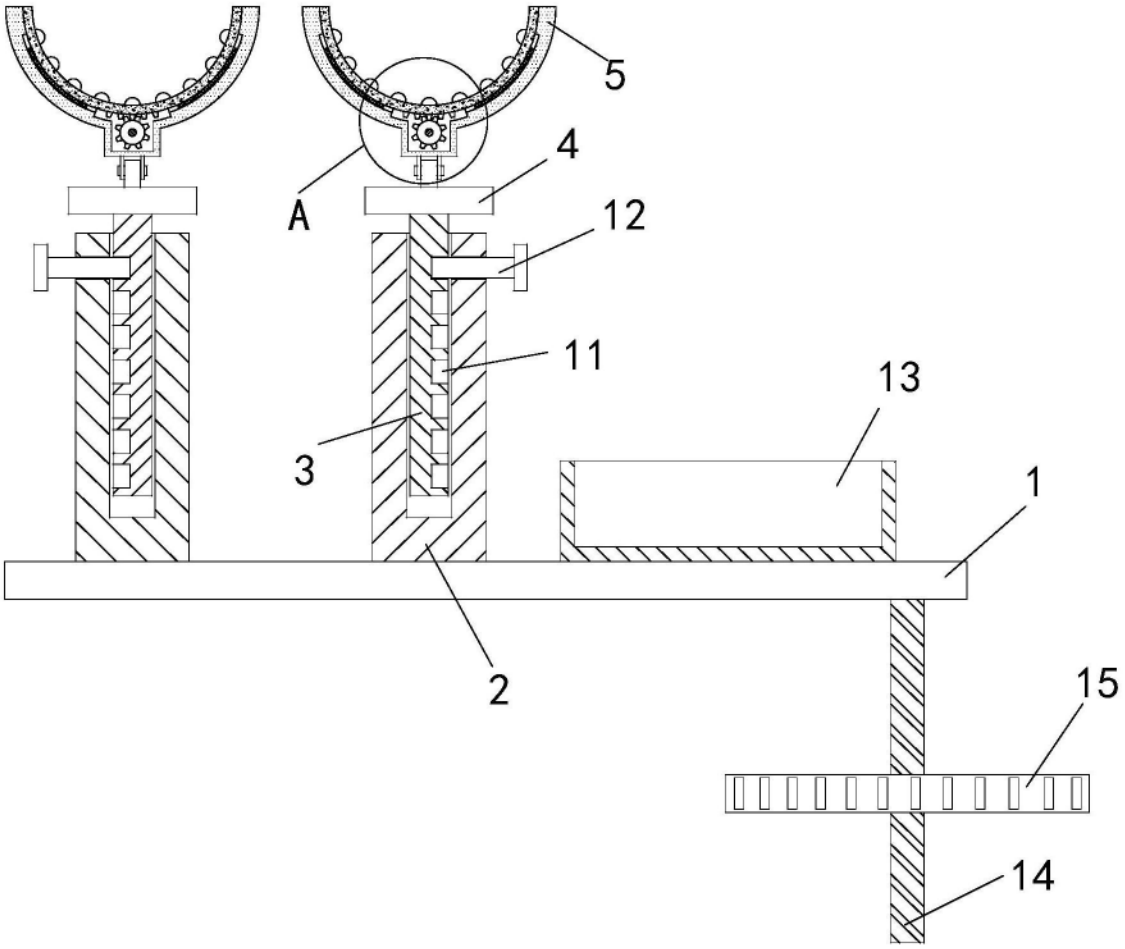

图1

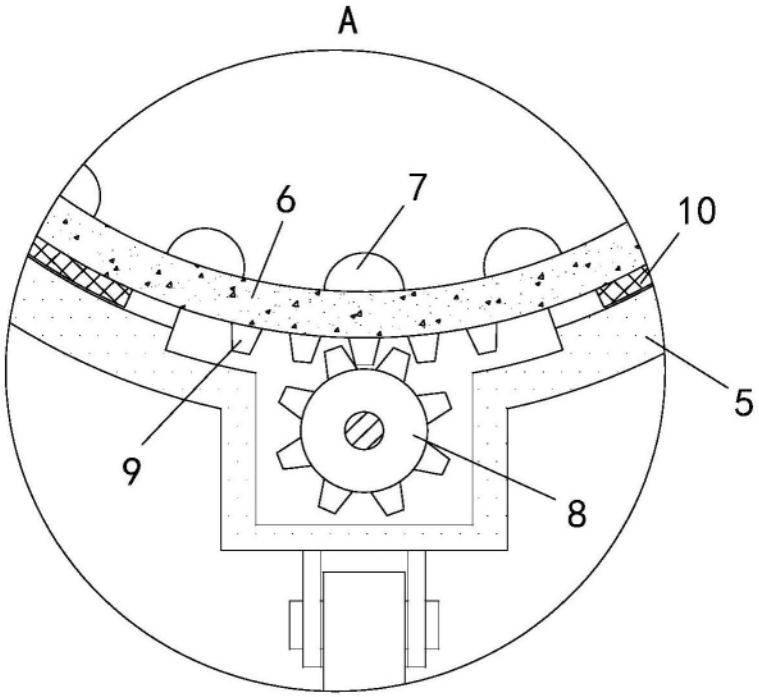

图2

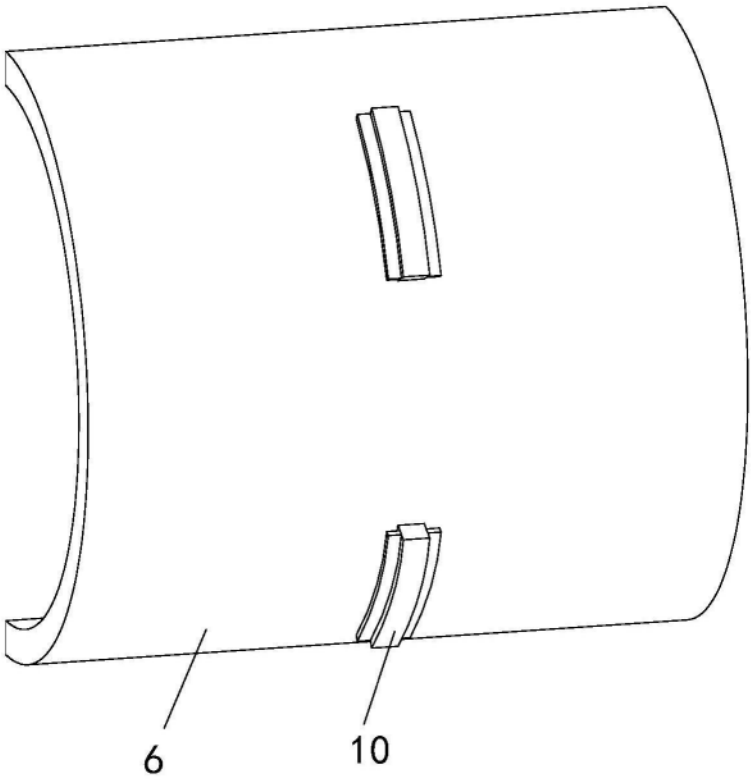

图3