РОССИЙСКАЯ ФЕДЕРАЦИЯ

(19) **RU** (11) **159 434**(13) **U8**

(51) МПК
A46B 11/00 (2006.01)

ФЕДЕРАЛЬНАЯ СЛУЖБА
ПО ИНТЕЛЛЕКТУАЛЬНОЙ СОБСТВЕННОСТИ

(12) СКОРРЕКТИРОВАННЫЙ ТИТУЛЬНЫЙ ЛИСТ ОПИСАНИЯ ПОЛЕЗНОЙ МОДЕЛИ К ПАТЕНТУ

Примечание: библиография отражает состояние при переиздании

(21)(22) Заявка: **2015117047, 28.01.2011**

(24) Дата начала отсчета срока действия патента:
28.01.2011

Приоритет(ы):
(30) Конвенционный приоритет:
29.01.2010 US 61/299,739
(62) Номер и дата подачи первоначальной заявки, из которой данная заявка выделена: **2012136778 28.01.2011**

(45) Опубликовано: **10.02.2016**

(15) Информация о коррекции:
Версия коррекции №1 (W1 U1)

(48) Коррекция опубликована:
26.07.2018 Бюл. № 21

Адрес для переписки:
129090, Москва, ул. Б. Спасская, 25, строение 3, ООО "Юридическая фирма Городисский и Партнеры"

(72) Автор(ы):
ФЭТТОРИ Джозеф (US)

(73) Патентообладатель(и):
КОЛГЕЙТ-ПАЛМОЛИВ КОМПАНИ (US)

RU 159434 U8

(54) СИСТЕМА ПОДАЧИ ТЕКУЧЕЙ СРЕДЫ ДЛЯ УХОДА ЗА ПОЛОСТЬЮ РТА

(57) Формула полезной модели

1. Зубная щетка, содержащая:

рукоятку;

суженную часть, поддерживаемую рукояткой;

головку, поддерживаемую суженной частью и содержащую множество элементов для очищения зубов; и

резервуар, имеющий корпус, соединенный с рукояткой с возможностью отсоединения и содержащий сжимаемый баллон, в который помещается текучая среда для ухода за полостью рта, при этом корпус резервуара определяет внутреннюю полость, вмещающую в себя баллон, где открытый дистальный конец баллона прикреплен к корпусу, а проксимальный конец баллона герметично запечатан, и баллон сообщается по текучей среде с выходным отверстием для выдачи текучей среды, расположенным в головке;

насос, приводимый в действие вручную, расположенный в рукоятке; и

обратный клапан, расположенный между насосом и головкой;

RU 159434 U8

причем приведение в действие насоса заставляет текучую среду перетекать из баллона к выходному отверстию, через которое подается текучая среда.

2. Зубная щетка по п. 1, в которой баллон сжимается на такой объем, который, по существу, равен объему выделенной текучей среды.

3. Зубная щетка по п. 1, в которой корпус резервуара содержит открытое снаружи вентиляционное отверстие, которое создает, по существу, атмосферное давление внутри полости, чтобы дать баллону возможность сжиматься при выдаче текучей среды.

4. Зубная щетка по п. 1, в которой корпус резервуара содержит суженный участок, и баллон содержит открытый дистальный конец, который кольцеобразно герметично соединен с дистальной внутренней поверхностью суженного участка корпуса для предотвращения протечек внутрь полости из дистального конца баллона.

5. Зубная щетка по п. 1, дополнительно содержащая эластомерный первый обратный клапан, расположенный смежно с открытым дистальным концом баллона и входным отверстием насоса.

6. Зубная щетка по п. 5, в которой корпус резервуара содержит суженный участок, имеющий торцевую уплотняющую поверхность, которая сдавливает седло первого обратного клапана при присоединении суженного участка к рукоятке.

7. Зубная щетка по п. 5, в которой первый обратный клапан имеет форму диска и включает в себя подвижную заглушку клапана, кольцеобразное седло клапана, сконфигурированное для взаимного дополнения и контакта с заглушкой, и множество опорных элементов, упруго прикрепляющих заглушку к седлу.

8. Зубная щетка по п. 1, в которой корпус резервуара содержит суженный участок, имеющий резьбу, который ввинчивается в муфту, имеющую внутреннюю резьбу, на проксимальном участке рукоятки.

9. Зубная щетка по п. 1, в которой выходное отверстие для выдачи текучей среды включает в себя эластомерный обратный клапан типа "duck bill".

10. Зубная щетка по п. 1, в которой выходное отверстие для выдачи текучей среды включает в себя множество распределяющих отверстий, расположенных в передней чистящей поверхности головки зубной щетки.

RU 1594434 U8

RU 1594434 U8

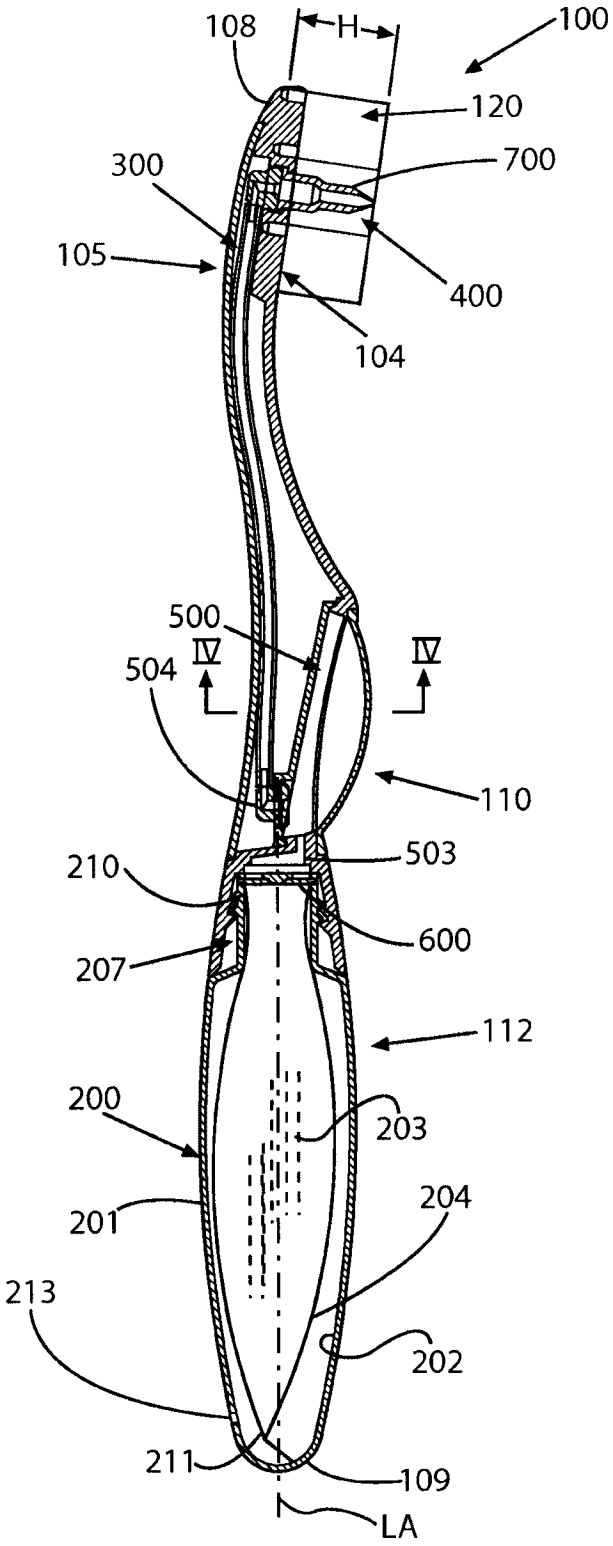
108
H
100
120
300
700
105
400
104
500
IV
IV
504
110
503
210
600
207
112
200
203
204
201
213
202
211
109
LA

RU 159434 U8