[19] 中华人民共和国国家知识产权局

[12] 实用新型专利说明书

专利号 ZL 200820202605.9

[51] Int. Cl.
F21S 8/00 (2006.01)
F21V 17/12 (2006.01)
F21V 31/00 (2006.01)
F21W 131/10 (2006.01)
F21Y 101/02 (2006.01)

[45] 授权公告日 2009 年 8 月 19 日

[11] 授权公告号 CN 201293244Y

[22] 申请日 2008.10.28

[21] 申请号 200820202605.9

[73] 专利权人 李 勇

地址 528400 广东省中山市横栏镇四沙茂辉工业区 B 区乐丰六路 1 号

[72] 发明人 李 勇

[74] 专利代理机构 江门嘉权专利商标事务所有限公司

代理人 张海文

权利要求书 1 页 说明书 4 页 附图 3 页

[54] 实用新型名称

一种大功率洗墙灯

[57] 摘要

本实用新型公开了一种大功率洗墙灯，包括外壳，外壳内设置有开口的容置空间，容置空间的开口处安装有玻璃，容置空间内安装有铝基线路板，铝基线路板上安装有 LED 灯和透镜，其特征在于容置空间的底部铆接有螺杆，线路板上设置有螺杆安装孔，所述线路板通过螺杆安装在容置内；本实用新型将螺杆铆接在外壳的容置空间底部，避免在外壳上开孔，从而增强了本实用新型的户外防水性能，有利于保护洗墙灯，延长洗墙灯的使用寿命，并且本实用新型便于安装和维修，生产工艺简单，可以分开做库存。 同时可以进行流水线作业，且外形美观，散热性能优越。

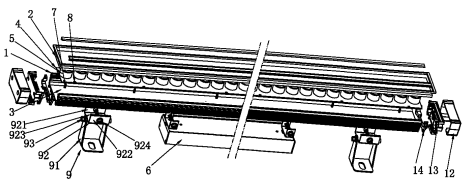

1. 一种大功率洗墙灯，包括外壳，外壳内设置有开口的容置空间，容置空间的开口处安装有玻璃，容置空间内安装有铝基线路板，铝基线路板上安装有 LED 灯和透镜，其特征在于容置空间的底部铆接有螺杆，线路板上设置有螺杆安装孔，所述线路板通过螺杆安装在容置内。

2. 根据权利要求 1 所述的一种大功率洗墙灯，其特征在于所述外壳的底部安装有安装支架。

3. 根据权利要求 2 所述的一种大功率洗墙灯，其特征在于所述外壳底部设置有两条形凹槽，两条形凹槽的开口分别朝向外壳的侧部边缘，所述安装支架包括一支架本体及一安装体，安装体枢设在支架本体上，所述安装体上相对设置有两侧板，两侧板上分别设置有肋条，两肋条可分别卡入两条形凹槽内，在两侧板之间连接有固定螺栓。

4. 根据权利要求 1 所述的一种大功率洗墙灯，其特征在于外壳的两端安装有堵头，所述堵头由堵头外盖和堵头内盖组成，容置空间的端部安装有堵头密封硅胶垫。

5. 根据权利要求 1 所述的一种大功率洗墙灯，其特征在于外壳的外侧壁设置有若干散热肋条。

一种大功率洗墙灯

技术领域

本实用新型涉及一种洗墙灯，特别涉及一种可将灯光投射至建筑物墙面，藉以突显建筑物外形及外形轮廓或设置于其上的广告的灯具结构。

背景技术

为了突显建筑物的外形及外形轮廓或设置其上的广告，人们通常会使用灯具，将其灯光投射至建筑物的壁面或广告处，藉此人们得以在昏暗的环境中清楚见到建筑物或广告，而此类的灯具通称洗墙灯。现有的洗墙灯，其具有壳体、照明灯具与电路板，线路板是通过固定在外壳上的螺钉安装在外壳内，由于洗墙灯是属于户外照明灯具，在使用过程中水可能从外壳上的螺钉孔渗透进外壳内，使洗墙灯的电路板短路，从而造成洗墙灯的损坏；并且这种结构的洗墙灯也不便于安装与维修。

发明内容

为了克服现有技术的不足，本实用新型提供一种防水性能好、安装方便的大功率洗墙灯。

本实用新型解决其技术问题所采用的技术方案是：

一种大功率洗墙灯，包括外壳，外壳内设置有开口的容置空间，容置空间的开口处安装有玻璃，容置空间内安装有铝基线路板，铝基线路板上安装有 LED 灯和透镜，其特征在于容置空间的底部压铆螺

钉，线路板上设置有螺钉安装孔，所述线路板通过螺杆安装在容置内。

本实用新型在外壳的底部安装有安装支架。

上述外壳底部设置有两条形凹槽，两条形凹槽的开口分别朝向外壳的侧部边缘，所述安装支架包括一支架本体及一安装体，安装体枢设在支架本体上，所述安装体上相对设置有两侧板，两侧板上分别设置有肋条，两肋条可分别卡入两条形凹槽内，在两侧板之间连接有固定螺栓。

本实用新型的外壳的两端安装有堵头，所述堵头由堵头外盖和堵头内盖组成，容置空间的端部安装有堵头密封硅胶垫。

在外壳的外侧壁设置有若干散热肋条，增加了洗墙灯的散热面积，以便能将洗墙灯在使用过程中产生的热量及时地散热出来。

本实用新型的有益效果是：本实用新型将压铆螺钉压铆在外壳的容置空间底部，压铆位置防水、牢固可靠，从而增强了本实用新型的户外防水性能，有利于保护洗墙灯，延长洗墙灯的使用寿命，并且本实用新型便于安装和维修，生产工艺简单，可以分开做库存.同时可以进行流水线作业，且外形美观，散热性能优越。

附图说明

下面结合附图和实施例对本实用新型进一步说明。

图 1 是本实用新型的立体分解示意图；

图 2 是本实用新型的立体示意图；

图 3 是本实用新型的剖视图。

具体实施方式

参照图 1、图 2、图 3，本实用新型公开的一种大功率洗墙灯，包括外壳 1，在外壳 1 上安装有玻璃 2，外壳 1 内设置有开口的容置空间 3，容置空间 3 内安装有铝基线路板 4，铝基线路板 4 上安装有 LED 灯 5 和透镜，外壳 1 底部安装有内置电源或控制器的控制盒 6。在容置空间 3 的底部铆接有螺杆 7，线路板 4 上设置有螺杆安装孔 8，线路板 4 通过螺杆 7 安装在容置空间 3 内，因此本实用新型避免了在外壳上开孔，从而增强了本实用新型的户外防水性能，有利于保护洗墙灯，延长洗墙灯的使用寿命。

在外壳 1 的底部安装有安装支架 9，安装支架 9 可固定于建筑物或其它物体上，通过安装支架 9 可便于本实用新型的固定安装。

如图 3 所示，在外壳 1 底部设置有两条形凹槽 10，两条形凹槽 10 的开口分别朝向外壳 1 的侧部边缘，其中安装支架 9 包括一支架本体 91 及一安装体 92，安装体 92 枢设在支架本体 91 上，当安装支架 9 固定于某一物体上时，安装体 92 可绕支架本体 91 上的枢轴 93 转动，以便于调节洗墙灯的照射角度。

在安装体 92 上相对设置有两侧板 921、922，两侧板 921、922 上分别设置有肋条 923，两肋条 923 可分别卡入两条形凹槽 10 内，在两侧板 921、922 之间连接有固定螺栓 924，在装配时，将两肋条分别卡入两条形凹槽内，然后锁紧固定螺栓即可将安装支架固定在外壳上。

本实用新型的外壳 1 的两端安装有堵头 11，其中堵头 11 由堵头外盖 12 和堵头内盖 13 组成，在容置空间 3 的端部安装有堵头密封硅

胶垫 14，堵头密封硅胶垫 14 可起到防止水从外壳的端部进入外壳内的作用。

在外壳 1 的外侧壁设置有若干散热肋条 15，因而增加了洗墙灯的散热面积，以便能将洗墙灯在使用过程中产生的热量及时地散热出来，以防止灯具过热而毁损或其它相关构件的损坏。

以上所述仅为本实用新型的较佳实施例，不能以其限定本实用新型的保护范围。本实用新型还可有其它的结构变化，只要是依本实用新型的保护范围所作的均等变化与修饰，均应仍属本实用新型涵盖的范围内。

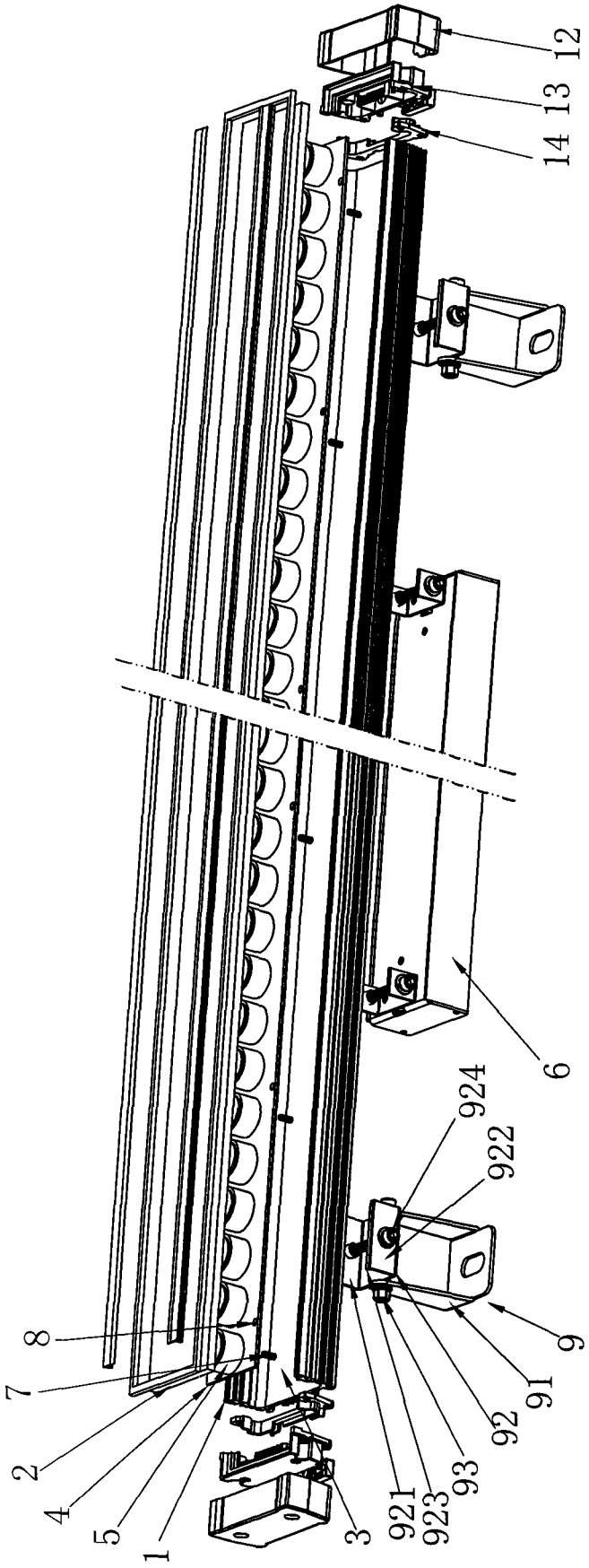

图1

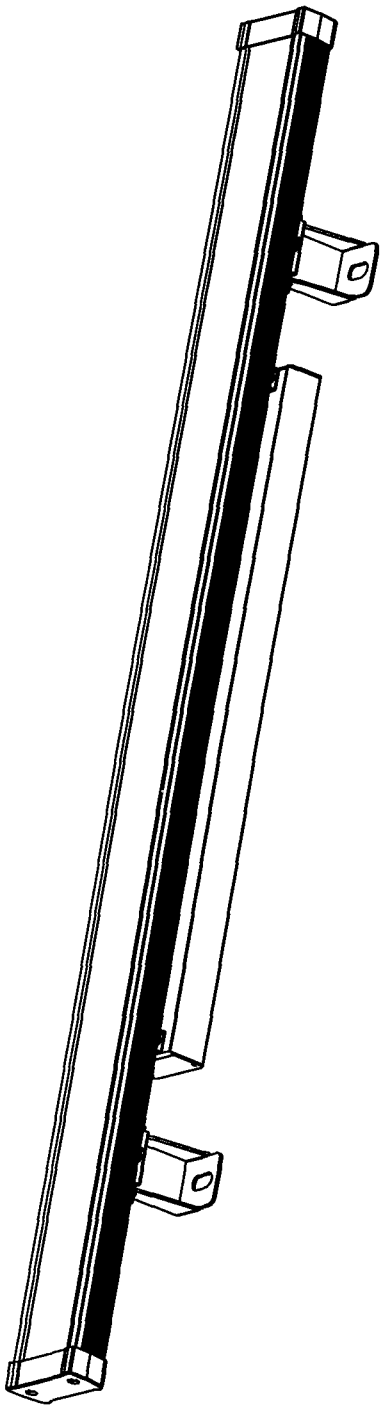

图2

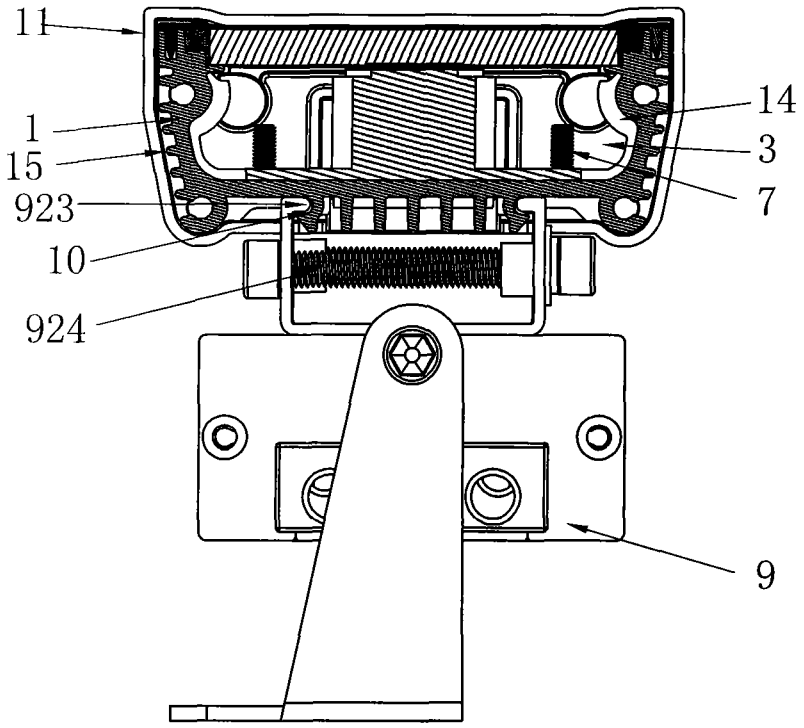

图3