(19)国家知识产权局

(12)实用新型专利

(10)授权公告号 CN 217770576 U
(45)授权公告日 2022.11.08

(21)申请号 202221173275.1

(22)申请日 2022.05.17

(73)专利权人 河南裕吉盛电子科技有限公司
地址 450000 河南省郑州市金水区文化路68号数码港大厦3层A309柜

(72)发明人 宋帅 郭小明

(74)专利代理机构 郑州智多谋知识产权代理事务所(特殊普通合伙) 41170
专利代理师 康锦鹤

(51)Int.Cl.
H05K 5/02(2006.01)
H05K 5/06(2006.01)

权利要求书1页 说明书3页 附图6页

(54)实用新型名称

基于无线自组网络移动手持可视对讲装置

(57)摘要

本实用新型提供基于无线自组网络移动手持可视对讲装置，属于通讯设备技术领域，该基于无线自组网络移动手持可视对讲装置包括机身，所述机身的正面从上至下依次设置有显示屏、喇叭和键盘，所述机身正面显示屏处设置有安装基座，所述安装基座上设置有盖板机构。通过设置的多个安装基座，可以方便把盖板机构安装到机身上的不同位置，当安装在机身正面安装基座上的时候，盖板机构上的活动板可对显示屏进行保护，当盖板机构安装在机身背面上部安装基座的时候，盖板机构上的活动板可以充当卡板，用于方便挂在腰带和上衣上口袋的作用，以实现方便携带的作用，从而解决了现有技术中手持可视对讲装置功能单一和对显示屏保护不到位的问题。

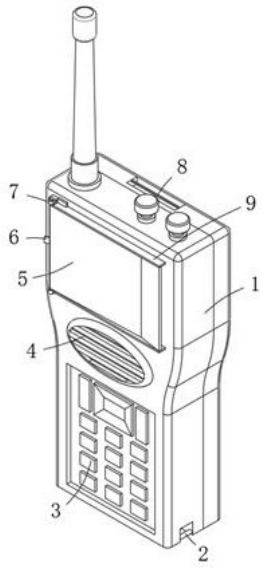

CN 217770576 U

1.基于无线自组网络移动手持可视对讲装置,包括机身(1),其特征在于:所述机身(1)的正面从上至下依次设置有显示屏(14)、喇叭(4)和键盘(3),所述机身(1)正面显示屏(14)处设置有安装基座,所述安装基座上设置有盖板机构,所述盖板机构和安装基座之间为插接,并通过限位机构进行限位,所述安装基座共设置有三个,另外两个分别设置在机身(1)背面的上部和下部,所述盖板机构包括活动板(5)和固定板(13),所述活动板(5)通过连接块(7)转动连接在固定板(13)的表面。

2.根据权利要求1所述的基于无线自组网络移动手持可视对讲装置,其特征在于:所述盖板机构还包括限位杆(15),所述限位杆(15)设置有两个,均设置在固定板(13)的一侧,所述安装基座包括限位块(11),所述限位块(11)共设置有两个,分别与两个限位杆(15)插接,两个所述限位块(11)分别安装在机身(1)正面在靠近显示屏(14)的上下两侧位置。

3.根据权利要求1所述的基于无线自组网络移动手持可视对讲装置,其特征在于:所述安装基座还包括卡槽(10),所述卡槽(10)开设在机身(1)上靠近固定板(13)的位置处,所述固定板(13)上远离限位杆(15)的一侧设置有卡块(6),所述卡块(6)和卡槽(10)相匹配,所述卡块(6)和卡槽(10)共同组成限位机构。

4.根据权利要求1所述的基于无线自组网络移动手持可视对讲装置,其特征在于:所述机身(1)正面靠近显示屏(14)的上下两侧均设置有挡条(9),所述活动板(5)在两个挡条(9)之间。

5.根据权利要求1所述的基于无线自组网络移动手持可视对讲装置,其特征在于:所述机身(1)的底部设置有第一挂杆(2),所述机身(1)的顶部设置有第二挂杆(8),所述喇叭(4)为防水喇叭,所述键盘(3)表面设置有防水膜。

6.根据权利要求1所述的基于无线自组网络移动手持可视对讲装置,其特征在于:所述机身(1)背面上部的安装基座处设置有限位框(12)。

基于无线自组网络移动手持可视对讲装置

技术领域

[0001] 本实用新型属于通讯设备技术领域,具体涉及基于无线自组网络移动手持可视对讲装置。

背景技术

[0002] 对讲机的英文名称是 two way radio,它是一种双向移动通信工具,在不需要任何网络支持的情况下,就可以通话,没有话费产生,适用于相对固定且频繁通话的场合。对讲机有三大类:模拟对讲机、数字对讲机、IP对讲机,现有的对讲机种类繁多,例如视频对讲机,然而现有的视频对讲机在使用时,工作人员会把对讲机放置于桌面上,在没有任何固定装置的情况,该对讲机稍受外力便会倾倒,从而造成对讲机的损坏,增加经济损失,同时现有的对讲机对显示屏的防护不到位,因此需要改进。

实用新型内容

[0003] 本实用新型的目的在于提供基于无线自组网络移动手持可视对讲装置,旨在解决现有技术中手持可视对讲装置功能单一和对显示屏保护不到位的问题。

[0004] 为实现上述目的,本实用新型提供如下技术方案:基于无线自组网络移动手持可视对讲装置,包括机身,所述机身的正面从上至下依次设置有显示屏、喇叭和键盘,所述机身正面显示屏处设置有安装基座,所述安装基座上设置有盖板机构,所述盖板机构和安装基座之间为插接,并通过限位机构进行限位,所述安装基座共设置有三个,另外两个分别设置在机身背面的上部和下部,所述盖板机构包括活动板和固定板,所述活动板通过连接块转动连接在固定板的表面。

[0005] 为了使得该基于无线自组网络移动手持可视对讲装置达到方便安装的作用,作为本实用新型优选的,所述盖板机构还包括限位杆,所述限位杆设置有两个,均设置在固定板的一侧,所述安装基座包括限位块,所述限位块共设置有两个,分别与两个限位杆插接,两个所述限位块分别安装在机身正面在靠近显示屏的上下两侧位置。

[0006] 为了使得该基于无线自组网络移动手持可视对讲装置达到方便对盖板机构限位的作用,作为本实用新型优选的,所述安装基座还包括卡槽,所述卡槽开设在机身上靠近固定板的位置处,所述固定板上远离限位杆的一侧设置有卡块,所述卡块和卡槽相匹配,所述卡块和卡槽共同组成限位机构。

[0007] 为了使得该基于无线自组网络移动手持可视对讲装置达到对显示屏保护更加充分的作用,作为本实用新型优选的,所述机身正面靠近显示屏的上下两侧均设置有挡条,所述活动板在两个挡条之间。

[0008] 为了使得该基于无线自组网络移动手持可视对讲装置达到方便携带以及防水的功能,作为本实用新型优选的,所述机身的底部设置有第一挂杆,所述机身的顶部设置有第二挂杆,所述喇叭为防水喇叭,所述键盘表面设置有防水膜。

[0009] 为了使得该基于无线自组网络移动手持可视对讲装置达到对活动板进行限位的

作用，作为本实用新型优选的，所述机身背面上部的安装基座处设置有限位框。

[0010] 与现有技术相比，本实用新型的有益效果是：

[0011] 1、该基于无线自组网络移动手持可视对讲装置，通过设置的多个安装基座，可以方便把盖板机构安装到机身上的不同位置，当安装在机身正面安装基座上的时候，盖板机构上的活动板可对显示屏进行保护，当盖板机构安装在机身背面上部安装基座的时候，盖板机构上的活动板可以充当卡板，用于方便挂在腰带和上衣上口袋的作用，以实现方便携带的作用，当盖板机构安装在机身背面下部安装基座上的时候，活动板可以对机身起到支撑作用，方便机身放置在一平面上，从而解决了现有技术中手持可视对讲装置功能单一和对显示屏保护不到位的问题。

[0012] 2、该基于无线自组网络移动手持可视对讲装置，通过设置的防水膜和防水喇叭，可以对该装置起到一定程度的防水作用，使该装置不易进水。

附图说明

[0013] 附图用来提供对本实用新型的进一步理解，并且构成说明书的一部分，与本实用新型的实施例一起用于解释本实用新型，并不构成对本实用新型的限制。在附图中：

[0014] 图1为本实用新型的具体实施例的整体结构示意图；

[0015] 图2为本实用新型的具体实施例的部分爆炸结构示意图；

[0016] 图3为本实用新型的具体实施例中固定板的结构示意图；

[0017] 图4为本实用新型的具体实施例中活动板的结构示意图；

[0018] 图5为本实用新型的具体实施例中限位块的结构示意图；

[0019] 图6为本实用新型的具体实施例的第二整体结构示意图；

[0020] 图7为本实用新型的具体实施例的第二形态结构示意图；

[0021] 图8为本实用新型的具体实施例的第三形态结构示意图；

[0022] 图9为本实用新型的具体实施例中盖板机构的结构示意图。

[0023] 图中：1、机身；2、第一挂杆；3、键盘；4、喇叭；5、活动板；6、卡块；7、连接块；8、第二挂杆；9、挡条；10、卡槽；11、限位块；12、限位框；13、固定板；14、显示屏；15、限位杆。

具体实施方式

[0024] 下面将结合本实用新型实施例中的附图，对本实用新型实施例中的技术方案进行清楚、完整地描述，显然，所描述的实施例仅仅是本实用新型一部分实施例，而不是全部的实施例。基于本实用新型中的实施例，本领域普通技术人员在没有做出创造性劳动前提下所获得的所有其他实施例，都属于本实用新型保护的范围。

[0025] 请参阅图1-9，本实用新型提供以下技术方案：基于无线自组网络移动手持可视对讲装置，包括机身1，机身1的正面从上至下依次设置有显示屏14、喇叭4和键盘3，机身1正面显示屏14处设置有安装基座，安装基座上设置有盖板机构，盖板机构和安装基座之间为插接，并通过限位机构进行限位，安装基座共设置有三个，另外两个分别设置在机身1背面的上部和下部，盖板机构包括活动板5和固定板13，活动板5通过连接块7转动连接在固定板13的表面。

[0026] 在本实用新型的具体实施例中，通过设置的多个安装基座，可以把盖板机构安装

到机身1上的不同位置，当安装在机身1正面安装基座上的时候，盖板机构上的活动板5可对显示屏14进行保护，同时由于活动板5与固定板13为转动连接，因此即便盖板机构安装在机身1正面的安装基座上也不会影响该装置的正常使用，当盖板机构安装在机身1背面上部安装基座的时候，盖板机构上的活动板5可以充当卡板，用于方便挂在腰带和上衣口袋内的作用，以实现方便携带的作用，当盖板机构安装在机身1背面下部安装基座上的时候，活动板5可以对机身1起到支撑作用，方便机身1放置在一平面上，使用者可以根据实际情况以及用途将盖板机构设置在任意安装基座上，以此使盖板机构发挥不同的作用，本实施例中的连接块7为阻尼转轴机构，目的是为了让活动板5在不受外力的影响能够保持一个状态不动，从而才能够在对显示屏14进行保护以及在活动板5充当支撑作用的时候，使活动板5能够产生相应的效果。

[0027] 具体的，盖板机构还包括限位杆15，限位杆15设置有两个，均设置在固定板13的一侧，安装基座包括限位块11，限位块11共设置有两个，分别与两个限位杆15插接，两个限位块11分别安装在机身1正面在靠近显示屏14的上下两侧位置，在把盖板机构安装至安装基座上时，只需把限位杆15插入对应的限位块11内即可完成安装，同时限位机构对其限位。

[0028] 具体的，安装基座还包括卡槽10，卡槽10开设在机身1上靠近固定板13的位置处，固定板13上远离限位杆15的一侧设置有卡块6，卡块6和卡槽10相匹配，卡块6和卡槽10共同组成限位机构，在限位杆15插进限位块11的过程中，卡块6后部的凸起会卡进卡槽10内，以此达到限位的作用，在使盖板机构脱离安装基座需要解除限位的时候，只需把卡块6的前部凸起向外拨动即可带动卡块6后部的凸起与卡槽10脱离即可实现解除限位，卡块6的材质为塑料，且此卡块6具有一定的弹性，即在外力作用下可以发生形变，外力消除的时候可以恢复一定的原状。

[0029] 具体的，机身1正面靠近显示屏14的上下两侧均设置有挡条9，活动板5在两个挡条9之间，通过设置的挡条9，可以弥补活动板5上下的间隙，进一步的对显示屏14进行保护。

[0030] 具体的，机身1的底部设置有第一挂杆2，机身1的顶部设置有第二挂杆8，喇叭4为防水喇叭，键盘3表面设置有防水膜，通过设置的第一挂杆2和第二挂杆8，可以用于固定挂绳，通过设置喇叭4位防水喇叭和防水膜，可以在一定程度上起到防水的作用。

[0031] 具体的，机身1背面上部的安装基座处设置有限位框12，通过设置的限位框12，可以在盖板机构安装在机身1背面上部安装基座的时候，限位框12可以对活动板5的活动范围进行限制，以此可以实现利用活动板5挂在腰带或上衣口袋内，防止没有限制范围导致挂不住的问题发生。

[0032] 最后应说明的是：以上所述仅为本实用新型的优选实施例而已，并不用于限制本实用新型，尽管参照前述实施例对本实用新型进行了详细的说明，对于本领域的技术人员来说，其依然可以对前述各实施例所记载的技术方案进行修改，或者对其中部分技术特征进行等同替换。凡在本实用新型的精神和原则之内，所作的任何修改、等同替换、改进等，均应包含在本实用新型的保护范围之内。

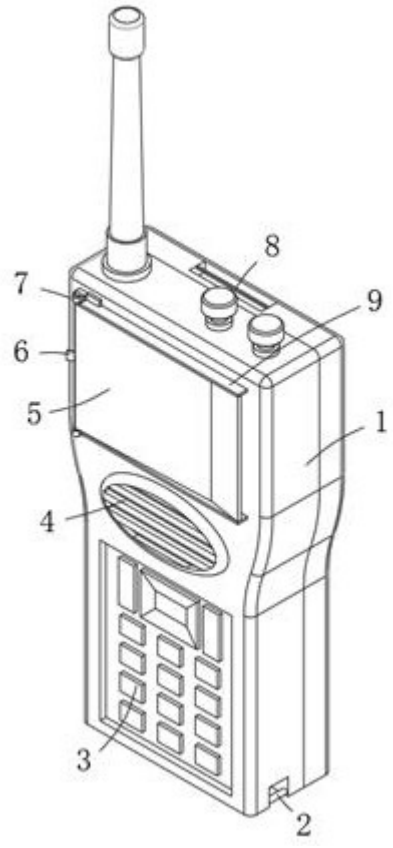

图 1

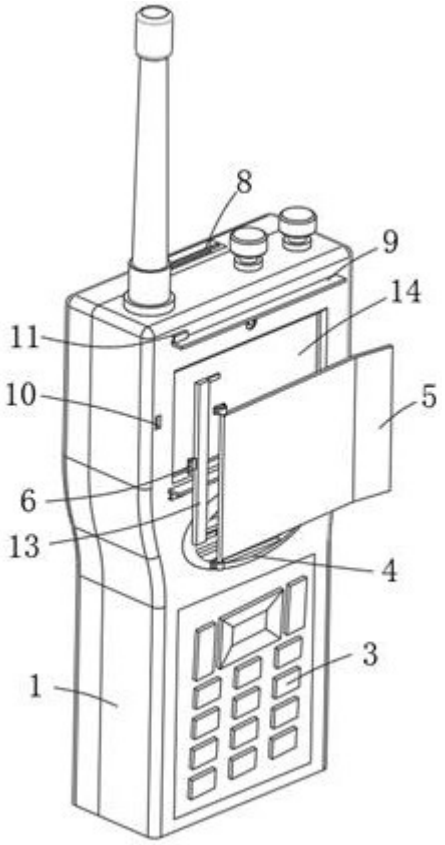

图 2

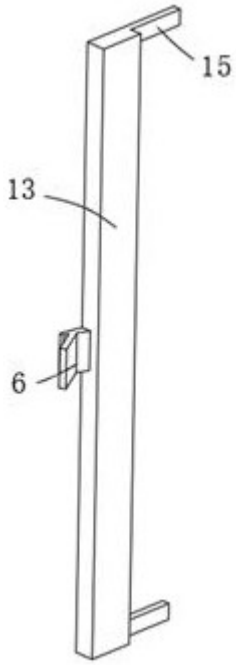

图 3

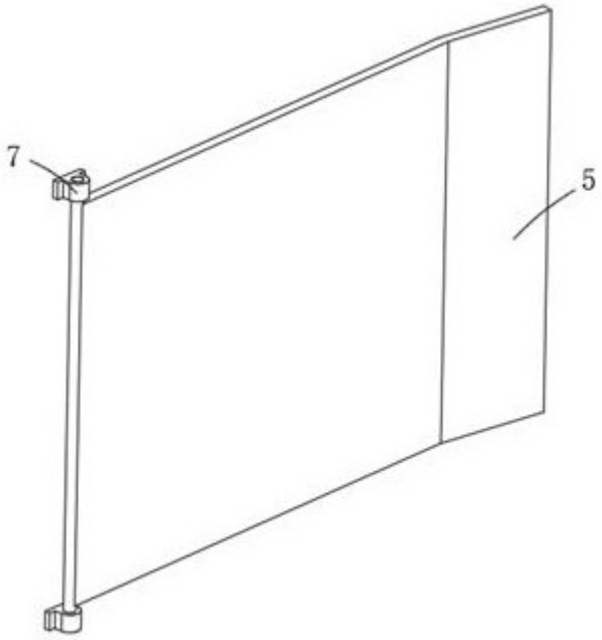

图 4

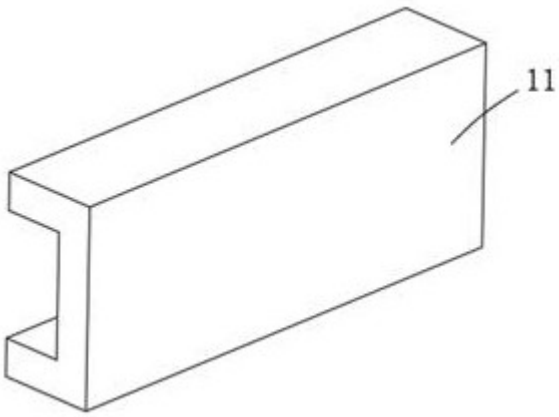

图 5

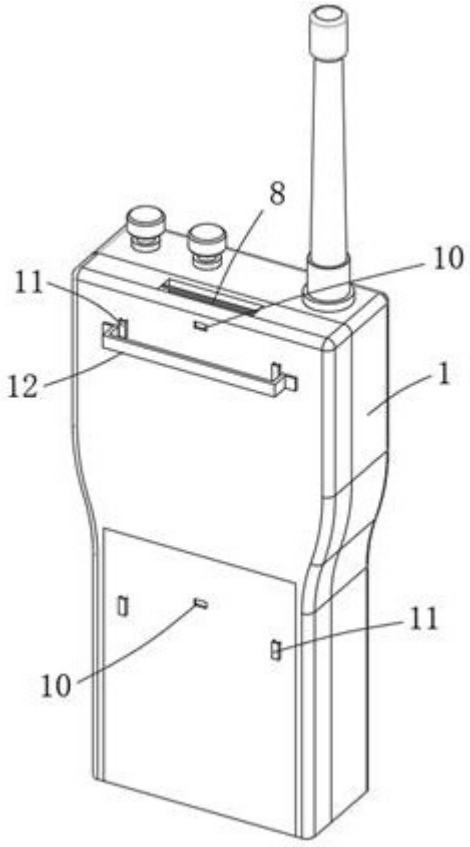

图 6

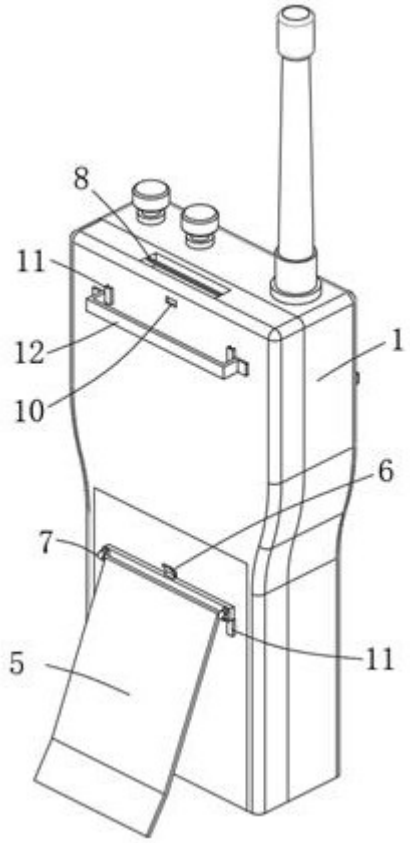

图 7

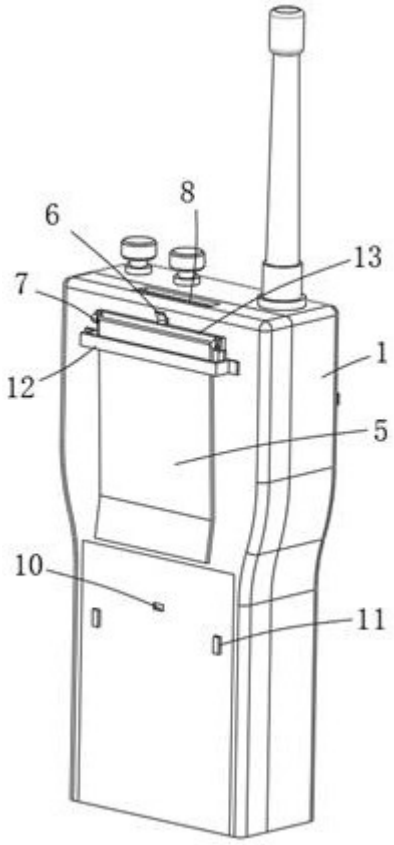

图 8

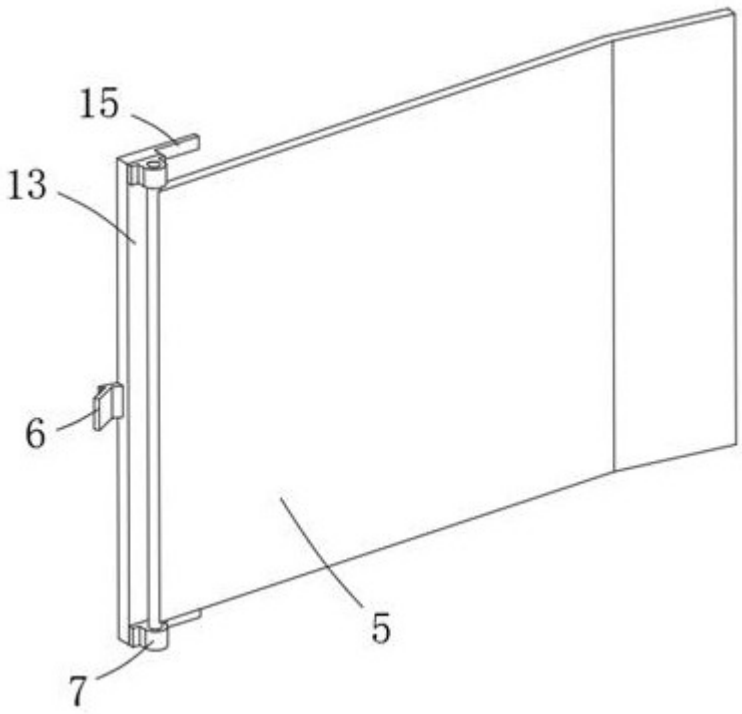

图 9