(19)国家知识产权局

(12)实用新型专利

(10)授权公告号 CN 221734298 U
(45)授权公告日 2024.09.20

(21)申请号 202322379191.4
(22)申请日 2023.09.04
(73)专利权人 仉燕
地址 250031 山东省济南市天桥区师范路25号第九六〇医院门诊楼6楼生殖医学科
(72)发明人 仉燕 刘海萍
(74)专利代理机构 河北胤季知识产权代理事务所(普通合伙) 13178
专利代理师 杨剑
(51)Int.Cl.
B08B 9/02(2006.01)
B08B 9/023(2006.01)
B08B 9/032(2006.01)
B08B 13/00(2006.01)
B08B 9/027(2006.01)

权利要求书1页 说明书3页 附图2页

(54)实用新型名称

一种管状器具冲洗装置

(57)摘要

本实用新型提供一种管状器具冲洗装置支包括:柜体;撑架,所述支撑架安装在柜体的内部。所述支撑架的顶部安装有电机,所述电机活动连接有连接环一端,所述连接环的另一端活动连接有转动杆,所述转动杆活动连接转盘的表面一侧,所述柜体的顶部设置有储水箱,所述输水管的输出端活动连接有控制阀的一端,所述控制阀的另一端活动连接有喷头。所述管状器具冲洗装置。本实用新型提供的管状器具冲洗装置具有清洗完毕后气缸回归原位,喷头结束喷水,电机继续转动将管状器具的内外两壁的水渍进行沥干,即能将管状器具的内壁外壁进行彻底清洗后,也将水渍进行沥干后方便医护人员进行后续操作避免手拿后的二次污染。

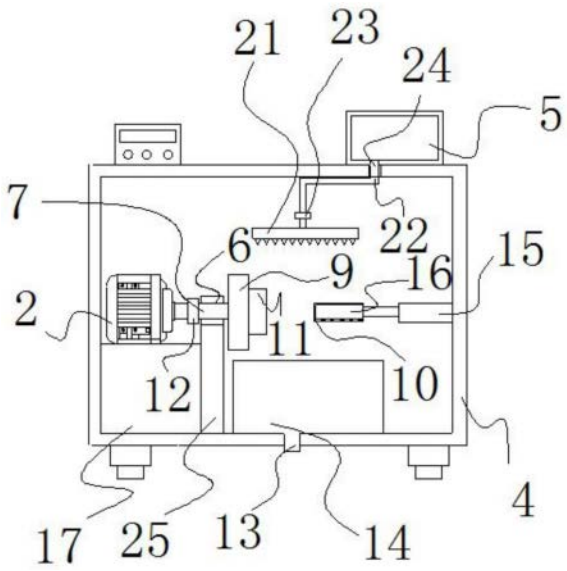

CN 221734298 U

1.一种管状器具冲洗装置,其特征在于,包括:柜体;

支撑架,所述支撑架安装在柜体的内部,所述支撑架的顶部安装有电机,所述电机活动连接有连接环一端,所述连接环的另一端活动连接有转动杆,所述转动杆活动连接转盘的表面一侧,所述转盘的表面另一侧设置有固定套筒,所述固定套筒内壁设置有四个弹簧套,四个所述弹簧套的另一端均活动连接有弧形夹板,所述固定套筒的内壁设置有四个弹簧,四个所述弹簧均固定连接有弧形夹板,所述弧形夹板均活动连接有橡胶,所述柜体的内壁一侧中间安装有气缸,所述气缸活动连接方杆,所述方杆的外壁安装有清洁棉刷,所述柜体的顶部设置有储水箱,所述储水箱的底部开设有出水口,所述出水口的底端活动连接有输水管的输入口,所述输水管的输出端活动连接有控制阀的一端,所述控制阀的另一端活动连接有喷头。

2.根据权利要求1所述的管状器具冲洗装置,其特征在于,所述柜体的内壁底部设置有废水池,所述废水池的内壁底部开设有贯穿柜体内壁的出水阀。

3.根据权利要求1所述的管状器具冲洗装置,其特征在于,所述柜体的底部四个拐角对称固定连接有支撑柱。

4.根据权利要求1所述的管状器具冲洗装置,其特征在于,所述柜体的内壁底部固定连接有支撑块。

5.根据权利要求4所述的管状器具冲洗装置,其特征在于,所述支撑块顶部设置有轴承套,所述轴承套转动连接转动杆。

6.根据权利要求1所述的管状器具冲洗装置,其特征在于,所述柜体的顶部一侧设置有控制器。

一种管状器具冲洗装置

技术领域

[0001] 本实用新型涉及冲洗装置技术领域,尤其涉及一种管状器具冲洗装置。

背景技术

[0002] 妇产科是临床医学四大主要学科之一,主要研究女性生殖器官疾病的病因、病理、诊断及防治,妊娠、分娩的生理和病理变化,高危妊娠及难产的预防和诊治,女性生殖内分泌,计划生育及妇女保健等。现代分子生物学、肿瘤学、遗传学、生殖内分泌学及免疫学等医学基础理论的深入研究和临床医学诊疗检测技术的进步,拓宽和深化了妇产科学的发展,为保障妇女身体和生殖健康及防治各种妇产科疾病起着重要的作用。

[0003] 妇产科进行手术或者医疗过程中,会使用到一些管状器具,这些管状器是金属制品可循环使用,因此使用后需要进行清洁冲洗,但现有的医疗妇产科用管状器具冲洗设备存在冲洗不彻底,清洗后采用自然晾干的方法效率低,影响器具的使用。

[0004] 因此,有必要提供一种管状器具冲洗装置解决上述技术问题。

实用新型内容

[0005] 本实用新型提供一种管状器具冲洗装置,解决了器具冲洗不彻底,沥水效率低的问题。

[0006] 为解决上述技术问题,本实用新型提供的管状器具冲洗装置包括:柜体;

[0007] 支撑架,所述支撑架安装在柜体的内部,所述支撑架的顶部安装有电机,所述电机活动连接有连接环一端,所述连接环的另一端活动连接有转动杆,所述转动杆活动连接转盘的表面一侧,所述转盘的表面另一侧设置有固定套筒,所述固定套筒内壁设置有四个弹簧套,四个所述弹簧套的另一端均活动连接有弧形夹板,所述固定套筒的内壁设置有四个弹簧,四个所述弹簧均固定连接有弧形夹板,所述弧形夹板均活动连接有橡胶,所述柜体的内壁一侧中间安装有气缸,所述气缸活动连接方杆,所述方杆的外壁安装有清洁棉刷,所述柜体的顶部设置有储水箱,所述储水箱的底部开设有出水口,所述出水口的底端活动连接有输水管的输入口,所述输水管的输出端活动连接有控制阀的一端,所述控制阀的另一端活动连接有喷头,电机位于柜体内壁的左侧,气缸、方杆和转盘、固定套筒是中心对称设置于柜体,方杆在左右推动下能直接进入固定套筒内部,喷头位于固定套筒和方杆的正上方进行冲洗,弹簧位于固定套筒的内壁呈环形阵列设置,弹簧位于弹簧套的内部进行保护,弹簧套是软胶制品可以进行活动,支撑架连接于柜体的内壁底部与左侧,位于废水池的左侧。

[0008] 优选的,所述柜体的内壁底部设置有废水池,所述废水池的内壁底部开设有贯穿柜体内壁的出水阀,废水池位于固定套筒、喷头和方杆的正下方。

[0009] 优选的,所述柜体的底部四个拐角对称固定连接有支撑柱。

[0010] 优选的,所述柜体的内壁底部固定连接有支撑块,支撑块位于支撑架和废水池的之间。

[0011] 优选的,所述支撑块顶部设置有轴承套,所述轴承套转动连接转动杆。

[0012] 优选的,所述柜体的顶部一侧设置有控制器,控制器位于储水箱的左侧。

[0013] 与相关技术相比较,本实用新型提供的管状器具冲洗装置具有如下有益效果:

[0014] 本实用新型提供一种管状器具冲洗装置,在医护人员将管状器具放置到固定套筒用弧形夹板进行固定后,启动控制器,蓄水箱会通过输水管进将水经过喷头喷水将清洁棉刷不断冲湿,电机带动管状器具进行转动将器具表壁在喷头的作用下进行冲洗,气缸依次会带动方杆上设置的清洁棉刷进入到管状器具的内壁贴紧进行左右清洗,清洗完毕后气缸回归原位,喷头结束喷水,电机继续转动将管状器具的内外两壁的水渍进行沥干,即能将管状器具的内壁外壁进行彻底清洗后,也将水渍进行沥干后方便医护人员进行后续操作避免手拿后的二次污染。

附图说明

[0015] 图1为本实用新型提供的管状器具冲洗装置的一种较佳实施例的结构示意图;

[0016] 图2为本实用新型提供的柜体的结构示意图;

[0017] 图3为本实用新型提供的弧形夹板的示意图。

[0018] 图中标号:1、控制器,2、电机,3、支撑柱,4、柜体,5、储水箱,6、轴承套,7、转动杆,8、弹簧套,9、转盘,10、清洁棉刷,11、固定套筒,12、连接环,13、出水阀,14、废水池,15、气缸,16、方杆,17、支撑架,18、弧形夹板,19、橡胶,20、弹簧,21、喷头,22、输水管,23、控制阀,24、出水口,25、支撑块。

具体实施方式

[0019] 下面结合附图和实施方式对本实用新型作进一步说明。

[0020] 请结合参阅图1、图2和图3,其中,图1为本实用新型提供的管状器具冲洗装置的一种较佳实施例的结构示意图;图2为本实用新型提供的柜体的结构示意图;图3为本实用新型提供的弧形夹板的示意图。管状器具冲洗装置包括:柜体4;

[0021] 支撑架17,所述支撑架17安装在柜体4的内部,所述支撑架17的顶部安装有电机2,所述电机2活动连接有连接环12一端,所述连接环12的另一端活动连接有转动杆7,所述转动杆7活动连接转盘9的表面一侧,所述转盘9的表面另一侧设置有固定套筒11,所述固定套筒11内壁设置有四个弹簧套8,四个所述弹簧套8的另一端均活动连接有弧形夹板18,所述固定套筒11的内壁设置有四个弹簧20,四个所述弹簧20均固定连接有弧形夹板18,所述弧形夹板18均活动连接有橡胶19,所述柜体4的内壁一侧中间安装有气缸15,所述气缸15活动连接方杆16,所述方杆16的外壁安装有清洁棉刷10,所述柜体4的顶部设置有储水箱5,所述储水箱5的底部开设有出水口24,所述出水口24的底端活动连接有输水管22的输入口,所述输水管22的输出端活动连接有控制阀23的一端,所述控制阀23的另一端活动连接有喷头21,电机2位于柜体4内壁的左侧,气缸15、方杆16和转盘9、固定套筒11是中心对称设置于柜体4,方杆16在左右推动下能直接进入固定套筒内部,喷头21位于固定套筒11和方杆16的正上方进行冲洗,弹簧20位于固定套筒11的内壁呈环形阵列设置,弹簧20位于弹簧套8的内部进行保护,弹簧套8是软胶制品可以进行活动,支撑架17连接于柜体4的内壁底部与左侧,位于废水池14的左侧。

[0022] 所述柜体4的内壁底部设置有废水池14,所述废水池14的内壁底部开设有贯穿柜

体4内壁的出水阀13,废水池14位于固定套筒11、喷头21和方杆16的正下方。

[0023] 所述柜体4的底部四个拐角对称固定连接有支撑柱3。

[0024] 所述柜体4的内壁底部固定连接有支撑块25,支撑块25位于支撑架17和废水池14的之间。

[0025] 所述支撑块25顶部设置有轴承套6,所述轴承套6转动连接转动杆7。

[0026] 所述柜体4的顶部一侧设置有控制器1,控制器1位于储水箱5的左侧。

[0027] 本实用新型提供的管状器具冲洗装置的工作原理如下:

[0028] 将管状器具放置到固定套筒11用弧形夹板18进行固定,启动控制器1,储水箱5会通过输水管22进将水经过喷头21喷水将清洁棉刷不断冲湿,电机2带动管状器具进行转动将器具表壁在喷头21的作用下进行冲洗,气缸15依次会带动方杆16上设置的清洁棉刷进入到管状器具的内壁贴紧进行左右清洗,清洗完毕后气缸15回归原位,喷头21结束喷水,电机继续转动将管状器具的内外两壁的水渍进行沥干。

[0029] 与相关技术相比较,本实用新型提供的管状器具冲洗装置具有如下有益效果:

[0030] 在医护人员将管状器具放置到固定套筒11用弧形夹板18进行固定后,启动控制器1,储水箱5会通过输水管22进将水经过喷头21喷水将清洁棉刷不断冲湿,电机2带动管状器具进行转动将器具表壁在喷头21的作用下进行冲洗,气缸15依次会带动方杆16上设置的清洁棉刷进入到管状器具的内壁贴紧进行左右清洗,清洗完毕后气缸15回归原位,喷头21结束喷水,电机2继续转动将管状器具的内外两壁的水渍进行沥干,即能将管状器具的内壁外壁进行彻底清洗后,也将水渍进行沥干后方便医护人员进行后续操作避免手拿后的二次污染。

[0031] 以上所述仅为本实用新型的实施例,并非因此限制本实用新型的专利范围,凡是利用本实用新型说明书及附图内容所作的等效结构或等效流程变换,或直接或间接运用在其它相关的技术领域,均同理包括在本实用新型的专利保护范围内。

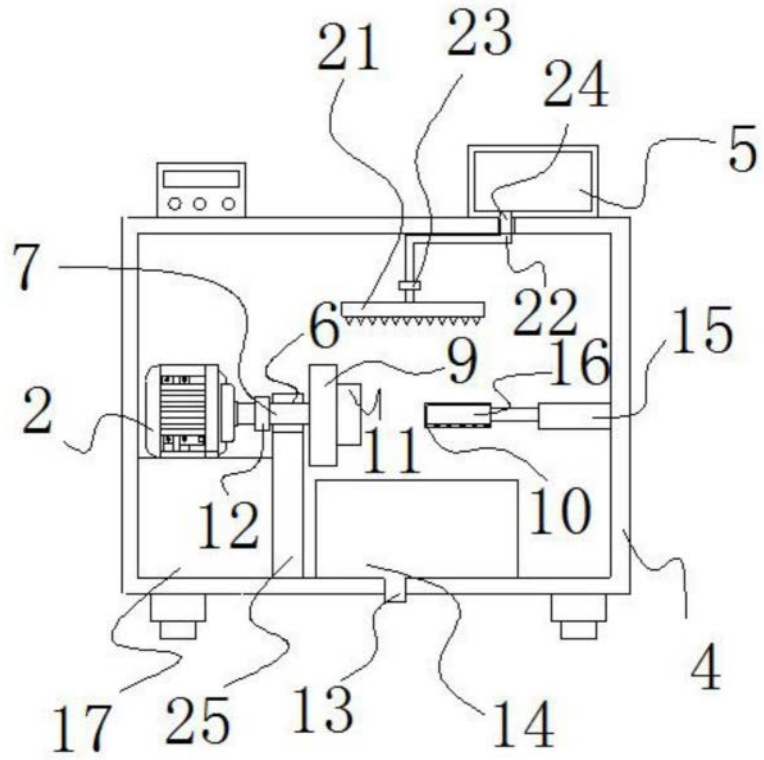

图1

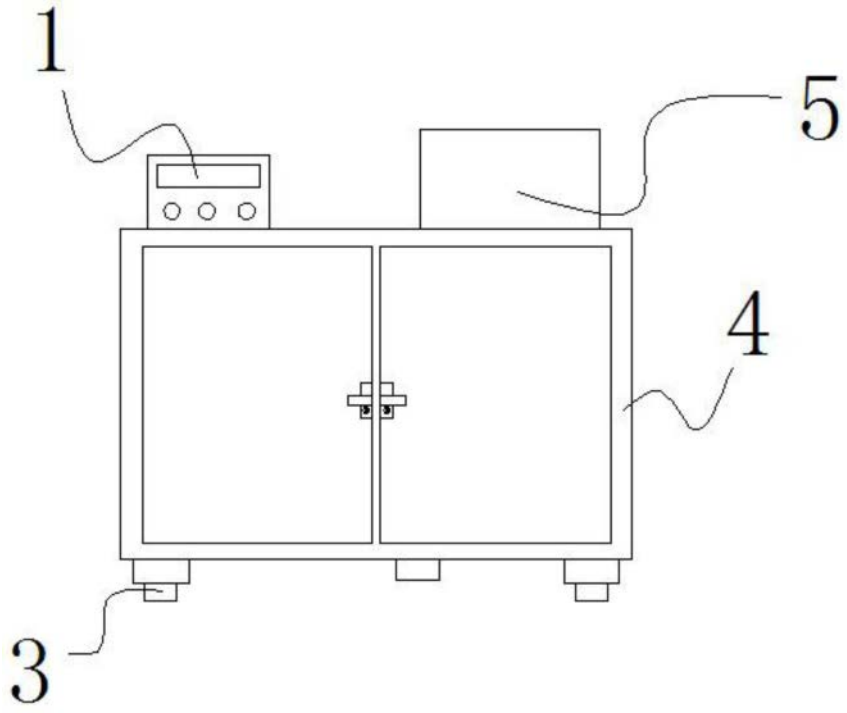

图2

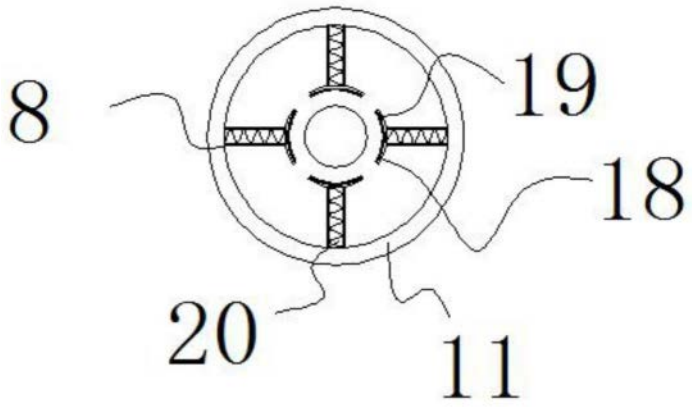

图3