(19)中华人民共和国国家知识产权局

(12)实用新型专利

(10)授权公告号 CN 201586994 U
(45)授权公告日 2010.09.22

(21)申请号 200920264755.7

(22)申请日 2009.12.18

(73)专利权人 游弘彬
地址 523000 广东省东莞市南城区江南世家B区B栋3C

(72)发明人 游弘彬

(51)Int.Cl.
B26B 27/00(2006.01)

权利要求书 1 页 说明书 2 页 附图 2 页

(54)实用新型名称

手指套切割器

(57)摘要

本实用新型涉及切割器械技术领域，尤其涉及手指套切割器，其包括有环状本体，环状本体的外侧设有切割装置，利用环状本体可以将本实用新型套戴在手指上，不会被遗忘，使用时通过手指的动作就可以利用切割装置将丝线或细绳切断，本实用新型代替了剪子或小刀，可以随时随地切割线绳，使用方便，减轻工作负担，提高工作效率，节省时间，降低成本；另外，切割装置包括有夹刀座和刀片，刀片夹持在夹刀座上，刀口的上壁开设有夹刀槽，刀片的上端夹持在夹刀槽中，可以方便将刀片安装在夹刀槽中或从夹刀槽中拆卸，当刀片损坏后更换方便，降低使用成本；并且夹刀座将刀片包护在刀口中，防止刀片不小心伤到人，有效保护人们的安全。

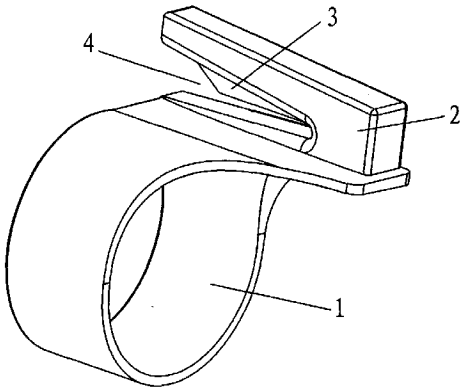

CN 201586994 U

1. 手指套切割器，其特征在于：它包括有用于套在手指上的环状本体 (1)，环状本体 (1) 的外侧设有切割装置。

2. 根据权利要求 1 所述的手指套切割器，其特征在于：所述切割装置包括有夹刀座 (2) 和刀片 (3)，刀片 (3) 夹持在夹刀座 (2) 上。

3. 根据权利要求 2 所述的手指套切割器，其特征在于：所述夹刀座 (2) 的一端开设有刀口 (4)，刀口 (4) 的上壁开设有夹刀槽 (5)，刀片 (3) 的上端夹持在夹刀槽 (5) 中，刀片 (3) 的刀刃伸入刀口 (4) 中。

4. 根据权利要求 3 所述的手指套切割器，其特征在于：所述夹刀座 (2) 的后端面形成切割面 (6)，刀片 (3) 相对于切割面 (6) 倾斜设置，刀片 (3) 的刀刃贴近切割面 (6)。

5. 根据权利要求 4 所述的手指套切割器，其特征在于：所述环状本体 (1)、夹刀座 (2) 和刀片 (3) 均位于切割面 (6) 的同一侧。

6. 根据权利要求 2-5 任意一项所述的手指套切割器，其特征在于：所述夹刀座 (2) 与环状本体 (1) 为一体成型结构。

手指套切割器

技术领域：

[0001] 本实用新型涉及切割器械技术领域，尤其涉及一种用来裁切丝线和细绳的手指套切割器。

背景技术：

[0002] 剪子或小刀是生活中的日常用品，人们时常会碰到像裁切丝线和细绳之类的事，裁切的工作通常不外乎这一系列动作：腾出手来拿好剪子或小刀，裁断线，再将剪子或小刀放归原位，而像裁剪动作频繁的专业裁缝、车衣工和那些专门负责打包的工人来说，在进行车缝工作的过程中需要多次腾出手来进行裁剪动作，这细小却反复不断的动作成了很大负担，有时还需要时间翻找剪子或小刀，费时又费力，工作效率低下，不能满足人们日益增长的需求。

实用新型内容：

[0003] 本实用新型的目的就是针对现有技术存在的不足而提供一种可套戴在手指上、随时随地切割线绳、使用方便的手指套切割器。

[0004] 为了实现上述目的，本实用新型采用的技术方案是：

[0005] 手指套切割器，它包括有用于套在手指上的环状本体，环状本体的外侧设有切割装置。

[0006] 所述切割装置包括有夹刀座和刀片，刀片夹持在夹刀座上。

[0007] 所述夹刀座的一端开设有刀口，刀口的上壁开设有夹刀槽，刀片的上端夹持在夹刀槽中，刀片的刀刃伸入刀口中。

[0008] 所述夹刀座的后端面形成切割面，刀片相对于切割面倾斜设置，刀片的刀刃贴近切割面。

[0009] 所述环状本体、夹刀座和刀片均位于切割面的同一侧。

[0010] 所述夹刀座与环状本体为一体成型结构。

[0011] 本实用新型有益效果在于：本实用新型包括有用于套在手指上的环状本体，环状本体的外侧设有切割装置，利用环状本体可以将本实用新型套戴在手指上，不会被遗忘，也不会影响操作者的其它工作，使用时通过手指的动作就可以利用切割装置将丝线或细绳切断，本实用新型代替了剪子或小刀，可以随时随地切割线绳，使用方便，减轻工作负担，提高工作效率，节省时间，降低成本。

[0012] 另外，切割装置包括有夹刀座和刀片，刀片夹持在夹刀座上，刀口的上壁开设有夹刀槽，刀片的上端夹持在夹刀槽中，可以方便将刀片安装在夹刀槽中或从夹刀槽中拆卸，当刀片损坏后更换方便，降低使用成本；并且夹刀座将刀片包护在刀口中，防止刀片不小心伤到人，有效保护人们的安全。

附图说明：

[0013] 图 1 是本实用新型的结构示意图；

[0014] 图 2 是本实用新型另一视角的结构示意图；

[0015] 图 3 是本实用新型的侧视图；

[0016] 图 4 是本实用新型的分解示意图。

具体实施方式：

[0017] 下面结合附图对本实用新型作进一步的说明，见图 1 ～ 4 所示，手指套切割器，它包括有用于套在手指上的环状本体 1，环状本体 1 的外侧设有切割装置。切割装置包括有夹刀座 2 和刀片 3，夹刀座 2 与环状本体 1 为一体注塑成型结构，刀片 3 夹持在夹刀座 2 上。夹刀座 2 的一端开设有刀口 4，刀口 4 的上壁开设有夹刀槽 5，刀片 3 的上端夹持在夹刀槽 5 中，刀片 3 的刀刃伸入刀口 4 中。夹刀槽 5 可以方便将刀片 3 安装在夹刀槽 5 中或从夹刀槽 5 中拆卸，当刀片 3 损坏后更换方便，降低使用成本；并且夹刀座 2 将刀片 3 包护在刀口 4 中，防止刀片 3 不小心伤到人，有效保护人们的安全。

[0018] 夹刀座 2 的后端面形成切割面 6，刀片 3 相对于切割面 6 倾斜设置，刀片 3 的刀刃贴近切割面 6，环状本体 1、夹刀座 2 和刀片 3 均位于切割面 6 的同一侧，剪切线绳时，切割面 6 贴在布面、鞋面等需要剪线的物品工作端面上，这时刀片 3 的刀刃贴近物品工作端面，切割时能从线绳的根部切断，不留线头，比较美观。

[0019] 利用环状本体 1 可以将本实用新型套戴在手指上，不会被遗忘，也不会影响操作者的其它工作，使用时通过手指的动作就可以利用刀片 3 将丝线或细绳切断，本实用新型刀片 3 代替了剪子或小刀，可以随时随地切割线绳，使用方便，免去使用剪子或小刀的麻烦，减轻工作负担，提高工作效率，节省时间，降低成本。

[0020] 当然，以上所述仅是本实用新型的较佳实施例，故凡依本实用新型专利申请范围所述的构造、特征及原理所做的等效变化或修饰，均包括于本实用新型专利申请范围内。

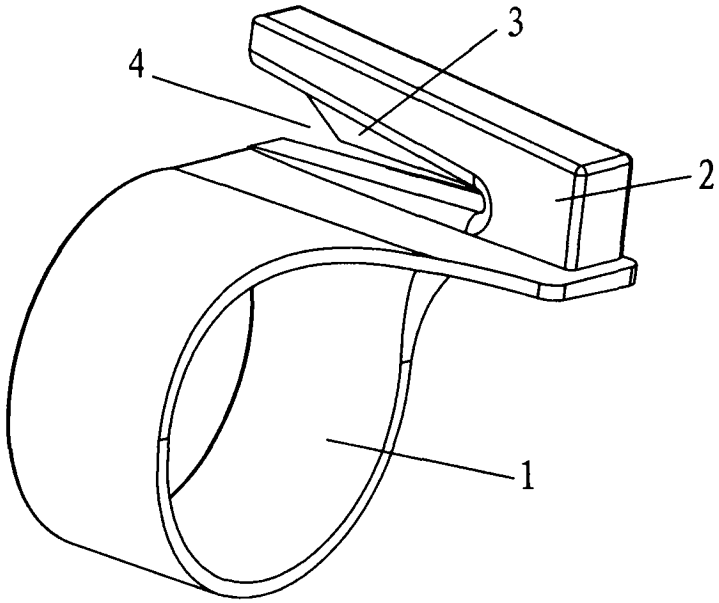

图 1

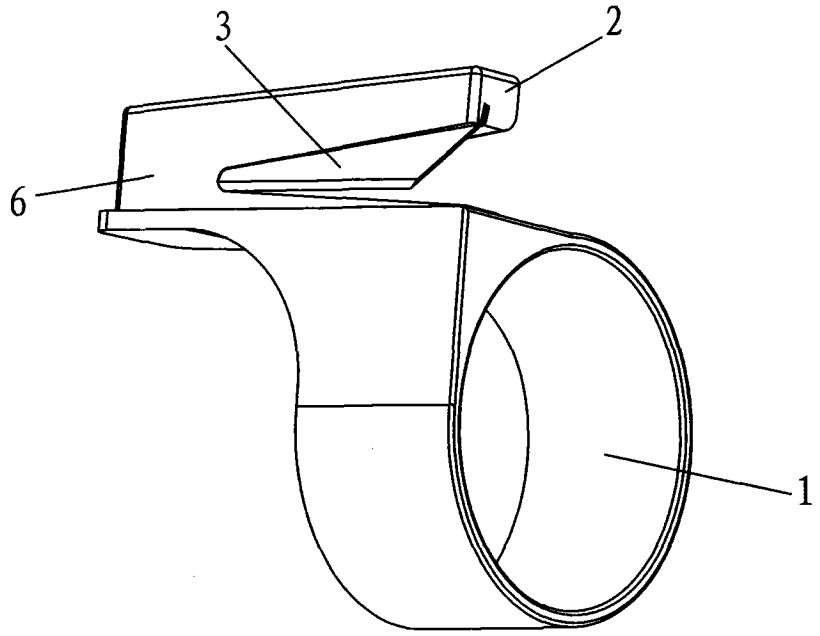

图 2

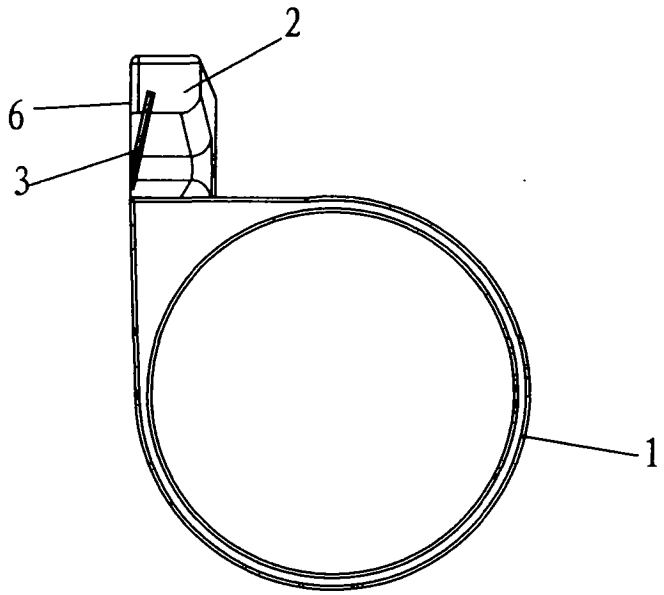

图 3

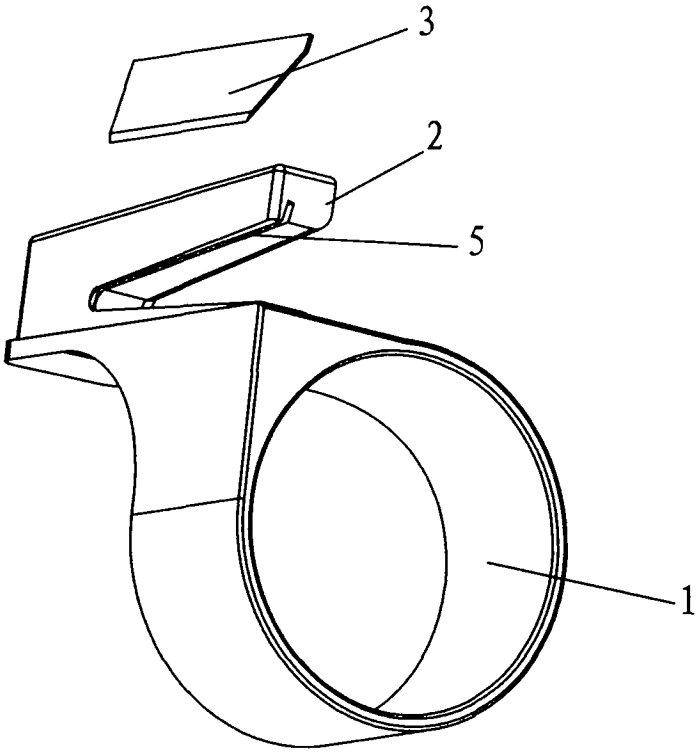

图 4