(19)中华人民共和国国家知识产权局

(12)实用新型专利

(10)授权公告号 CN 203880600 U
(45)授权公告日 2014.10.15

(21)申请号 201420263629.0

(22)申请日 2014.05.22

(73)专利权人 谢济斌
地址 361000 福建省厦门市思明区双涵路26号303室

(72)发明人 谢济斌

(74)专利代理机构 厦门龙格专利事务所（普通合伙） 35207
代理人 钟毅虹

(51)Int.Cl.
*F21V 3/02*(2006.01)

权利要求书1页 说明书3页 附图6页

(54)实用新型名称

一种可拆卸组装的灯罩支架

(57)摘要

本实用新型公开一种可拆卸组装的灯罩支架，包括一上固定架、一下固定架和一中间托架；一组间隔设置的长直杆活动连接上固定架和下固定架，以形成灯罩的外罩支架体；一组间隔设置的短直杆活动连接上固定架和中间托架，以形成置于外罩支架体内部的悬空的灯座支架体。本实用新型灯罩支架不仅通过长直杆、短直杆实现上固定架、下固定架和中间托架的可拆卸组装；还将上固定架、下固定支架体或中间托架本身也设计为由两个半支架体活动连接在一起的拆卸组装结构。不仅简单的结构，拆装操作方便，且节约了包装的体积和也减少运输过程中灯罩被压坏的情况发生，同时存放仓库也可节约大量的存储空间，大幅度降低了产品中间流转环节的成本。

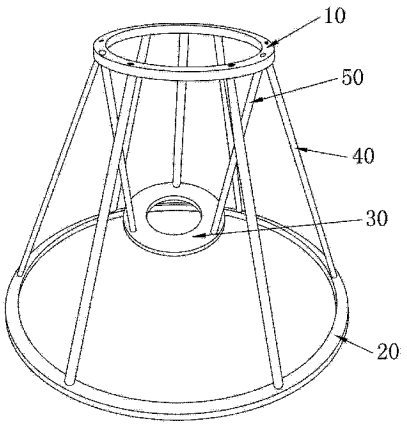


CN 203880600 U

1. 一种可拆卸组装的灯罩支架，其特征在于：包括一上固定架、一下固定架和一中间托架；一组间隔设置的长直杆活动连接上固定架和下固定架，以形成灯罩的外罩支架体；一组间隔设置的短直杆活动连接上固定架和中间托架，以形成置于外罩支架体内部的悬空的灯座支架体。

2. 如权利要求 1 所述的一种可拆卸组装的灯罩支架，其特征在于：所述上固定架、下固定架或中间托架是由两个半支架体活动连接在一起的。

3. 如权利要求 1 所述的一种可拆卸组装的灯罩支架，其特征在于：所述上固定架、下固定架和中间托架中的任两个均是由两个半支架体活动连接在一起的。

4. 如权利要求 1 所述的一种可拆卸组装的灯罩支架，其特征在于：所述上固定架、下固定架和中间托架均是由两个半支架体活动连接在一起的。

# 一种可拆卸组装的灯罩支架

## 技术领域

[0001] 本实用新型涉及一种灯具，特别指一种灯罩。

## 背景技术

[0002] 目前，带有灯罩的灯具，如台灯或落地灯的灯罩一般是由一不可拆卸的固定式灯罩支架外罩一软性材质的布罩组成。由于灯罩支架为不可拆卸的固定式结构，在包装和运输过程中，灯罩的形状造型是固定、不可改变的，一直是保持一种特定的形状造型。这样，就必需占用较大的存放空间，在包装、仓储和运输过程中不仅要考虑灯罩空间占用的问题，还要考虑灯罩被压变形的情况发生，无形中加大了中间流转环节的成本。

## 实用新型内容

[0003] 针对现有技术中存在的不足，本实用新型提供一种可拆卸组装的灯罩支架。该灯罩支架可灵活拆装，节约了灯罩在包装、仓储和运输过程中的存放空间，大大减少了灯罩被压坏的情况发生。

[0004] 为实现上述目的，本实用新型采用如下技术方案：

[0005] 一种可拆卸组装的灯罩支架，包括一上固定架、一下固定架和一中间托架；一组间隔设置的长直杆活动连接上固定架和下固定架，以形成灯罩的外罩支架体；一组间隔设置的短直杆活动连接上固定架和中间托架，以形成置于外罩支架体内部的悬空的灯座支架体。

[0006] 所述的一种可拆卸组装的灯罩支架，上固定架、下固定架或中间托架是由两个半支架体活动连接在一起的；或者，上固定架、下固定架和中间托架中的任两个均是由两个半支架体活动连接在一起的；或者，所述上固定架、下固定架和中间托架均是由两个半支架体活动连接在一起的。

[0007] 上述技术方案的有益之处在于：

[0008] 本实用新型灯罩支架摒弃现有技术中固定、不可拆装的灯罩支架结构，将灯罩支架设计为可拆卸组装的结构。本实用新型灯罩支架不仅通过长直杆、短直杆实现上固定架、下固定架和中间托架的可拆卸组装；还将上固定架、下固定支架体或中间托架本身也设计为由两个半支架体活动连接在一起的拆卸组装结构。本实用新型可拆卸组装的灯罩支架不仅简单的结构，拆装操作方便，且节约了包装的体积和也减少运输过程中灯罩被压坏的情况发生，同时存放仓库也可节约大量的存储空间，大幅度降低了产品中间流转环节的成本。

## 附图说明

[0009] 此处所说明的附图用来提供对本实用新型的进一步理解，构成本实用新型的一部分，本实用新型的示意性实施例及其说明用于解释本实用新型，并不构成对本实用新型的不当限定。在附图中：

[0010] 图 1 是本实用新型长直杆的主视结构示意图；

[0011] 图 2 是本实用新型短直杆的主视结构示意图；

[0012] 图 3 是本实用新型上固定架的主视结构示意图；

[0013] 图 4 是本实用新型下固定架的分解结构示意图；

[0014] 图 5 是本实用新型中间托架的主视结构示意图；

[0015] 图 6 是本实用新型灯座支架体的立体结构示意图；

[0016] 图 7 是本实用新型灯罩支架的立体结构示意图。

## 具体实施方式

[0017] 为了使本实用新型所要解决的技术问题、技术方案及有益效果更加清楚、明白，以下结合附图和实施例，对本实用新型进行进一步详细说明。应当理解，此处所描述的具体实施例仅用以解释本实用新型，并不用于限定本实用新型。

[0018] 如图 1-7 所示的一种可拆卸组装的灯罩支架，其包括一上固定架 10、一下固定架 20、一中间托架 30、一组长直杆 40 和一组短直杆 50。

[0019] 如图 3、4、5 所示，上固定架 10 的外径小于一下固定架 20 的外径、一中间托架 30 的外径小于上固定架 10 的外径。如图 1、2 所示，在本实用新型的实施例中，长直杆 40 有六根，短直杆 50 有三根。

[0020] 如图 3、4、5 所示，上固定架 10 和下固定架 20 上对应设置有长直杆安装螺孔 11、23。所述长直杆安装螺孔 11、23 分别在上固定架 10 和下固定架 20 上间隔设置。上固定架 10 和中间托架 30 上对应设置有短直杆安装螺孔 12、31，所述短直杆安装螺孔 12、31 分别在上固定架 10 和中间托架 30 上间隔设置。如图 1、2 所示，六根长直杆 40 和三根短直杆 50 的两端设有螺纹段。

[0021] 如图 7 所示，六根间隔设置的长直杆 40 就可螺接在上固定架 10 和下固定架 20 上相应的长直杆安装螺孔 11、23 中，长直杆 40 通过螺接的方式就可活动连接的上固定架和下固定架，以形成可拆卸组装的灯罩的外罩支架体。

[0022] 如图 6 所示，三根间隔设置的短直杆 50 就可螺接在上固定架 10 和下固定架 20 上相应的长直杆安装螺孔 11、23 中，短直杆 50 通过螺接的方式就可活动连接上固定架 10 和中间托架 30，以形成如图 7 所示的置于外罩支架体内部的、悬空的、可拆卸组装的灯座支架体。

[0023] 本实用新型灯罩支架的可拆卸组装结构，还包括上固定架 10、下固定架 20 或中间托架 30 是由两个半支架体活动连接在一起的；或者，上固定架 10、下固定架 20 和中间托架 30 中的任两个均是由两个半支架体活动连接在一起的；当然，所述上固定架 10、下固定架 20 和中间托架 30 也可以均是由两个半支架体活动连接在一起的。本实用新型给出的实施例中：上固定架 10 和中间托架 30 是两个固定形状的环形件，而下固定架 20 是由两个半支架体 21、22 活动连接在一起形成环形件的。具体的说，所述的两个半支架体 21、22 的两端设有安装孔，通过销或螺栓等连接元件就可活动的连接两个半支架体 21、22，以形成一可拆卸组装的、大外径的下固定架 20。

[0024] 上述说明示出并描述了本实用新型的优选实施例，如前所述，应当理解本实用新型并非局限于本文所披露的形式，不应看作是对其他实施例的排除，而可用于各种其他组合、修改和环境，并能够在本文所述实用新型构想范围内，通过上述教导或相关领域的技术

或知识进行改动。而本领域人员所进行的改动和变化不脱离本实用新型的精神和范围，则都应在本实用新型所附权利要求的保护范围内。

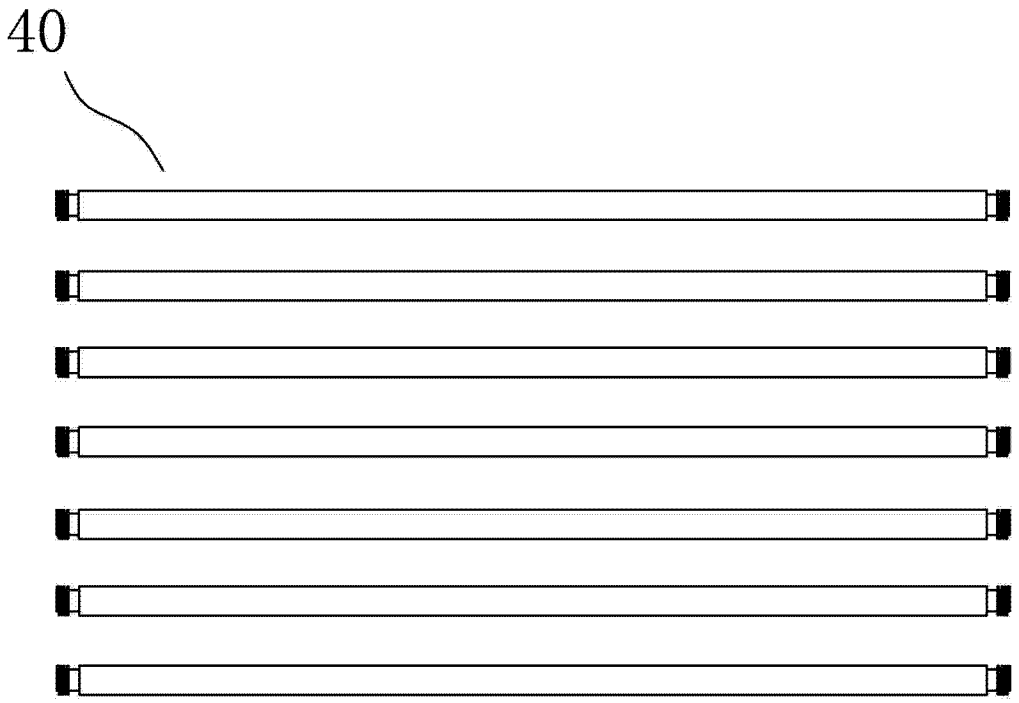


图 1

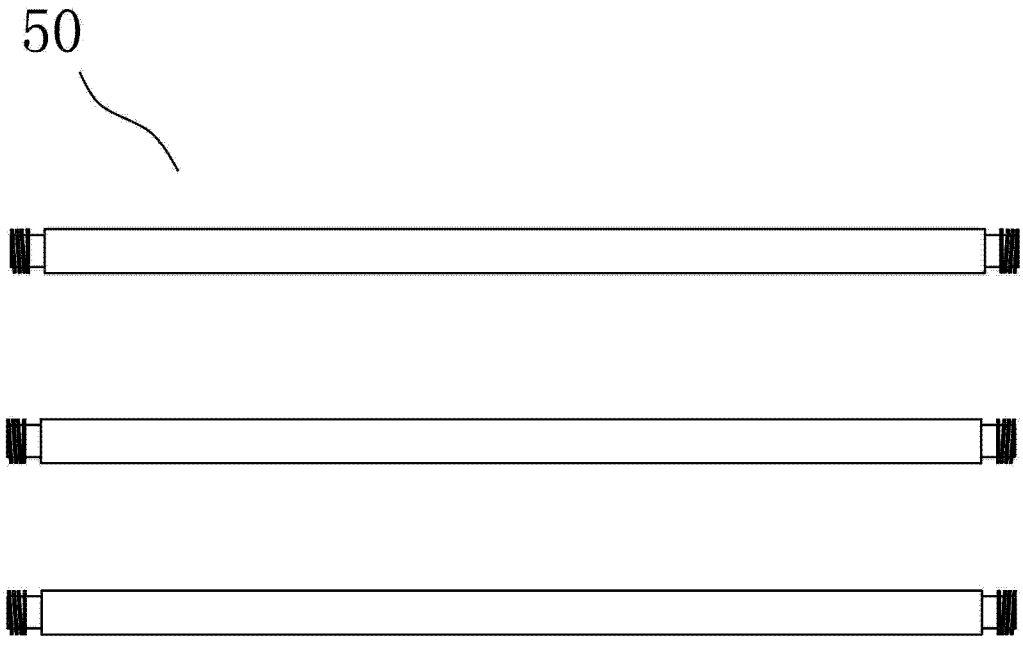


图 2

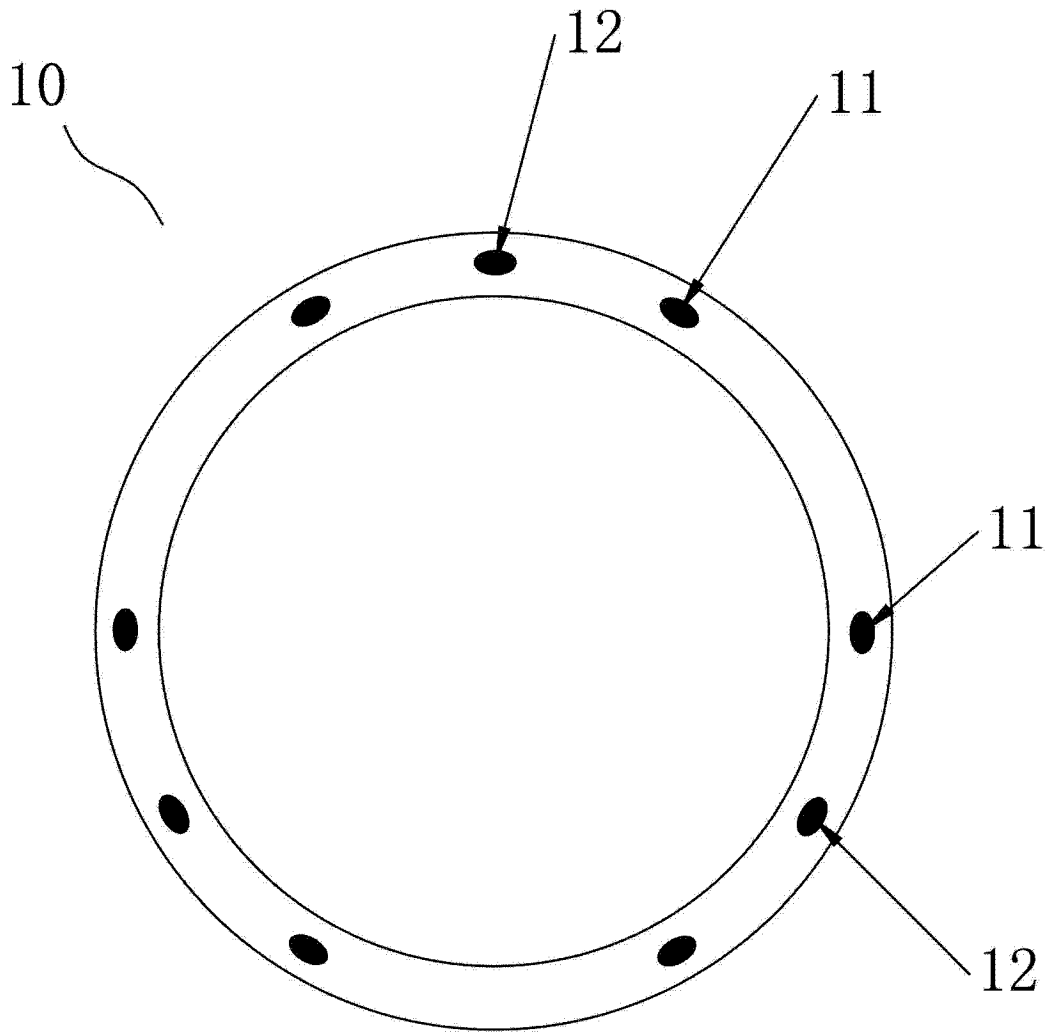


图 3

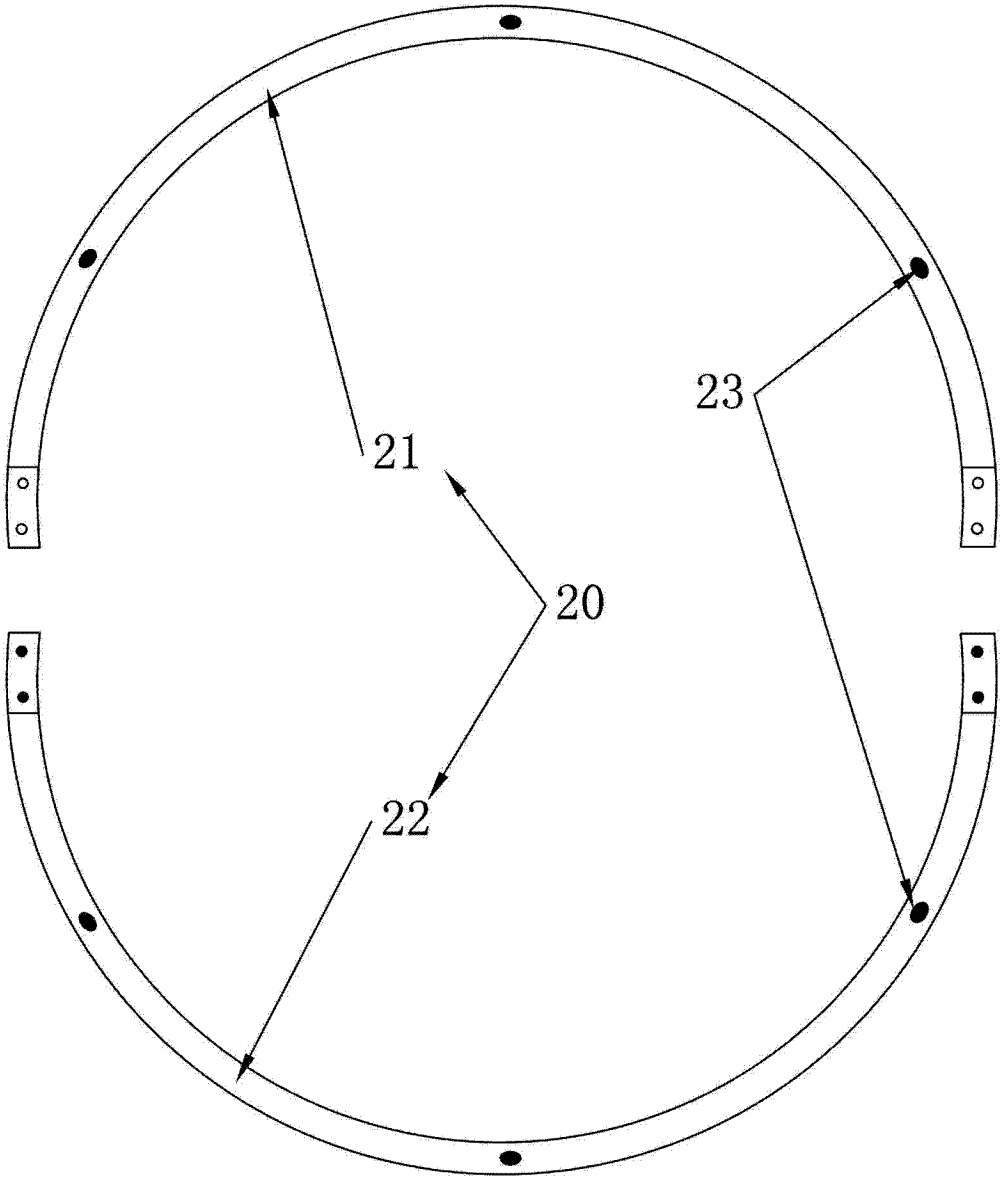


图 4

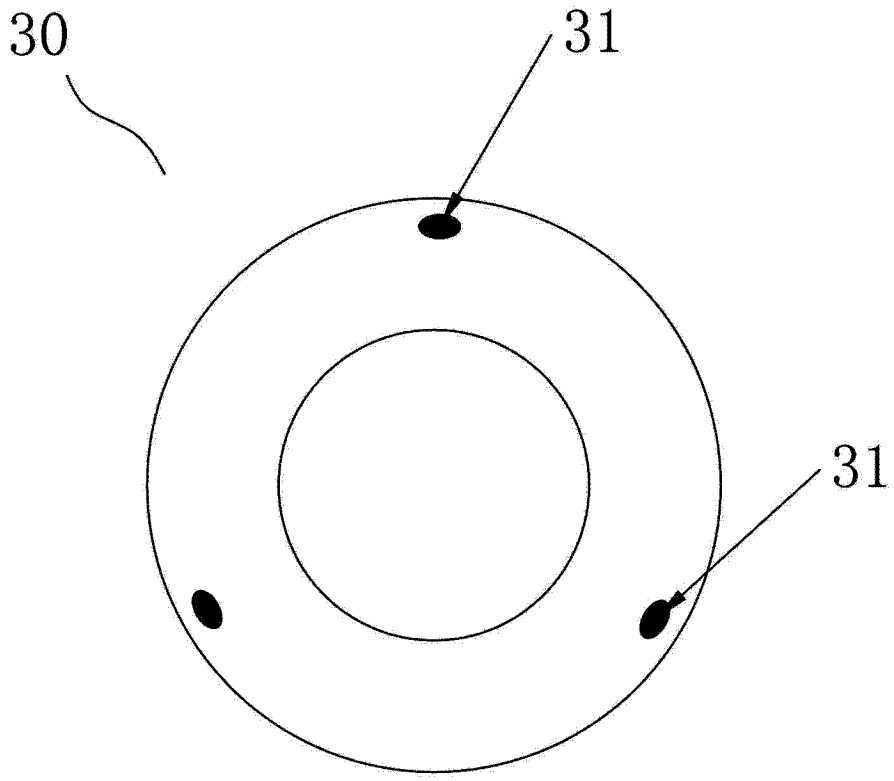


图 5

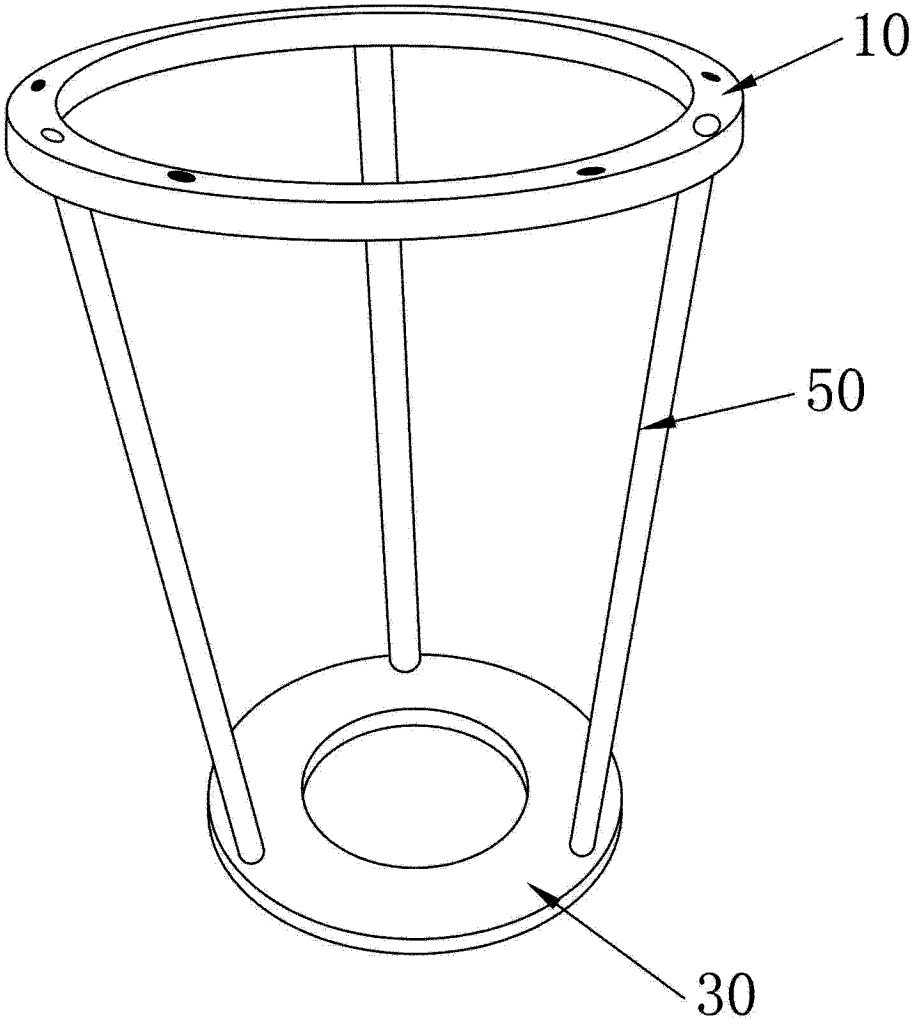


图 6

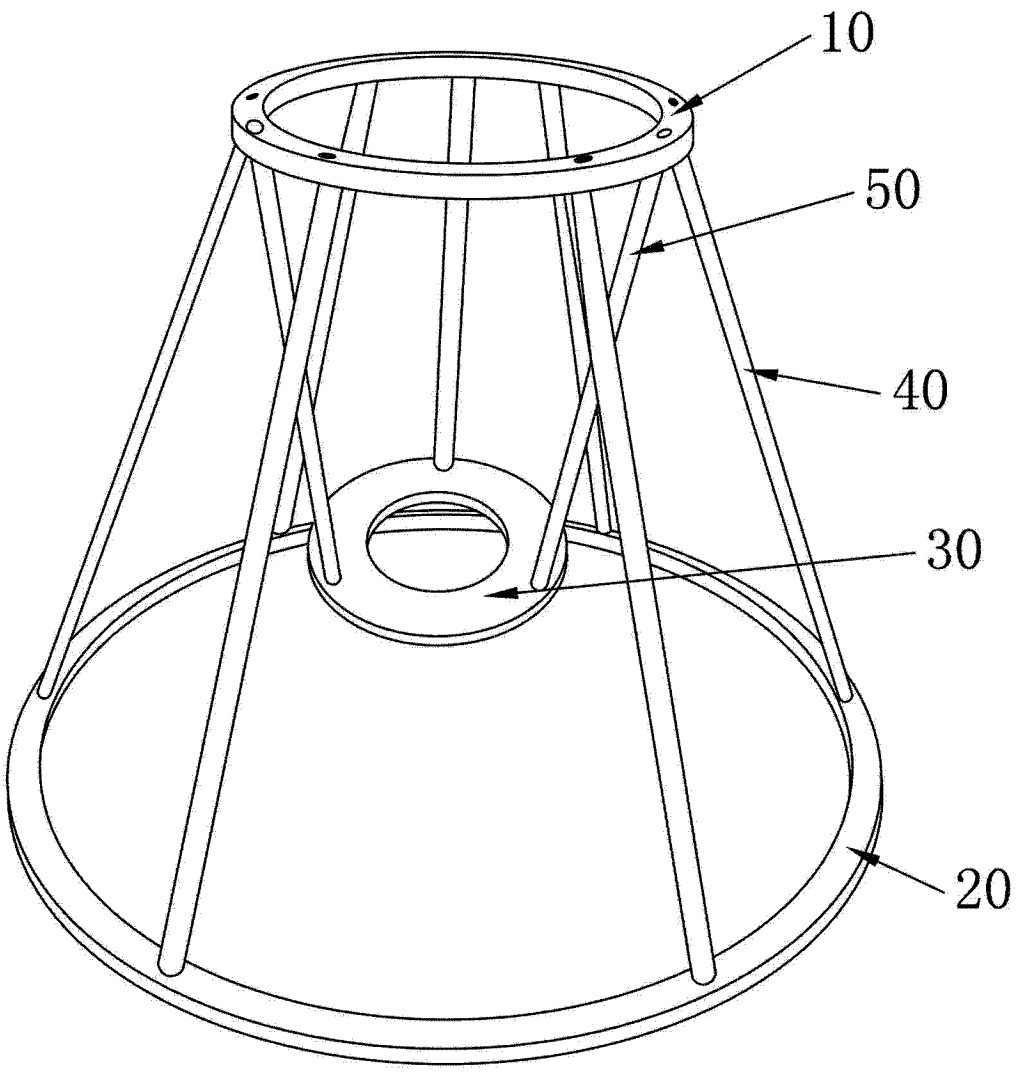


图 7