(19)中华人民共和国国家知识产权局

(12)实用新型专利

(10)授权公告号 CN 210644179 U
(45)授权公告日 2020.06.02

(21)申请号 201920803645.7

(22)申请日 2019.05.30

(73)专利权人 西安交通大学医学院第二附属医院
地址 710004 陕西省西安市新城区西五路157号

(72)发明人 井晓红 李静静 杨慧 杨叶子 寇晓会

(74)专利代理机构 西安尚睿致诚知识产权代理事务所(普通合伙) 61232
代理人 何凯英

(51)Int.Cl.
A61B 50/15(2016.01)
A61B 50/26(2016.01)

权利要求书1页 说明书4页 附图6页

(54)实用新型名称

耳鼻喉科用多功能桌

(57)摘要

本实用新型公开了耳鼻喉科用多功能桌，包括底板、电动推杆、支撑板、第一滑槽、第一滑板、第二滑槽、第二滑板、第一放置槽、第二放置槽、滑销、压板，该耳鼻喉科用多功能桌，通过使用该装置，不仅使得医护人员便捷的将医疗器械移至所需使用的范围内，还防止医护人员因误碰撞容器内的医疗器械，进而导致医疗器械洒落一地，以此避免医疗器械的污染，此外，还有效的提高了患者的治疗进度。

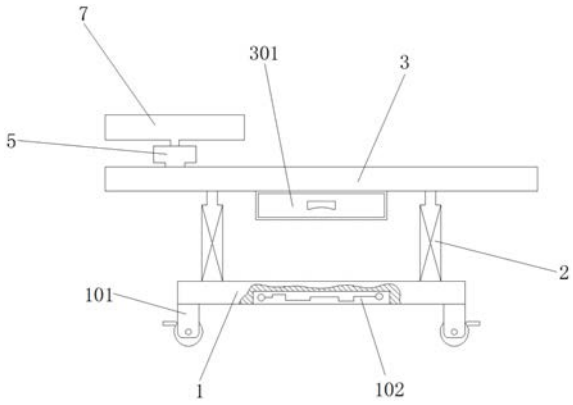

CN 210644179 U

1.耳鼻喉科用多功能桌，其特征在于包括底板、电动推杆、支撑板、第一滑槽、第一滑板、第二滑槽、第二滑板、第一放置槽、第二放置槽、滑销、压板，所述的电动推杆位于底板顶部左右两侧，所述的电动推杆与底板螺纹相连，所述的支撑板位于电动推杆顶部，所述的支撑板与电动推杆螺纹相连，所述的第一滑槽位于支撑板内部中端，所述的第一滑槽与支撑板一体相连，所述的第一滑板位于第一滑槽内部，所述的第一滑板与第一滑槽滑动相连，所述的第二滑槽位于第一滑板内部中端，所述的第二滑槽与第一滑板一体相连，所述的第二滑板位于第二滑槽内部，所述的第二滑板与第二滑槽滑动相连，所述的第一放置槽位于第二滑板内部后端，所述的第一放置槽与第二滑板一体相连，所述的第二放置槽位于第二滑板内部前端左右两侧，所述的第二放置槽与第二滑板一体相连，所述的滑销数量为四件，所述的滑销贯穿第二滑板前端左右两侧，所述的滑销与第二滑板滑动相连，所述的压板位于滑销内侧，所述的压板与滑销螺纹相连。

2.如权利要求1所述的耳鼻喉科用多功能桌，其特征在于所述的底板底部四角处还设有万向轮，所述的万向轮与底板螺纹相连。

3.如权利要求2所述的耳鼻喉科用多功能桌，其特征在于所述的底板内部还设有蓄电池，所述的蓄电池与底板螺纹相连。

4.如权利要求3所述的耳鼻喉科用多功能桌，其特征在于所述的支撑板底部还设有抽屉，所述的抽屉与支撑板螺纹相连。

5.如权利要求4所述的耳鼻喉科用多功能桌，其特征在于所述的第一放置槽内部由前至后还设有卡环，所述的卡环与第一放置槽螺纹相连。

6.如权利要求5所述的耳鼻喉科用多功能桌，其特征在于所述的压板外侧还设有弹簧，所述的弹簧一端与压板胶粘剂相连，且所述的弹簧另一端与第二放置槽胶粘剂相连。

耳鼻喉科用多功能桌

技术领域

[0001] 本实用新型涉及医疗领域，尤其涉及耳鼻喉科用多功能桌。

背景技术

[0002] “耳鼻咽喉科”是诊断治疗耳、鼻、咽、喉、及其相关头颈区域的外科学科。随着科技的进步与发展，医学各科相互渗透和促进，拓展了耳鼻咽喉科的范畴，耳显微外科，耳神经外科，侧颅底外科，听力学及平衡科学，鼻内镜外科，鼻神经外科(鼻颅底外科)，头颈外科，喉显微外科，嗓音与言语疾病科，小儿耳鼻咽喉科等的出现，大大丰富了耳鼻咽喉科的内容。

[0003] 在临床工作中，耳鼻喉科的医护人员多将检查器械放入容器内，再将该容器放在工作台上，医护人员再使用容器内的器械给躺卧于检查床上的患者进行临床诊断处理，因耳鼻喉科患者检查部位较多，医护人员需要不断在患者身旁来回走动，此外，传统的检查床处于工作台旁边，其目的是为了便于医护人员拿取工作台上容器内的器械，当医护人员误碰撞容器时，容器易从工作台上滴落至地面，导致医疗器械散落一地，不仅对医疗器械造成污染，还影响了患者的检查进度，鉴于以上缺陷，实有必要设计耳鼻喉科用多功能桌。

实用新型内容

[0004] 本实用新型所要解决的技术问题在于：提供耳鼻喉科用多功能桌，来解决背景技术提出的问题。

[0005] 为解决上述技术问题，本实用新型的技术方案是：耳鼻喉科用多功能桌，包括底板、电动推杆、支撑板、第一滑槽、第一滑板、第二滑槽、第二滑板、第一放置槽、第二放置槽、滑销、压板，所述的电动推杆位于底板顶部左右两侧，所述的电动推杆与底板螺纹相连，所述的支撑板位于电动推杆顶部，所述的支撑板与电动推杆螺纹相连，所述的第一滑槽位于支撑板内部中端，所述的第一滑槽与支撑板一体相连，所述的第一滑板位于第一滑槽内部，所述的第一滑板与第一滑槽滑动相连，所述的第二滑槽位于第一滑板内部中端，所述的第二滑槽与第一滑板一体相连，所述的第二滑板位于第二滑槽内部，所述的第二滑板与第二滑槽滑动相连，所述的第一放置槽位于第二滑板内部后端，所述的第一放置槽与第二滑板一体相连，所述的第二放置槽位于第二滑板内部前端左右两侧，所述的第二放置槽与第二滑板一体相连，所述的滑销数量为四件，所述的滑销贯穿第二滑板前端左右两侧，所述的滑销与第二滑板滑动相连，所述的压板位于滑销内侧，所述的压板与滑销螺纹相连。

[0006] 进一步，所述的底板底部四角处还设有万向轮，所述的万向轮与底板螺纹相连。

[0007] 进一步，所述的底板内部还设有蓄电池，所述的蓄电池与底板螺纹相连。

[0008] 进一步，所述的支撑板底部还设有抽屉，所述的抽屉与支撑板螺纹相连。

[0009] 进一步，所述的第一放置槽内部由前至后还设有卡环，所述的卡环与第一放置槽螺纹相连。

[0010] 进一步，所述的压板外侧还设有弹簧，所述的弹簧一端与压板胶粘剂相连，且所述

的弹簧另一端与第二放置槽胶粘剂相连。

[0011] 与现有技术相比，该耳鼻喉科用多功能桌，使用前，医护人员先用手推动支撑板，以此让万向轮带动该装置移至现有技术的检查床旁边，使用时，医护人员先将耳鼻喉科的条状等医疗器械卡入第一放置槽处的卡环内，再将瓶状等医疗用品放入第二放置槽内，以此让瓶状医疗用品对压板实行挤压力，即让压板带动滑销沿着第二滑板的外侧方向移动，同步，弹簧处于变形的状态，通过弹簧回弹力的作用，使得压板对瓶状医疗用品实行反挤压力，以此将瓶状医疗用品在第二放置槽内部处于位置固定的状态，医护人员再用手横向拉动第二滑板，以此让第二滑板带动第一滑板沿着第一滑槽的方向左右移动，通过以上方式，将第一放置槽以及第二放置槽内放置的医疗器械以及医疗用品在支撑板方向左右移动，当第二滑板横向移动的状态达到医护人员的需求后，医护人员再用手纵向拉动第二滑板，以此让第二滑板沿着第二滑槽的方向前后移动，通过以上方式，便于医护人员将医疗器械以及医疗用品移至支撑板处医护人员所需使用的范围内，医护人员再用手开启电动推杆，以此让电动推杆推动或拉动支撑板进行位置高度调节，即让该装置内的医疗用品以及医疗器械的高度调节至医护人员的需求，当医疗用品以及医疗器械的高度位置调节至医护人员的需求后，医护人员先用手关闭电动推杆，再将患者移至检查床上，医护人员再对该装置内的医疗器械以及医疗用品进行使用即可，抽屉是为了便于医护人员放置其它医疗物品，该耳鼻喉科用多功能桌，通过使用该装置，不仅使得医护人员便捷的将医疗器械移至所需使用的范围内，还防止医护人员因误碰撞容器内的医疗器械，进而导致医疗器械洒落一地，以此避免医疗器械的污染，此外，还有效的提高了患者的治疗进度，同时，蓄电池是为了给该装置提供能量供应，所述的蓄电池与电动推杆导线相连，所述的电动推杆具有自锁功能其型号优选为YMD608，所述的万向轮带有脚刹功能其型号优选为MSCZZ83FXS，所述的抽屉外部的框架与支撑板螺纹相连，其目的是为了确保抽屉的正常使用，所述的抽屉与现有技术中的滑动式抽屉一致。

附图说明

[0012] 图1是耳鼻喉科用多功能桌的局部主视剖视图；

[0013] 图2是耳鼻喉科用多功能桌的俯视图；

[0014] 图3是第二滑板与第二放置槽的放大俯视图；

[0015] 图4是支撑板与第一滑板的左视剖视图；

[0016] 图5是第一滑板与第二滑板的剖视图；

[0017] 图6是耳鼻喉科用多功能桌的电路图；

[0018] 图7是卡环的左视剖视图。

[0019] 底板1、电动推杆2、支撑板3、第一滑槽4、第一滑板5、第二滑槽6、第二滑板7、第一放置槽8、第二放置槽9、滑销10、压板11、万向轮101、蓄电池102、弹簧103、抽屉301、卡环801。

[0020] 如下具体实施方式将结合上述附图进一步说明。

具体实施方式

[0021] 在下文中，阐述了多种特定细节，以便提供对构成所描述实施例基础的概念的透

彻理解。然而，对本领域的技术人员来说，很显然所描述的实施例可以在没有这些特定细节中的一些或者全部的情况下来实践。在其他情况下，没有具体描述众所周知的处理步骤。

[0022] 如图1、图2、图3、图4、图5、图6、图7所示，耳鼻喉科用多功能桌，包括底板1、电动推杆2、支撑板3、第一滑槽4、第一滑板5、第二滑槽6、第二滑板7、第一放置槽8、第二放置槽9、滑销10、压板11，所述的电动推杆2位于底板1顶部左右两侧，所述的电动推杆2与底板1螺纹相连，所述的支撑板3位于电动推杆2顶部，所述的支撑板3与电动推杆2螺纹相连，所述的第一滑槽4位于支撑板3内部中端，所述的第一滑槽4与支撑板3一体相连，所述的第一滑板5位于第一滑槽4内部，所述的第一滑板5与第一滑槽4滑动相连，所述的第二滑槽6位于第一滑板5内部中端，所述的第二滑槽6与第一滑板5一体相连，所述的第二滑板7位于第二滑槽6内部，所述的第二滑板7与第二滑槽6滑动相连，所述的第一放置槽8位于第二滑板7内部后端，所述的第一放置槽8与第二滑板7一体相连，所述的第二放置槽9位于第二滑板7内部前端左右两侧，所述的第二放置槽9与第二滑板7一体相连，所述的滑销10数量为四件，所述的滑销10贯穿第二滑板7前端左右两侧，所述的滑销10与第二滑板7滑动相连，所述的压板11位于滑销10内侧，所述的压板11与滑销10螺纹相连，所述的底板1底部四角处还设有万向轮101，所述的万向轮101与底板1螺纹相连，所述的底板1内部还设有蓄电池102，所述的蓄电池102与底板1螺纹相连，所述的支撑板3底部还设有抽屉301，所述的抽屉301与支撑板3螺纹相连，所述的第一放置槽8内部由前至后还设有卡环801，所述的卡环801与第一放置槽8螺纹相连，所述的压板11外侧还设有弹簧103，所述的弹簧103一端与压板11胶粘剂相连，且所述的弹簧103另一端与第二放置槽9胶粘剂相连。

[0023] 该耳鼻喉科用多功能桌，使用前，医护人员先用手推动支撑板3，以此让万向轮101带动该装置移至现有技术的检查床旁边，使用时，医护人员先将耳鼻喉科的条状等医疗器械卡入第一放置槽8处的卡环801内，再将瓶状等医疗用品放入第二放置槽9内，以此让瓶状医疗用品对压板11实行挤压力，即让压板11带动滑销10沿着第二滑板7的外侧方向移动，同步，弹簧103处于变形的状态，通过弹簧103回弹力的作用，使得压板11对瓶状医疗用品实行反挤压力，以此将瓶状医疗用品在第二放置槽9内部处于位置固定的状态，医护人员再用手横向拉动第二滑板7，以此让第二滑板7带动第一滑板5沿着第一滑槽4的方向左右移动，通过以上方式，将第一放置槽8以及第二放置槽9内放置的医疗器械以及医疗用品在支撑板3方向左右移动，当第二滑板7横向移动的状态达到医护人员的需求后，医护人员再用手纵向拉动第二滑板7，以此让第二滑板7沿着第二滑槽6的方向前后移动，通过以上方式，便于医护人员将医疗器械以及医疗用品移至支撑板3处医护人员所需使用的范围内，医护人员再用手开启电动推杆2，以此让电动推杆2推动或拉动支撑板3进行位置高度调节，即让该装置内的医疗用品以及医疗器械的高度调节至医护人员的需求，当医疗用品以及医疗器械的高度位置调节至医护人员的需求后，医护人员先用手关闭电动推杆2，再将患者移至检查床上，医护人员再对该装置内的医疗器械以及医疗用品进行使用即可，抽屉301是为了便于医护人员放置其它医疗物品，同时，蓄电池102是为了给该装置提供能量供应，所述的蓄电池102与电动推杆2导线相连，所述的电动推杆2具有自锁功能其型号优选为YMD608，所述的万向轮101带有脚刹功能其型号优选为MSCZZ83FXS，所述的抽屉301外部的框架与支撑板螺纹相连，其目的是为了确保抽屉的正常使用，所述的抽屉301与现有技术中的滑动式抽屉一致。

[0024] 本实用新型不局限于上述具体的实施方式，本领域的普通技术人员从上述构思出发，不经过创造性的劳动，所做出的种种变换，均落在本实用新型的保护范围之内。

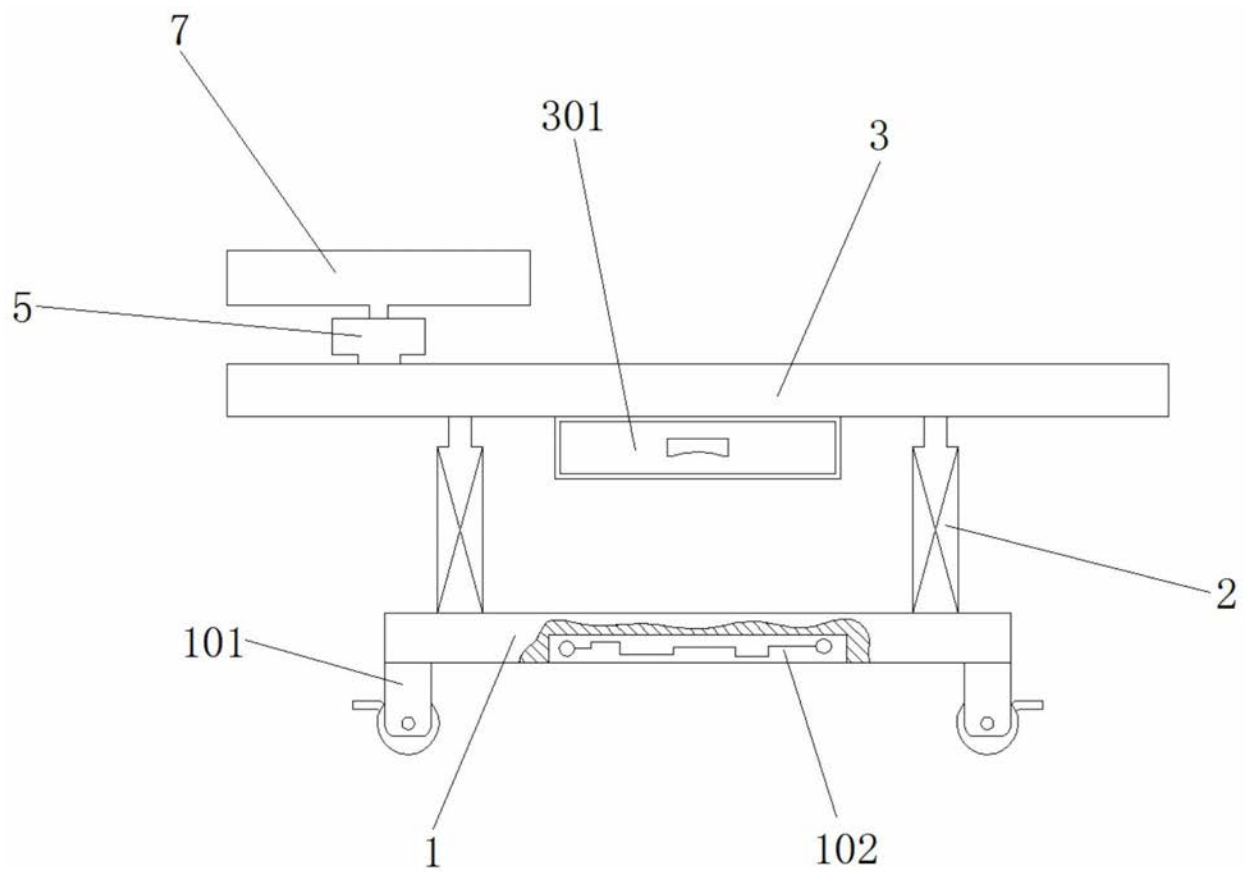

图1

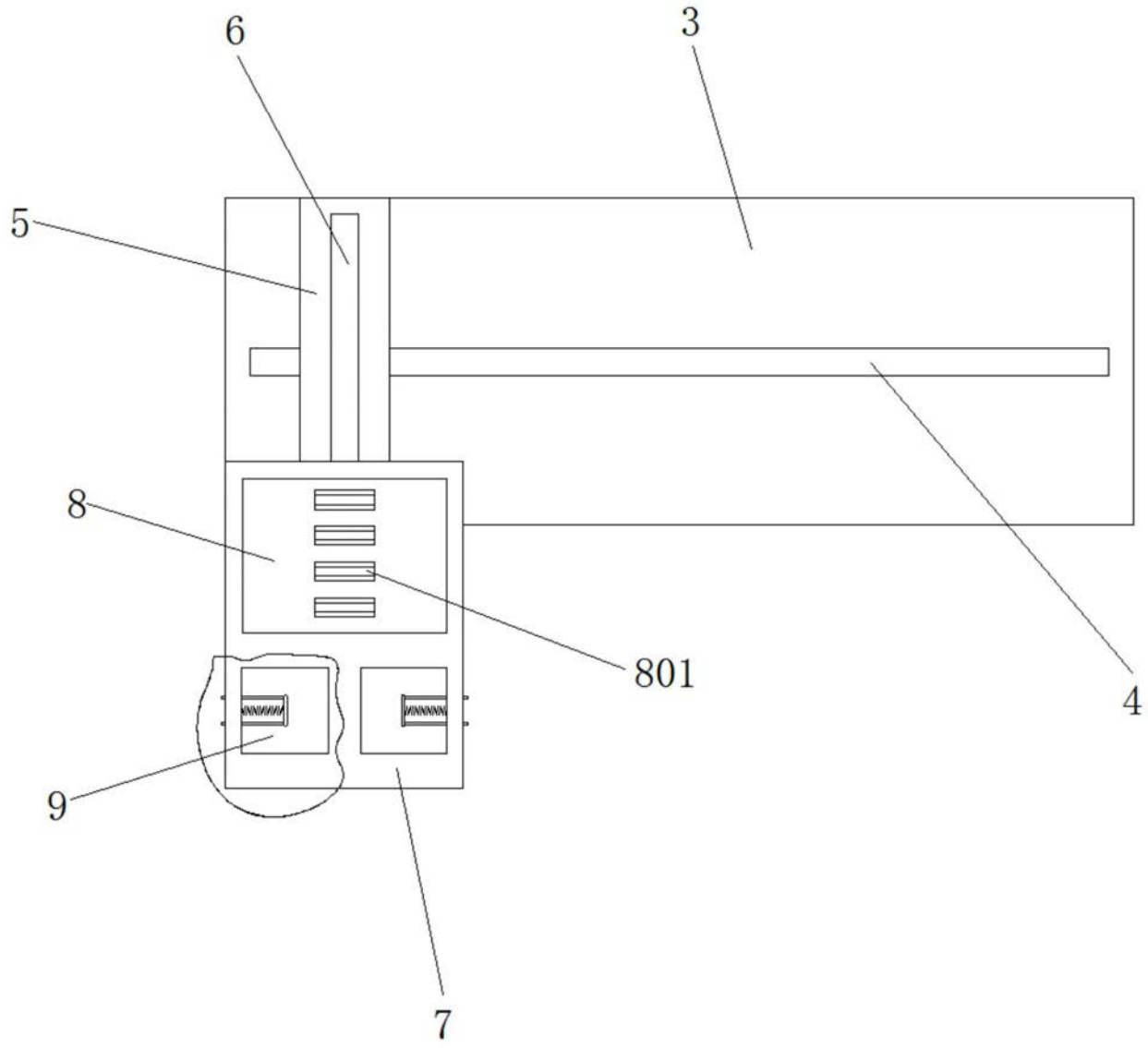

图2

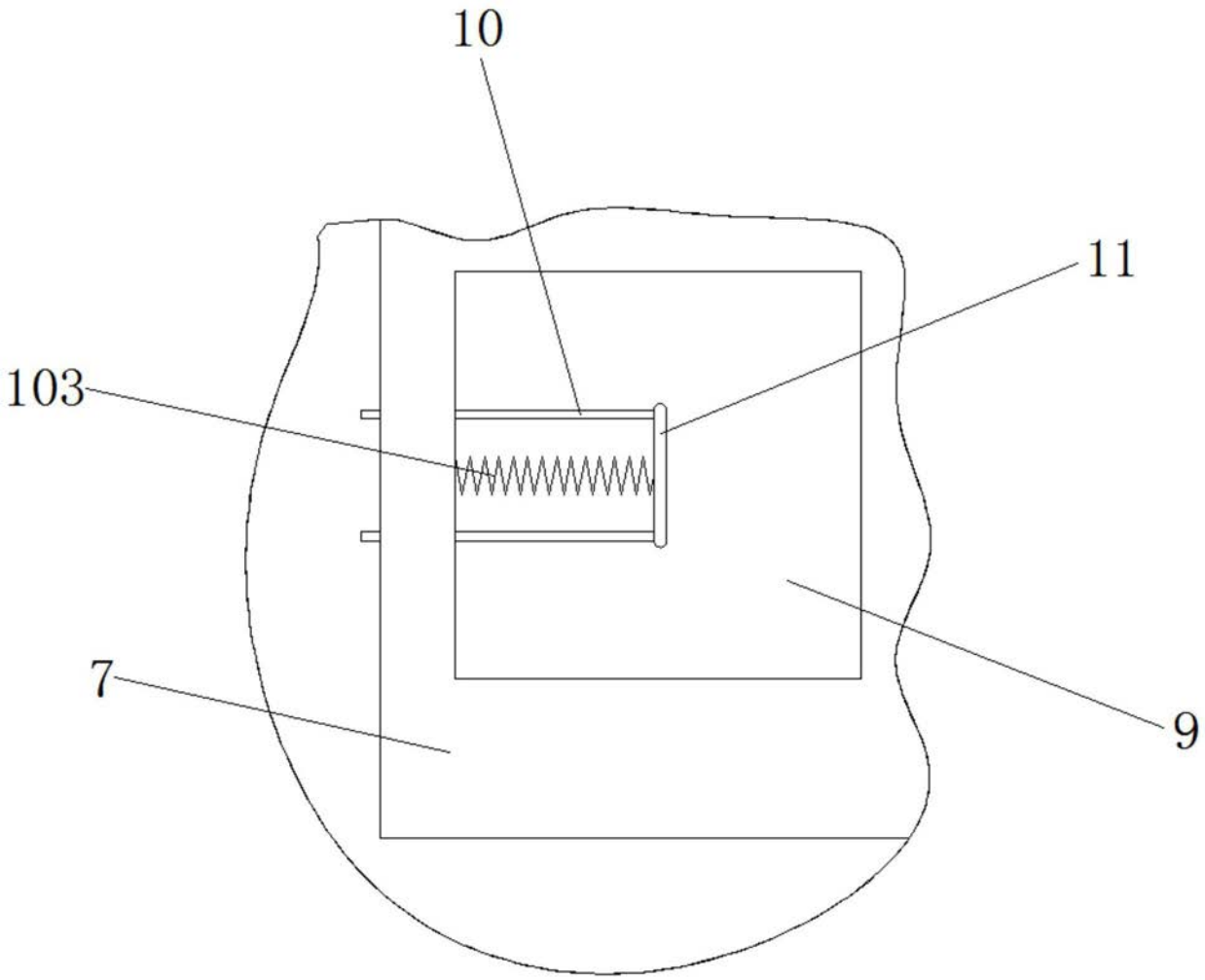

图3

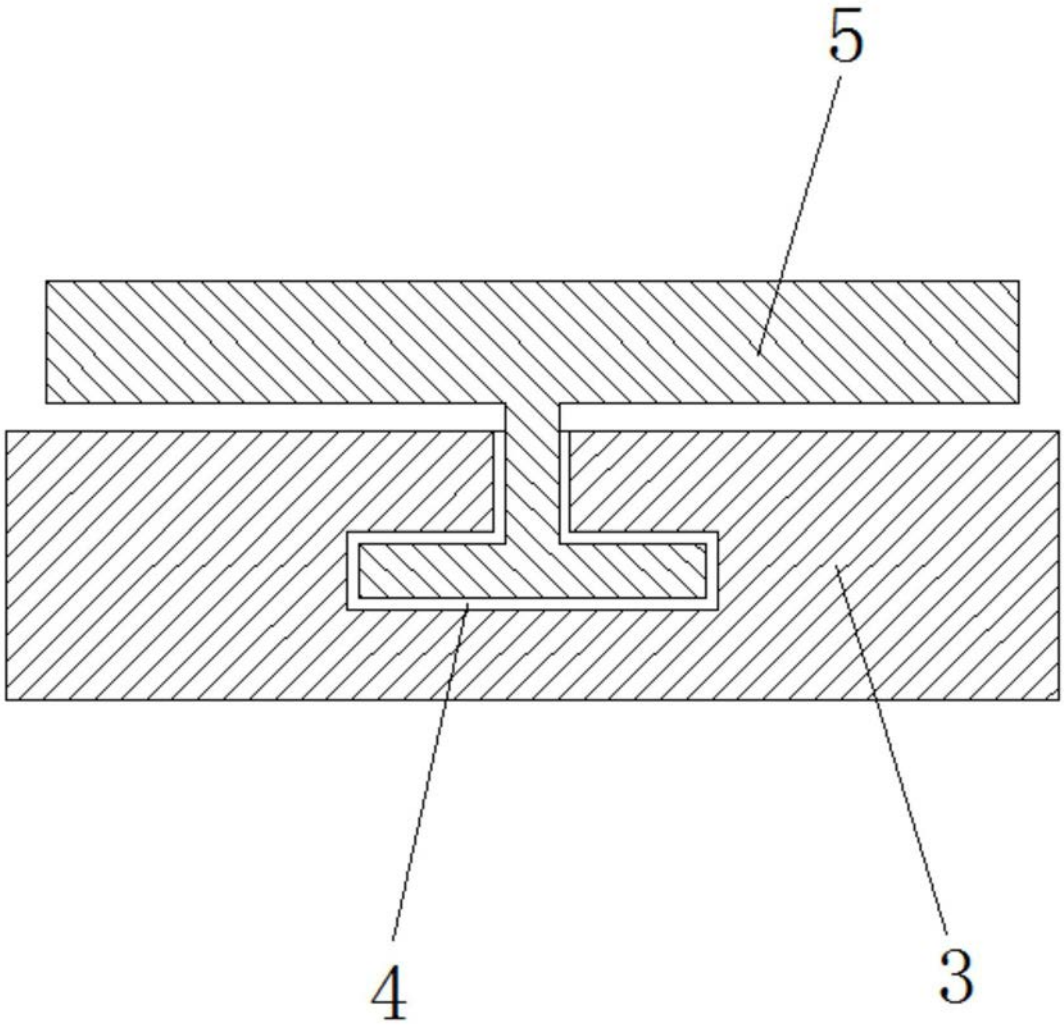

图4

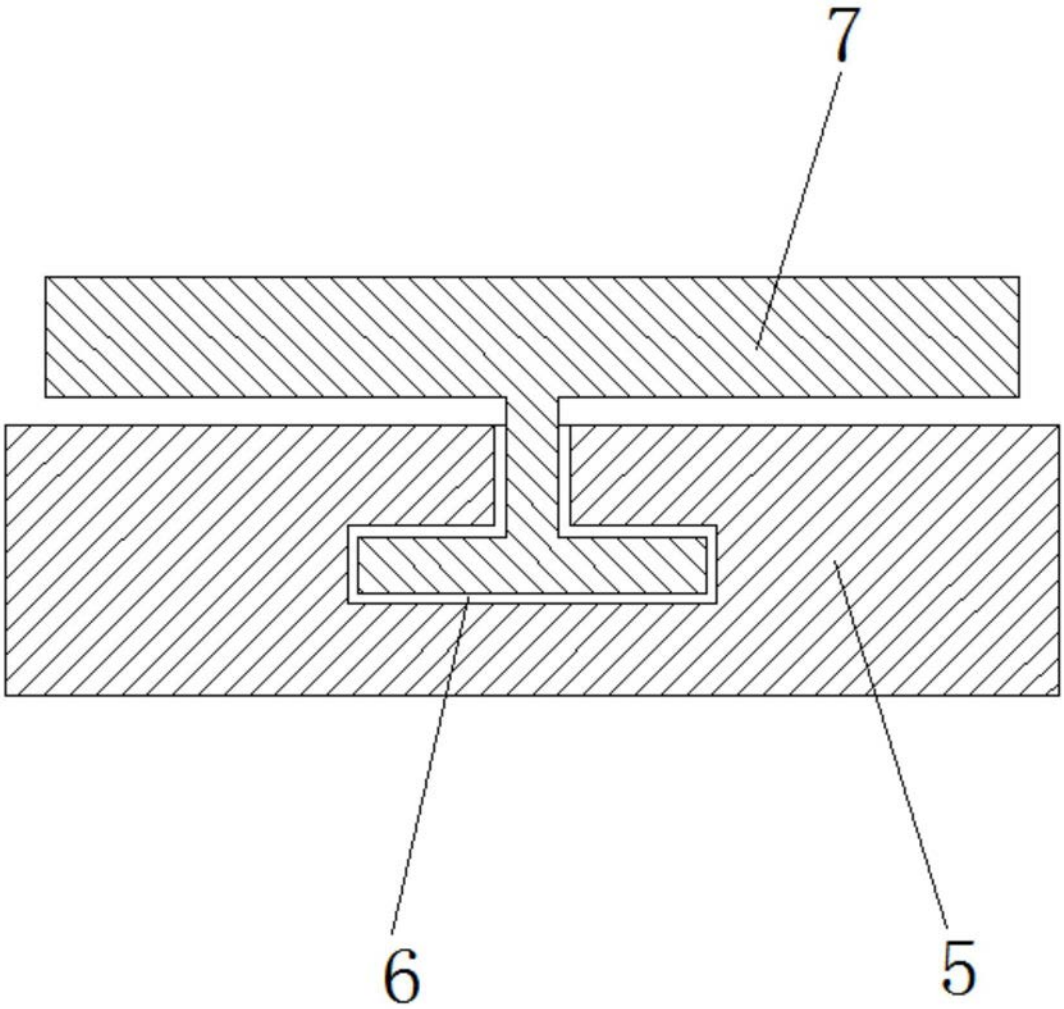

图5



图6

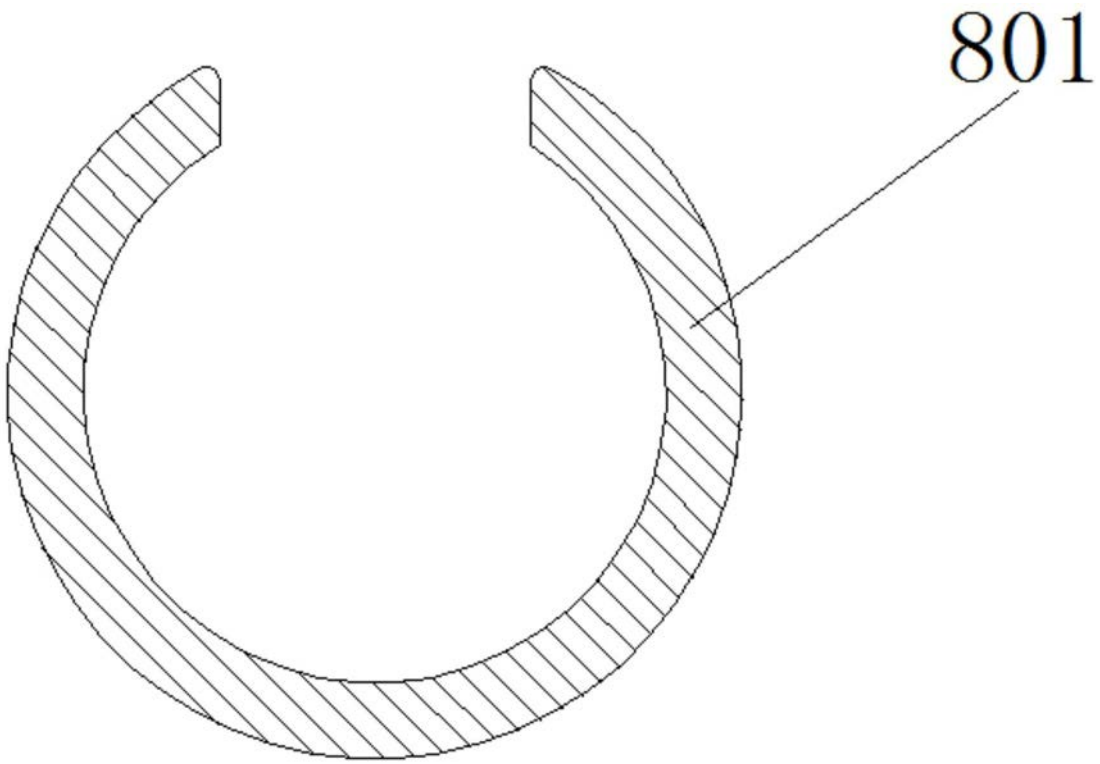

图7