[19] 中华人民共和国国家知识产权局

[51] Int. Cl.
E04F 13/07 (2006.01)
E04F 13/22 (2006.01)

[12] 实用新型专利说明书

专利号 ZL 200620019773.5

[45] 授权公告日 2007 年 4 月 11 日

[11] 授权公告号 CN 2888001Y

[22] 申请日 2006.4.24

[21] 申请号 200620019773.5

[73] 专利权人 张礼信

地址 831401 新疆维吾尔自治区米泉县十三户汽车改装厂

[72] 设计人 张礼信

权利要求书 1 页 说明书 2 页 附图 1 页

[54] 实用新型名称

一种装配式保温墙板

[57] 摘要

一种装配式保温墙板，其特点是：它由墙板、钢制挂接件和建筑密封胶组成，墙板由保温材料制成，周边包有槽钢，表面有腻子和喷涂装饰层，钢制挂接件由锚栓螺杆、锚栓螺母和挂接杆组成，墙板周边设置挂接杆插孔，挂接杆的两端分别插在相邻的两块墙板的插孔中，相邻的两块墙板之间形成的缝隙处，涂所述的建筑密封胶。 保温材料可以是苯板或聚胺脂发泡层。 锚栓螺杆可以采用化学锚栓方式或者膨胀螺栓方式与基墙固定连接。 本实用新型适合工厂化大批量生产，墙体保温效果好，表面装饰性好，墙体耐久。

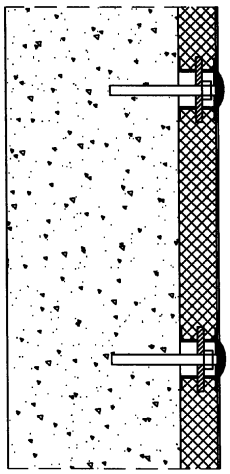

1、一种装配式保温墙板，其特征在于:它由墙板、钢制挂接件和建筑密封胶组成，所述墙板由保温材料制成，周边包有槽钢，表面有腻子和喷涂装饰层，所述钢制挂接件由锚栓螺杆、锚栓螺母和挂接杆组成，所述挂接杆呈扁铁状，其中间设置连接孔，所述锚栓螺杆一端与基墙固定连接，另一端与所述锚栓螺母连接，所述挂接杆通过所述的连接孔，穿在所述的锚栓螺杆上，所述墙板周边设置挂接杆插孔，所述挂接杆的两端分别插在相邻的两块墙板的插孔中，所述相邻的两块墙板之间形成的缝隙处，涂所述的建筑密封胶。

2、根据权利要求 1 所述的装配式保温墙板，其特征在于:所述的保温材料是苯板。

3、根据权利要求 1 所述的装配式保温墙板，其特征在于:所述的保温材料是聚胺脂发泡层。

4、根据权利要求 1、2 或 3 所述的装配式保温墙板，其特征在于:所述的锚栓螺杆是采用化学锚栓方式与基墙固定连接。

5、根据权利要求 1、2 或 3 所述的装配式保温墙板，其特征在于:所述的锚栓螺杆是采用膨胀螺栓方式与基墙固定连接。

一种装配式保温墙板

一、技术领域

本实用新型涉及建材预制构件，具体涉及一种装配式保温墙板。

二、背景技术

由于建筑物有节能技术标准要求，外墙必须作保温处理，才能通过质量验收。目前墙体保温层是在现场施工中完成的，通常是在基墙的外表面上粘贴苯板或聚胺脂发泡层，然后抹聚合物砂浆，聚合物砂浆中间夹玻璃纤维网格布加强，表面打腻子，再作喷涂装饰处理。这种墙体的保温处理的缺陷是：施工进度慢，墙面的耐久性、耐候性、适用范围、施工质量都有一定的缺陷，有些外墙面一年就出现墙体裂缝、涂料起皮、龟裂、剥落，房屋发霉、结露等现象，墙体质量难以保证。

三、发明内容

本实用新型的目的是提供一种装配式保温墙板，它能工厂化生产，现场组装，并具有保温、隔音的功能，墙体耐久性、耐候性好，不裂缝，墙表面装饰性好，不起皮、龟裂、剥落，能克服冷桥现象，造价低。

本实用新型的目的是这样实现的:

一种装配式保温墙板，其特点是:它由墙板、钢制挂接件和建筑密封胶组成，所述墙板由保温材料制成，周边包有槽钢，表面有腻子和喷涂装饰层，所述钢制挂接件由锚栓螺杆、锚栓螺母和挂接杆组成，所述挂接杆呈扁铁状，其中间设置连接孔，所述锚栓螺杆一端与基墙固定连接，另一端与所述锚栓螺母连接，所述挂接杆通过所述的连接孔，穿在所述的锚栓螺杆上，所述墙板周边设置挂接杆插孔，所述挂接杆的两端分别插在相邻的两块墙板的插孔中，所述相邻的两块墙板之间形成的缝隙处，涂所述的建筑密封胶。

上述方案中，所述的保温材料可以是苯板或聚胺脂发泡层。

上述方案中，所述的锚栓螺杆可以采用化学锚栓方式与基墙固定连接，也可以采用膨胀螺栓方式与基墙固定连接。

本实用新型的优点是：它适合工厂化大批量生产，施工不受季节影响，并具有保温、隔音的功能，墙体耐久性、耐候性好，墙表面装饰性好，不起皮、龟裂、剥落，能克服冷桥现象。

四、附图说明

下面结合本实用新型实施例附图加以详细说明：

图1为本实用新型的结构示意图。

五、具体实施方式

如图 1 所示，本实用新型一种装配式保温墙板，其特点是:它由墙板 1、钢制挂接件和建筑密封胶 3 组成，墙板 1 由苯板材料制成，周边包有槽钢 4，表面有腻子和喷涂装饰层 5，所述钢制挂接件由锚栓螺杆 21、锚栓螺母 22 和挂接杆 23 组成，挂接杆 23 呈扁铁状，其中间设置连接孔 24，锚栓螺杆 21 一端采用膨胀螺栓方式与基墙 6 固定连接，另一端与锚栓螺母 22 连接，挂接杆 23 通过连接孔 24，穿在锚栓螺杆 21 上，墙板周边设置挂接杆插孔 2，挂接杆 21 的两端分别插在相邻的两块墙板的插孔 2 中，所述相邻的两块墙板之间形成的缝隙处，涂建筑密封胶 3。

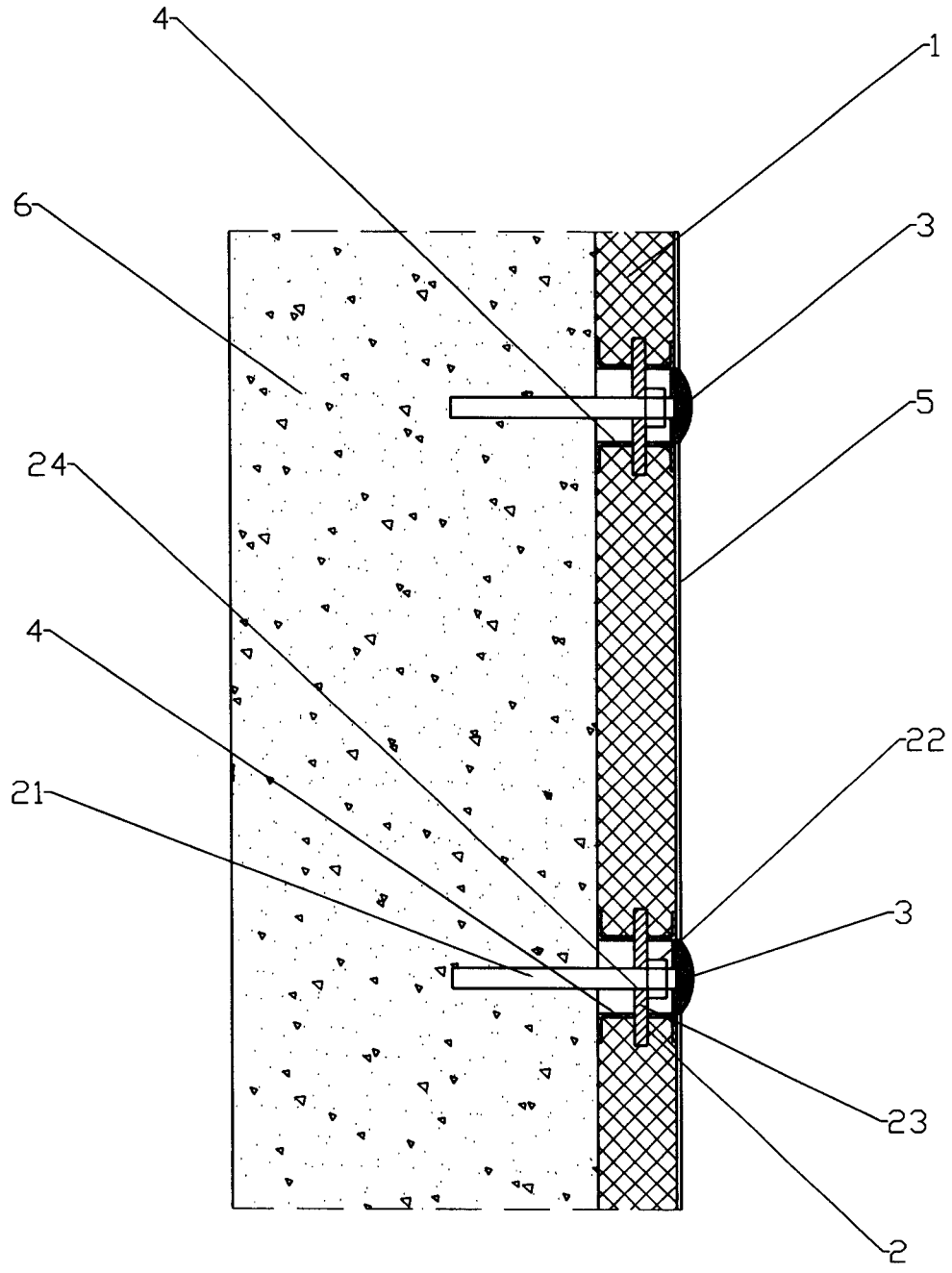

图1