(19)国家知识产权局

(12)实用新型专利

(10)授权公告号 CN 219088628 U
(45)授权公告日 2023.05.30

(21)申请号 202222516428.4

(22)申请日 2022.09.22

(73)专利权人 广州依致美实业有限公司
地址 510280 广东省广州市海珠区燕子岗南路13号之三101室(仅限办公)

(72)发明人 伍思嘉 杨正才

(74)专利代理机构 北京深川专利代理事务所(普通合伙) 16058
专利代理师 孟莲

(51)Int.Cl.
A47B 1/03(2006.01)
A47B 1/04(2006.01)
A47B 1/08(2006.01)
A47B 13/08(2006.01)
A47B 13/02(2006.01)
A47B 31/00(2006.01)
A47B 17/03(2006.01)
A47B 17/06(2006.01)
A47B 21/03(2006.01)

权利要求书1页 说明书3页 附图2页

(54)实用新型名称

一种便于开启的双面薄台

(57)摘要

本实用新型公开了一种便于开启的双面薄台，包括双面薄台本体、支撑桌腿、折叠伸缩组件、折叠桌腿和固定弹簧片，所述支撑桌腿均与连接设于双面薄台本体的底部，所述折叠伸缩组件设于双面薄台本体上，且所述折叠伸缩组件沿双面薄台本体上下滑动，所述折叠桌腿连接设于折叠伸缩组件的底部，所述固定弹簧片安装设于折叠桌腿之间。本实用新型属于桌椅设备技术领域，具体是提供了一种使用简单，且伸展桌面较大，可供多人同时使用，增加使用面积，开合简单方便的便于开启的双面薄台。

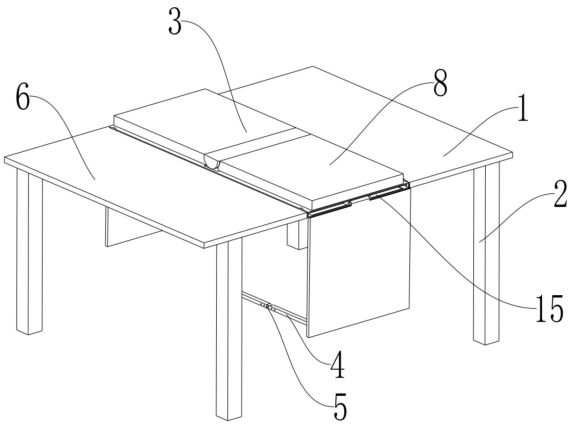

CN 219088628 U

1.一种双面薄台，其特征在于：包括双面薄台本体、支撑桌腿、折叠伸缩组件、折叠桌腿，所述支撑桌腿均与连接设于双面薄台本体的底部，所述折叠伸缩组件设于双面薄台本体上，且所述折叠伸缩组件沿双面薄台本体上下滑动，所述折叠桌腿连接设于折叠伸缩组件的底部。

2.根据权利要求1所述的一种双面薄台，其特征在于：所述双面薄台本体包括桌台面和收纳腔，所述收纳腔设于桌台面的底部，所述桌台面的中心处开设有收纳孔，所述收纳孔与收纳腔相连通，所述折叠伸缩组件包括第一桌面、第二桌面、第一伸展台、第二伸展台和活塞杆，所述收纳腔的底部开设有限位槽，所述活塞杆沿限位槽上下滑动，所述第一桌面、第二桌面的一端与活塞杆的顶部相铰接，所述第一伸展台铰接设于第一桌面的另一端上，所述第二伸展台铰接设于第二桌面的另一端上，所述第一伸展台、第二伸展台沿桌台面的两侧横向滑动设置，所述第一桌面、第二桌面在活塞杆的带动下设于收纳腔内。

3.根据权利要求2所述的一种双面薄台，其特征在于：所述折叠伸缩组件还包括固定套和支撑底座，所述固定套连接设于收纳腔的底部，所述固定套内部开设有活塞腔，所述活塞杆于收纳腔和活塞腔之间滑动设置，所述支撑底座连接设于固定套的底部。

4.根据权利要求3所述的一种双面薄台，其特征在于：所述桌台面的侧端开设有伸缩孔，所述第一伸展台、第二伸展台分别沿伸缩孔滑动设置。

5.根据权利要求4所述的一种双面薄台，其特征在于：所述支撑桌腿可为折叠桌腿。

6.根据权利要求5所述的一种双面薄台，其特征在于：所述折叠桌腿之间安装设有固定弹簧片，所述固定弹簧片便于双面薄台开启。

一种便于开启的双面薄台

技术领域

[0001] 本实用新型属于桌椅设备技术领域，具体是指一种便于双面薄台开启的弹簧片和双面薄台。

背景技术

[0002] 双面薄台是一种常见的桌椅设备，铝塑板的双面折叠台目前市面上已很多，通常作为餐桌、书桌、电脑桌使用，由于双面薄台具有折叠作用，平时占用面积小，而且成本较低，在日常应用中较为广泛。

[0003] 一般的双面薄台在使用时必须要开合，在使用收纳中较为费力、繁琐。

实用新型内容

[0004] 针对上述情况，为克服现有技术的缺陷，本实用新型提供了一种使用简单，且伸展桌面较大，可供多人同时使用，增加使用面积，开合简单方便的便于双面薄台开启的弹簧片和双面薄台。

[0005] 本实用新型采取的技术方案如下：本实用新型一种便于双面薄台开启的弹簧片和双面薄台，包括双面薄台本体、支撑桌腿、折叠伸缩组件、折叠桌腿和固定弹簧片，所述支撑桌腿均与连接设于双面薄台本体的底部，所述折叠伸缩组件设于双面薄台本体上，且所述折叠伸缩组件沿双面薄台本体上下滑动，所述折叠桌腿连接设于折叠伸缩组件的底部，所述固定弹簧片安装设于折叠桌腿之间。

[0006] 进一步地，所述双面薄台本体包括桌台面和收纳腔，所述收纳腔设于桌台面的底部，所述桌台面的中心处开设有收纳孔，所述收纳孔与收纳腔相连通，所述折叠伸缩组件包括第一桌面、第二桌面、第一伸展台、第二伸展台和活塞杆，所述收纳腔的底部开设有限位槽，所述活塞杆沿限位槽上下滑动，所述第一桌面、第二桌面的一端与活塞杆的顶部相铰接，所述第一伸展台铰接设于第一桌面的另一端上，所述第二伸展台铰接设于第二桌面的另一端上，所述第一伸展台、第二伸展台沿桌台面的两侧横向滑动设置，所述第一桌面、第二桌面在活塞杆的带动下设于收纳腔内。

[0007] 优选方案中，所述折叠伸缩组件还包括固定套和支撑底座，所述固定套连接设于收纳腔的底部，所述固定套内部开设有活塞腔，所述活塞杆于收纳腔和活塞腔之间滑动设置，所述支撑底座连接设于固定套的底部。

[0008] 进一步地，所述桌台面的侧端开设有伸缩孔，所述第一伸展台、第二伸展台分别沿伸缩孔滑动设置。

[0009] 进一步地，所述支撑桌腿可为折叠桌腿，可根据需要制定。

[0010] 采用上述结构本实用新型取得的有益效果如下：本方案一种便于双面薄台开启的弹簧片和双面薄台，使用简单，且伸展桌面较大，可供多人同时使用，增加使用面积，开合简单方便。

附图说明

[0011] 图1为本实用新型一种便于双面薄台开启的弹簧片和双面薄台的整体结构示意图；

[0012] 图2为本实用新型一种便于双面薄台开启的弹簧片和双面薄台的折叠伸缩组件的使用状态示意图。

[0013] 其中，1、双面薄台本体，2、支撑桌腿，3、折叠伸缩组件，4、折叠桌腿，5、固定弹簧片，6、桌台面，7、收纳腔，8、第一桌面，9、第二桌面，10、第一伸展台，11、第二伸展台，12、活塞杆，13、固定套，14、支撑底座，15、伸缩孔。

[0014] 附图用来提供对本实用新型的进一步理解，并且构成说明书的一部分，与本实用新型的实施例一起用于解释本实用新型，并不构成对本实用新型的限制。

具体实施方式

[0015] 下面将结合本实用新型实施例中的附图，对本实用新型实施例中的技术方案进行清楚、完整地描述，显然，所描述的实施例仅仅是本实用新型一部分实施例，而不是全部的实施例；基于本实用新型中的实施例，本领域普通技术人员在没有做出创造性劳动前提下所获得的所有其他实施例，都属于本实用新型保护的范围。

[0016] 如图1-2所示，本实用新型一种便于双面薄台开启的弹簧片和双面薄台，包括双面薄台本体1、支撑桌腿2、折叠伸缩组件3、折叠桌腿4和固定弹簧片5，支撑桌腿2均与连接设于双面薄台本体1的底部，折叠伸缩组件3设于双面薄台本体1上，且折叠伸缩组件3沿双面薄台本体1上下滑动，折叠桌腿4连接设于折叠伸缩组件3的底部，固定弹簧片5安装设于折叠桌腿4之间，支撑桌腿2可为折叠桌腿4，可根据需要制定。

[0017] 如图1和图2所示，双面薄台本体1包括桌台面6和收纳腔7，收纳腔7设于桌台面6的底部，桌台面6的中心处开设有收纳孔，收纳孔与收纳腔7相连通，折叠伸缩组件3包括第一桌面8、第二桌面9、第一伸展台10、第二伸展台11、活塞杆12、固定套13和支撑底座14，收纳腔7的底部开设有限位槽，活塞杆12沿限位槽上下滑动，第一桌面8、第二桌面9的一端与活塞杆12的顶部相铰接，第一伸展台10铰接设于第一桌面8的另一端上，第二伸展台11铰接设于第二桌面9的另一端上，第一伸展台10、第二伸展台11沿桌台面6的两侧横向滑动设置，第一桌面8、第二桌面9在活塞杆12的带动下设于收纳腔7内，固定套13连接设于收纳腔7的底部，固定套13内部开设有活塞腔，活塞杆12于收纳腔7和活塞腔之间滑动设置，支撑底座14连接设于固定套13的底部。

[0018] 进一步地，桌台面6的侧端开设有伸缩孔15，第一伸展台10、第二伸展台11分别沿伸缩孔15滑动设置。

[0019] 具体使用时，提供的双面薄台本体1具有多种使用形态，实施例中活塞杆12与活塞腔的配合可采用现有技术，采用电控控制活塞杆12的升降，初始状态时，活塞杆12位于活塞腔内部，第一桌面8与第二桌面9闭合设于收纳腔7内，第一伸展台10与第二伸展台11位于桌台面6的顶部，并与桌台面6齐平，活塞杆12上升时，第一桌面8、第二桌面9在活塞杆12的带动下向上方运动，直至第一桌面8、第二桌面9运动至桌台面6的表面，高于桌台面6的平面，可以起到一个垫高面的作用，可根据需要使用，此时，再将底部的折叠桌腿4通过固定弹簧片5打开，第一伸展台10、第二伸展台11于地面接触，使得第一伸展台10、第二伸展台11与第

一桌面8、第二桌面9平行，从而达到扩展使用的效果，可增加本设备整体使用的面积。

[0020] 需要说明的是，在本文中，诸如第一和第二等之类的关系术语仅仅用来将一个实体或者操作与另一个实体或操作区分开来，而不一定要求或者暗示这些实体或操作之间存在任何这种实际的关系或者顺序。而且，术语“包括”、“包含”或者其任何其他变体意在涵盖非排他性的包含，从而使得包括一系列要素的过程、方法、物品或者设备不仅包括那些要素，而且还包括没有明确列出的其他要素，或者是还包括为这种过程、方法、物品或者设备所固有的要素。

[0021] 尽管已经示出和描述了本实用新型的实施例，对于本领域的普通技术人员而言，可以理解在不脱离本实用新型的原理和精神的情况下可以对这些实施例进行多种变化、修改、替换和变型，本实用新型的范围由所附权利要求及其等同物限定。

[0022] 以上对本实用新型及其实施方式进行了描述，这种描述没有限制性，附图中所示的也只是本实用新型的实施方式之一，实际的结构并不局限于此。总而言之如果本领域的普通技术人员受其启示，在不脱离本实用新型创造宗旨的情况下，不经创造性的设计出与该技术方案相似的结构方式及实施例，均应属于本实用新型的保护范围。

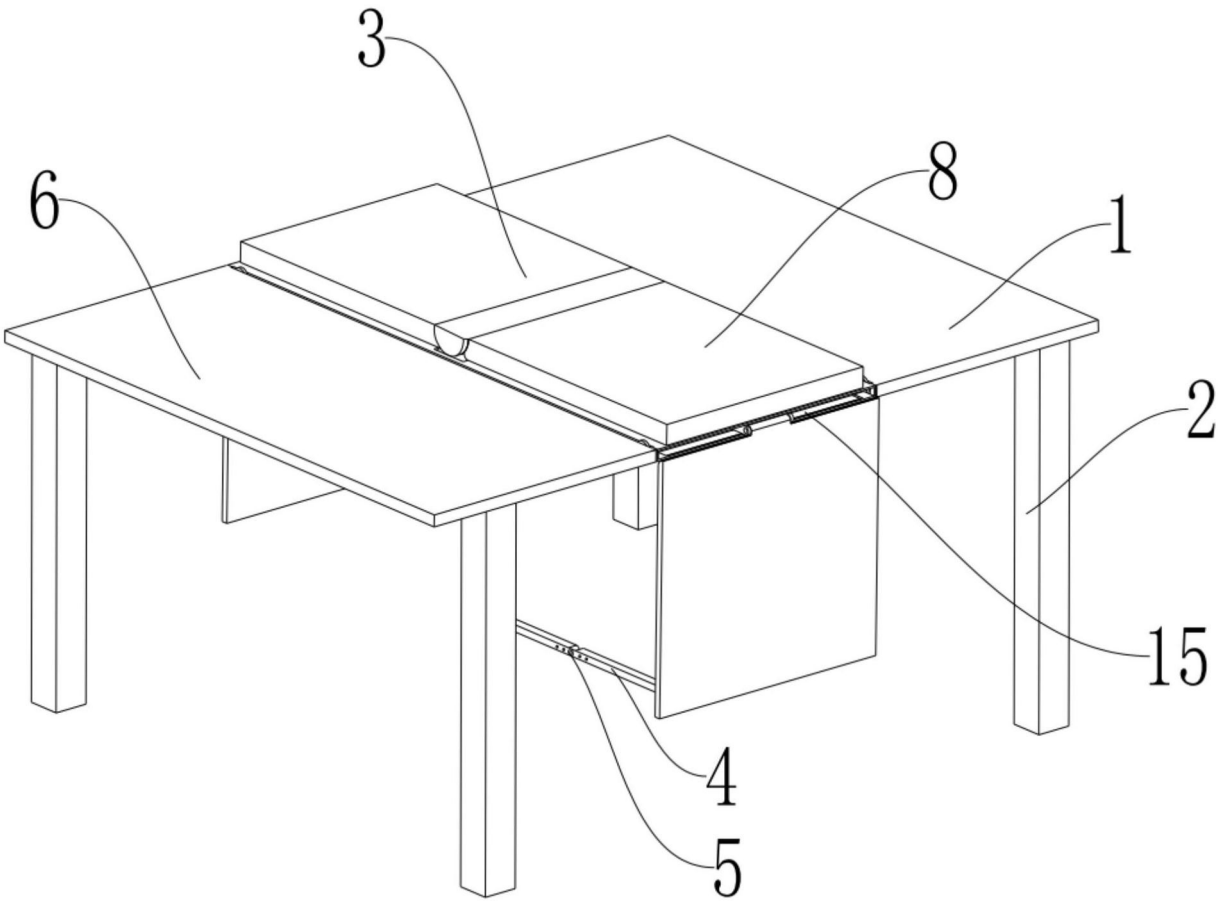

图1

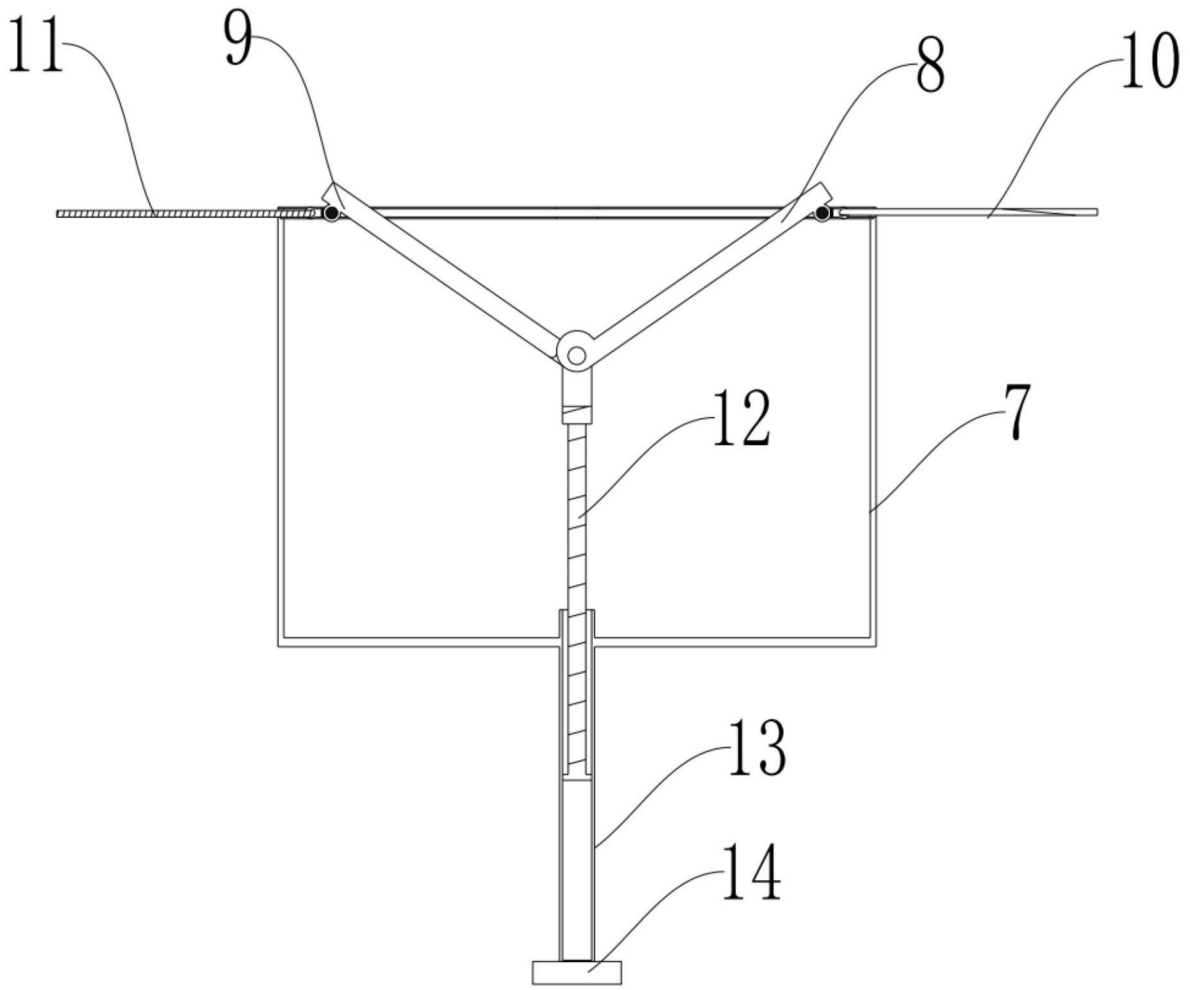

图2