(19)国家知识产权局

(12)实用新型专利

(10)授权公告号 CN 218899864 U
(45)授权公告日 2023.04.25

(21)申请号 202222355001.0

(22)申请日 2022.09.05

(73)专利权人 刘雅倩
地址 430030 湖北省武汉市硚口区解放大道1095号

(72)发明人 刘雅倩

(51)Int.Cl.
A61F 5/37(2006.01)
A61M 5/52(2006.01)
A61M 5/14(2006.01)

权利要求书1页 说明书2页 附图2页

(54)实用新型名称

一种手部约束器

(57)摘要

本实用新型公开了一种手部约束器，包括垫板，所述垫板正面的两侧分别固定连接有第一固定块与第二固定块，所述垫板上表面的一端固定连接有第三固定块，所述第一固定块、第二固定块与第三固定块均固定连接有第一伸缩带，所述第一伸缩带的一端固定连接有透气网，所述垫板一端的两侧均固定连接有第二伸缩带。该手部约束器，通过透气网、垫板、手腕套带等结构的设置，手部套进手腕套带中，透气网为患者的手部进行透气，防止手部捂住过于严实使患者感到不适，第一伸缩带为患者的手部在垫板上挪动进行轻微调整，防止手部挪动的幅度过大使其无法正常输液，同时在透气网与垫板的保护下使手部暖和，不至于着凉，造成其不适。

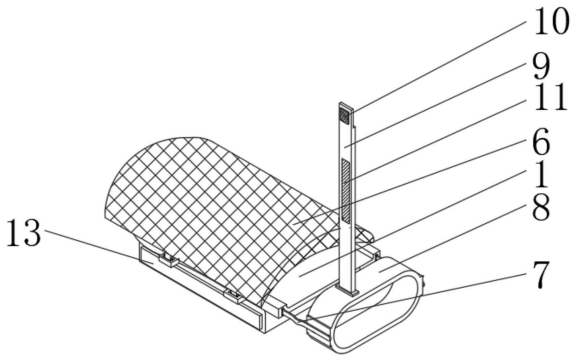

CN 218899864 U

1.一种手部约束器,包括垫板(1),其特征在于:所述垫板(1)正面的两侧分别固定连接有第一固定块(2)与第二固定块(3),所述垫板(1)上表面的一端固定连接有第三固定块(4),所述第一固定块(2)、第二固定块(3)与第三固定块(4)均固定连接有第一伸缩带(5),所述第一伸缩带(5)的一端固定连接有透气网(6),所述垫板(1)一端的两侧均固定连接有第二伸缩带(7),所述第二伸缩带(7)的背面固定连接有手腕套带(8)。

2.根据权利要求1所述的一种手部约束器,其特征在于:所述手腕套带(8)的上表面固定连接有伸缩固定带(9),所述伸缩固定带(9)正面的顶部固定连接有魔术贴毛面(10)。

3.根据权利要求2所述的一种手部约束器,其特征在于:所述伸缩固定带(9)正面的中部固定连接有魔术贴勾面(11)。

4.根据权利要求3所述的一种手部约束器,其特征在于:所述垫板(1)的下表面通过粘接垫(12)粘接有手部垫块(13)。

5.根据权利要求1所述的一种手部约束器,其特征在于:所述垫板(1)内底壁的一侧开设有放置凹槽(14)。

6.根据权利要求5所述的一种手部约束器,其特征在于:所述垫板(1)内底壁的一侧固定连接有适应垫板(15)。

一种手部约束器

技术领域

[0001] 本实用新型涉及重症监护技术领域，具体为一种手部约束器。

背景技术

[0002] 重症加强护理病房，又称加强监护病房综合治疗室，治疗、护理、康复均可同步进行，为重症或昏迷患者提供隔离场所和设备，提供最佳护理、综合治疗、医养结合，术后早期康复、关节护理运动治疗等服务，有针对性的监测供给，又被称为深切治疗部，是随着医疗、护理、康复等专业的共同发展、新型医疗设备的诞生和医院管理体制的改进而出现的一种集现代化医疗、护理、康复技术为一体的医疗组织管理形式，在实际的医疗操作过程中则需要使用到相应的使用设备，其中手部约束器在患者进行手术急救的过程中则对患者的手部起到一定的保暖作用。

[0003] 在重症监护中患者躺在病床上进行输液治疗，患者在输液的过程会在无意识的情况下挪动手部，导致其无法正常输液，同时在输液的过程中患者的手部外露会使手部着凉，给患者造成不适，因此我们亟需一种手部约束器。

实用新型内容

[0004] (一)解决的技术问题

[0005] 针对现有技术的不足，本实用新型提供了一种手部约束器，解决了上述背景技术中患者在输液的过程会在无意识的情况下挪动手部，导致其无法正常输液，同时在输液的过程中患者的手部外露会使手部着凉，给患者造成不适的问题。

[0006] (二)技术方案

[0007] 为实现以上目的，本实用新型通过以下技术方案予以实现：一种手部约束器，包括垫板，所述垫板正面的两侧分别固定连接有第一固定块与第二固定块，所述垫板上表面的一端固定连接有第三固定块，所述第一固定块、第二固定块与第三固定块均固定连接有第一伸缩带，所述第一伸缩带的一端固定连接有透气网，所述垫板一端的两侧均固定连接有第二伸缩带，所述第二伸缩带的背面固定连接有手腕套带。

[0008] 可选的，所述手腕套带的上表面固定连接有伸缩固定带，所述伸缩固定带正面的顶部固定连接有魔术贴毛面。

[0009] 可选的，所述伸缩固定带正面的中部固定连接有魔术贴毛面。

[0010] 可选的，所述垫板的下表面通过粘接垫粘接有手部垫块。

[0011] 可选的，所述垫板内底壁的一侧开设有放置凹槽。

[0012] 可选的，所述垫板内底壁的一侧固定连接有适应垫板。

[0013] (三)有益效果

[0014] 本实用新型提供了一种手部约束器，具备以下有益效果：

[0015] 该手部约束器，通过透气网、垫板、手腕套带等结构的设置，手部套进手腕套带中，透气网为患者的手部进行透气，防止手部捂住过于严实使患者感到不适，第一伸缩带为患

者的手部在垫板上挪动进行轻微调整，防止手部挪动的幅度过大使其无法正常输液，同时在透气网与垫板的保护下使手部暖和，不至于着凉，造成其不适。

附图说明

[0016] 图1为本实用新型结构示意图；

[0017] 图2为本实用新型拆分结构示意图；

[0018] 图3为本实用新型图2中A处放大结构示意图。

[0019] 图中：1、垫板；2、第一固定块；3、第二固定块；4、第三固定块；5、第一伸缩带；6、透气网；7、第二伸缩带；8、手腕套带；9、伸缩固定带；10、魔术贴毛面；11、魔术贴勾面；12、粘接垫；13、手部垫块；14、放置凹槽；15、适应垫板。

具体实施方式

[0020] 下面将结合本实用新型实施例中的附图，对本实用新型实施例中的技术方案进行清楚、完整地描述。基于本实用新型中的实施例，本领域普通技术人员在没有做出创造性劳动前提下所获得的所有其他实施例，都属于本实用新型保护的范围。

[0021] 请参阅图1至图3，本实用新型提供一种技术方案：一种手部约束器，包括垫板1，垫板1的材质主要为海绵，与传统的用铁丝支撑的垫板具有极佳舒适感的优势，便于患者进行使用，垫板1正面的两侧分别固定连接有第一固定块2与第二固定块3，垫板1上表面的一端固定连接有第三固定块4，第一固定块2、第二固定块3与第三固定块4均固定连接有第一伸缩带5，第一伸缩带5的一端固定连接有透气网6，透气网6使患者在使用约束器时，不会使手部受到着凉，让患者感到不适，垫板1一端的两侧均固定连接有第二伸缩带7，第二伸缩带7的背面固定连接有手腕套带8，手腕套带8的上表面固定连接有伸缩固定带9，伸缩固定带9正面的顶部固定连接有魔术贴毛面10，伸缩固定带9正面的中部固定连接有魔术贴勾面11，垫板1的下表面通过粘接垫12粘接有手部垫块13，垫板1内底壁的一侧开设有放置凹槽14，垫板1内底壁的一侧固定连接有适应垫板15，放置凹槽14与适应垫板15相配合，为适应手部同时为患者提供舒适感。

[0022] 本实用新型中，该装置的工作步骤如下：

[0023] 使用该手部约束器，将患者的手部套进手腕套带8中，但同时让患者的扎针部位暴露，对患者的手部进行输液扎针后，将其手部放进到透气网6与垫板1之间，同时第一伸缩带5进行伸缩调整，适应手部与输液管的放置空间，手部垫块13会垫在患者的手部底部为其提供舒适感，伸缩固定带9会将手部约束器固定在床沿，防止患者手部在不经意的移动中将输液用的针碰掉使其无法正常输液，通过上述结构的设置能够有效的解决背景技术所提到的患者在输液的过程会在无意识的情况下挪动手部，导致其无法正常输液，同时在输液的过程中患者的手部外露会使手部着凉，给患者造成不适的问题。

[0024] 尽管已经示出和描述了本实用新型的实施例，对于本领域的普通技术人员而言，可以理解在不脱离本实用新型的原理和精神的情况下可以对这些实施例进行多种变化、修改、替换和变型，本实用新型的范围由所附权利要求及其等同物限定。

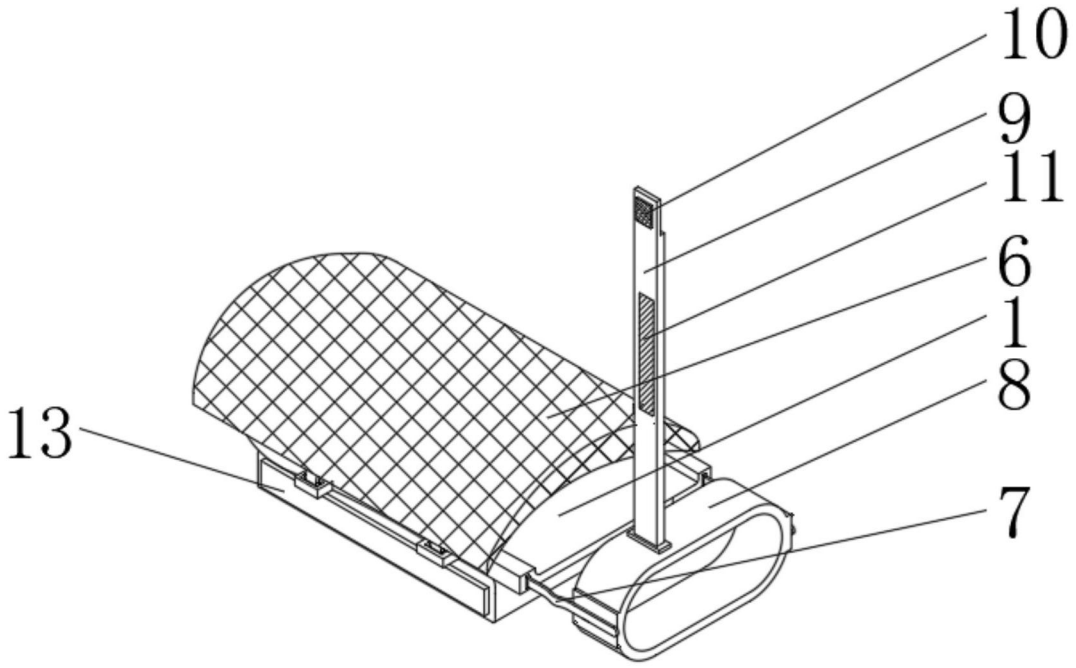

图1

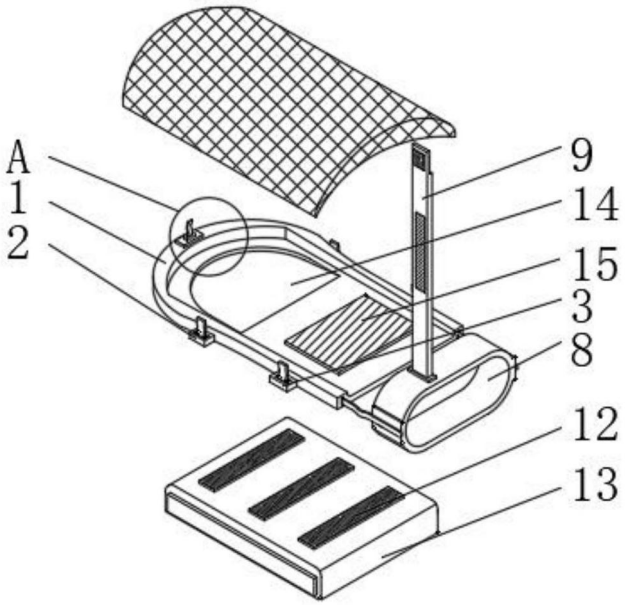

图2

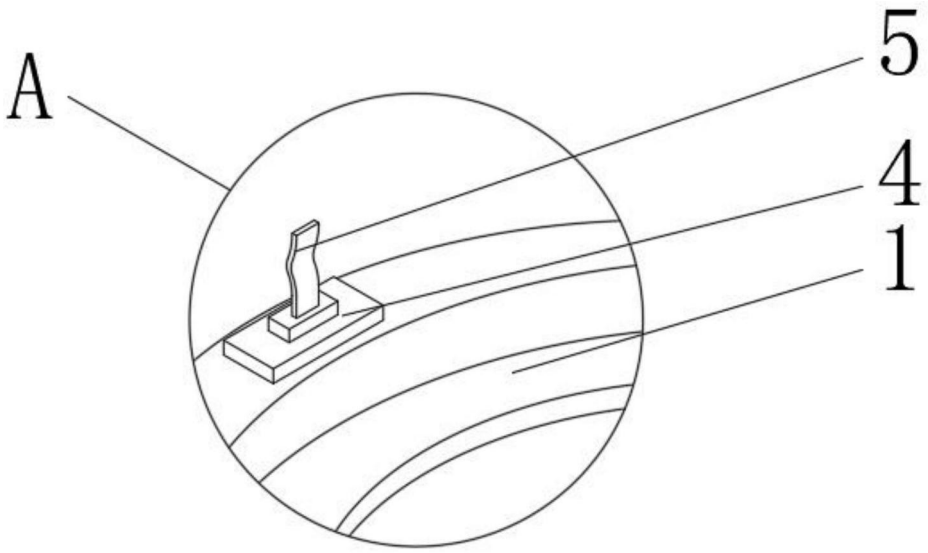

图3