(19)中华人民共和国国家知识产权局

(12)实用新型专利

(10)授权公告号 CN 204920023 U
(45)授权公告日 2015.12.30

(21)申请号 201520581257.0

(22)申请日 2015.08.05

(73)专利权人 四川鑫铖环保科技有限责任公司
地址 611300 四川省成都市大邑县晋原镇甲子东道137号(工业集中发展区)

(72)发明人 金增辉

(51)Int.Cl.
E04D 13/04(2006.01)

权利要求书1页 说明书2页 附图1页

(54)实用新型名称

一种施工方便的滴水线机构

(57)摘要

本实用新型公开了一种施工方便的滴水线机构，包括滴水线型材和铝合金模板；所述滴水线型材装配式连接铝合金模板，且位于铝合金模板的底部，滴水线型材外侧边缘与铝合金模板外侧边缘之间的距离10-30mm；该施工方便的滴水线机构，滴水线型材锚固在铝合金模板板底，且与混凝土主体结构一次成型，操作简便，减少了施工工序，提高了施工效率。

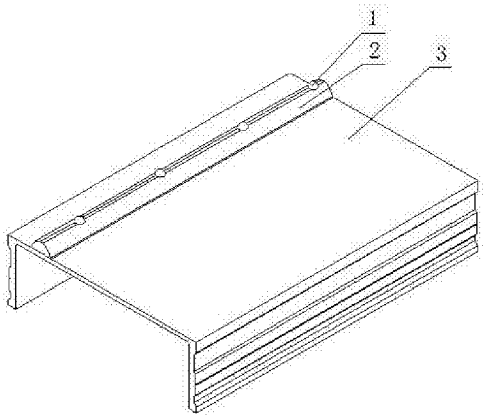

CN 204920023 U

1.一种施工方便的滴水线机构，其特征在于，包括滴水线型材（2）和铝合金模板（3）；所述滴水线型材（2）装配式连接铝合金模板（3），且位于铝合金模板（3）的底部，滴水线型材（2）外侧边缘与铝合金模板（3）外侧边缘之间的距离 10-30mm。

2.根据权利要求 1 所述的施工方便的滴水线机构，其特征在于，所述滴水线型材（2）通过螺钉（1）固定在铝合金模板（3）上。

3.根据权利要求 1 或 2 所述的施工方便的滴水线机构，其特征在于，所述滴水线型材（2）的截面为圆弧形或梯形。

一种施工方便的滴水线机构

技术领域

[0001] 本实用新型涉及建筑器材领域，具体是一种施工方便的滴水线机构。

背景技术

[0002] 滴水线机构是为了防止雨水沿板流到墙里的设计，雨水在这条线外就会跌落，滴水线机构适用于建筑工程中有阻断滴水要求的部位。传统的滴水线一般采用二次抹灰成型，主要施工工序为，在混凝土结构成型后，在结构面上二次抹灰，在抹灰层中间通过内嵌铝合金条或者抹灰收口成型，这种滴水线能够达到阻断滴水的要求，但施工工序较多，施工繁琐，造成施工效率低下。

实用新型内容

[0003] 本实用新型的目的在于提供一种施工方便的滴水线机构，以解决上述背景技术中提出的问题。

[0004] 为实现上述目的，本实用新型提供如下技术方案：

[0005] 一种施工方便的滴水线机构，包括滴水线型材和铝合金模板；所述滴水线型材装配式连接铝合金模板，且位于铝合金模板的底部，滴水线型材外侧边缘与铝合金模板外侧边缘之间的距离 10-30mm。

[0006] 作为本实用新型进一步的方案：所述滴水线型材通过螺钉固定在铝合金模板上。

[0007] 作为本实用新型再进一步的方案：所述滴水线型材的截面为圆弧形或梯形。

[0008] 与现有技术相比，本实用新型的有益效果是：该施工方便的滴水线机构，滴水线型材锚固在铝合金模板板底，且与混凝土主体结构一次成型，操作简便，减少了施工工序，提高了施工效率。

附图说明

[0009] 图 1 为施工方便的滴水线机构的结构示意图。

[0010] 图中：1- 螺钉、2- 滴水线型材、3- 铝合金模板。

具体实施方式

[0011] 下面将结合本实用新型实施例中的附图，对本实用新型实施例中的技术方案进行清楚、完整地描述，显然，所描述的实施例仅仅是本实用新型一部分实施例，而不是全部的实施例。基于本实用新型中的实施例，本领域普通技术人员在没有做出创造性劳动前提下所获得的所有其他实施例，都属于本实用新型保护的范围。

[0012] 请参阅图 1，本实用新型实施例中，一种施工方便的滴水线机构，包括滴水线型材 2 和铝合金模板 3；所述滴水线型材 2 装配式连接铝合金模板 3，且位于铝合金模板 3 的底部，优选的，所述滴水线型材 2 通过螺钉 1 固定在铝合金模板 3 上，滴水线型材 2 外侧边缘与铝合金模板 3 外侧边缘之间的距离 10-30mm，滴水线型材 2 的截面为圆弧形或梯形，圆弧

形滴水线型材 2 的规格为 20mm×10mm×5mm，其中圆弧半径为 5mm，梯形滴水线型材 2 的规格为 20mm×10mm×10mm。

[0013] 所述施工方便的滴水线机构，施工时，直接将铝合金模板 3 固定在混凝土主体上即可。

[0014] 所述施工方便的滴水线机构，滴水线型材 2 锚固在铝合金模板 3 板底，且与混凝土主体结构一次成型，操作简便，减少了施工工序，提高了施工效率。

[0015] 对于本领域技术人员而言，显然本实用新型不限于上述示范性实施例的细节，而且在不背离本实用新型的精神或基本特征的情况下，能够以其他的具体形式实现本实用新型。因此，无论从哪一点来看，均应将实施例看作是示范性的，而且是非限制性的，本实用新型的范围由所附权利要求而不是上述说明限定，因此旨在将落在权利要求的等同要件的含义和范围内的所有变化囊括在本实用新型内。不应将权利要求中的任何附图标记视为限制所涉及的权利要求。

[0016] 此外，应当理解，虽然本说明书按照实施方式加以描述，但并非每个实施方式仅包含一个独立的技术方案，说明书的这种叙述方式仅仅是为清楚起见，本领域技术人员应当将说明书作为一个整体，各实施例中的技术方案也可以经适当组合，形成本领域技术人员可以理解的其他实施方式。

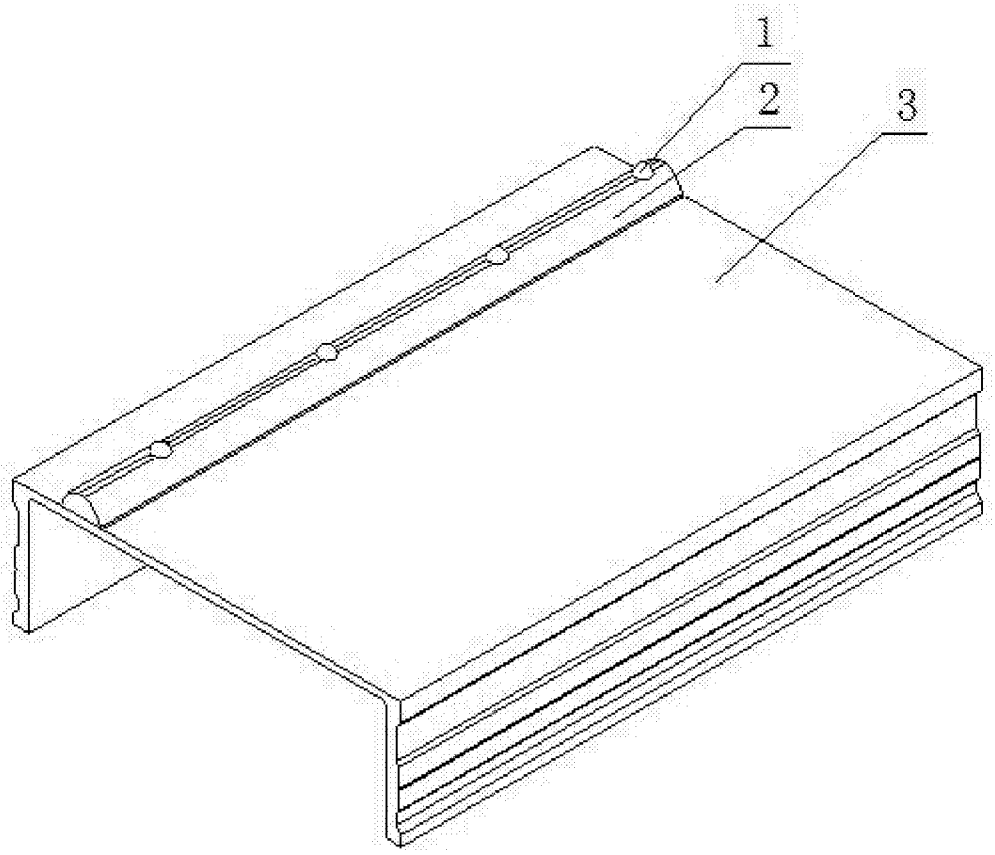

图 1