(19)国家知识产权局

(12)实用新型专利

(10)授权公告号 CN 217161500 U
(45)授权公告日 2022.08.12

(21)申请号 202220662039.X
(22)申请日 2022.03.25
(73)专利权人 浙江万昌家具股份有限公司
地址 313000 浙江省湖州市安吉县溪龙乡徐村湾村8幢
(72)发明人 万隆鑫
(74)专利代理机构 北京方圆嘉禾知识产权代理有限公司 11385
专利代理师 陈明辉
(51)Int.Cl.
A47C 7/34(2006.01)
A47C 7/14(2006.01)
A47C 7/18(2006.01)
A47C 7/24(2006.01)
A47C 7/54(2006.01)
A47C 7/48(2006.01)

权利要求书1页 说明书3页 附图2页

(54)实用新型名称

一种多功能餐椅

(57)摘要

本实用新型提供一种多功能餐椅，它包括有支腿，支腿顶部安装有承托板，承托板后侧顶部铰接有靠背，承托板两端顶部固定有扶手座，扶手座顶部活动嵌装有扶手，扶手上设有调节装置，扶手通过调节装置调节，扶手后端与靠背活动铰接，两个扶手座之间设有座垫，座垫底部竖直安置有导柱，导柱底部向下穿过承托板与限位板连接，承托板与座垫之间的导柱上活动套装有缓冲弹簧，套装后的缓冲弹簧顶部与座垫底部抵触，缓冲弹簧底部与承托板顶部抵触；本实用新型采用上述方案后结构合理、使用效果好。

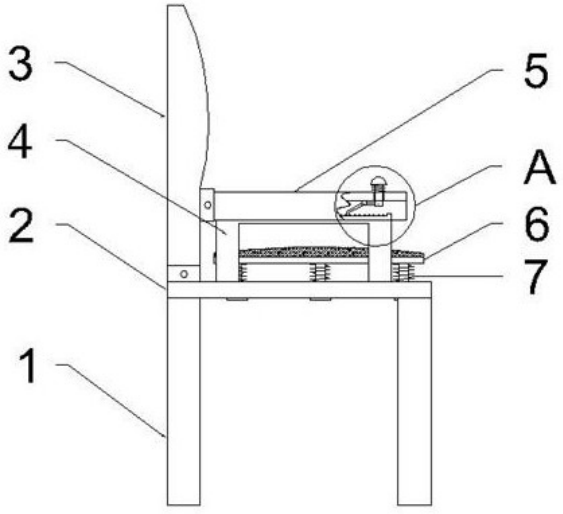

CN 217161500 U

1.一种多功能餐椅，它包括有支腿(1)，其特征在于：支腿(1)顶部安装有承托板(2)，承托板(2)后侧顶部铰接有靠背(3)，承托板(2)两端顶部固定有扶手座(4)，扶手座(4)顶部活动嵌装有扶手(5)，扶手(5)上设有调节装置，扶手(5)通过调节装置调节，扶手(5)后端与靠背(3)活动铰接，两个扶手座(4)之间设有座垫(6)，座垫(6)底部竖直安置有导柱(7)，导柱(7)底部向下穿过承托板(2)与限位板(8)连接，承托板(2)与座垫(6)之间的导柱(7)上活动套装有缓冲弹簧(9)，套装后的缓冲弹簧(9)顶部与座垫(6)底部抵触，缓冲弹簧(9)底部与承托板(2)顶部抵触；所述的扶手(5)两侧底部向下延伸形成有侧板(10)，扶手座(4)上部两侧设有内凹的滑槽(11)，两块侧板(10)底部相对折弯形成有滑块(12)，滑块(12)活动嵌装在相应的滑槽(11)内，安装后的扶手座(4)顶部与扶手(5)底部之间预留有活动区。

2.根据权利要求1所述的一种多功能餐椅，其特征在于：所述的调节装置包括有按钮(13)、调节栓(14)、复位弹簧(15)、调节臂(16)，其中，调节臂(16)中部活动铰接在扶手(5)底部，调节臂(16)其中一端向下折弯形成有限位块(17)，扶手座(4)顶部设有下凹形成的限位槽(18)，限位槽(18)与限位块(17)配合使用，调节臂(16)另一端与调节栓(14)底部活动铰接，调节栓(14)顶部向上穿过扶手(5)与按钮(13)连接，复位弹簧(15)活动套装在按钮(13)与扶手(5)之间的调节栓(14)上，套装后的复位弹簧(15)顶部与按钮(13)底部抵触，复位弹簧(15)底部与扶手(5)顶部抵触。

3.根据权利要求1所述的一种多功能餐椅，其特征在于：调节臂(16)呈倒V形，调节臂(16)的转角处通过铰轴活动铰接在扶手(5)底部。

4.根据权利要求1所述的一种多功能餐椅，其特征在于：座垫(6)顶部安装有海绵垫(19)。

一种多功能餐椅

技术领域

[0001] 本实用新型涉及家具技术领域，尤其是指一种多功能餐椅。

背景技术

[0002] 家具是家庭中重要的生活物件，随着人们生活水平的不断提高，人们对于家具也有了更高的要求，餐椅是指专供就餐用的椅子，是餐厅家具的一种，但是现在的餐椅大都存在一定的不足，一方面，普通的餐椅靠背大都是固定结构，不能使用者的个人习惯进行调节，另一方面，普通餐椅的座垫也是固定安装的，不具有缓冲效果，舒适感较差。

发明内容

[0003] 本实用新型的目的在于克服现有技术的不足，提供一种结构合理、使用效果好的多功能餐椅。

[0004] 为实现上述目的，本实用新型所提供的技术方案为：一种多功能餐椅，它包括有支腿，支腿顶部安装有承托板，承托板后侧顶部铰接有靠背，承托板两端顶部固定有扶手座，扶手座顶部活动嵌装有扶手，扶手上设有调节装置，扶手通过调节装置调节，扶手后端与靠背活动铰接，两个扶手座之间设有座垫，座垫底部竖直安置有导柱，导柱底部向下穿过承托板与限位板连接，承托板与座垫之间的导柱上活动套装有缓冲弹簧，套装后的缓冲弹簧顶部与座垫底部抵触，缓冲弹簧底部与承托板顶部抵触；所述的扶手两侧底部向下延伸形成有侧板，扶手座上部两侧设有内凹的滑槽，两块侧板底部相对折弯形成有滑块，滑块活动嵌装在相应的滑槽内，安装后的扶手座顶部与扶手底部之间预留有活动区。

[0005] 所述的调节装置包括有按钮、调节栓、复位弹簧、调节臂，其中，调节臂中部活动铰接在扶手底部，调节臂其中一端向下折弯形成有限位块，扶手座顶部设有下凹形成的限位槽，限位槽与限位块配合使用，调节臂另一端与调节栓底部活动铰接，调节栓顶部向上穿过扶手与按钮连接，复位弹簧活动套装在按钮与扶手之间的调节栓上，套装后的复位弹簧顶部与按钮底部抵触，复位弹簧底部与扶手顶部抵触。

[0006] 所述的调节臂呈倒V形，调节臂的转角处通过铰轴活动铰接在扶手底部。

[0007] 所述的座垫顶部安装有海绵垫。

[0008] 采用本实用新型后，使用者坐在座垫上，座垫会向下压缓冲弹簧进行缓冲，使使用者坐在座垫上不会产生刚硬的感觉，座垫上安装海绵垫，使使用者坐的坐感更舒适，同时使用者可根据个人习惯对靠背进行调节，初始状态限位块插装在限位槽内，调节时先用手下压按钮，按钮下压复位弹簧并带动调节栓向下运行，调节栓带动调节臂一端向下运行，使调节臂另一端带动限位块以铰轴为中心向上运行，当限位块离开限位槽时，可根据使用者的需求用手抓住扶手向前(或向后)滑动扶手，扶手再带动靠背向前(或向后)倾斜，即可进行对靠背，当靠背调节到合适的倾斜角度时松开按钮，按钮在复位弹簧的弹力下向上运行，按钮带动调节栓向上运行，调节栓带动调节臂一端向上运行，使调节臂另一端带动限位块以铰轴位中心向下运行，使限位块再次插入限位槽内进行限位，即靠背调节完成；本实用新型

采用上述方案后结构合理、使用效果好。

附图说明

[0009] 图1为本实用新型的整体结构示意图。

[0010] 图2为本实用新型的侧示意图。

[0011] 图3为本实用新型的A处放大示意图。

[0012] 图4为本实用新型的B处放大示意图。

具体实施方式

[0013] 下面详细描述本专利的实施例，所述实施例的示例在附图中示出，其中自始至终相同或类似的标号表示相同或类似的元件或具有相同或类似功能的元件。下面通过参考附图描述的实施例是示例性的，仅用于解释本专利，而不能理解为对本专利的限制。

[0014] 在本专利的描述中，需要理解的是，术语“中心”、“上”、“下”、“前”、“后”、“左”、“右”、“竖直”、“水平”、“顶”、“底”、“内”、“外”等指示的方位或位置关系为基于附图所示的方位或位置关系，仅是为了便于描述本专利和简化描述，而不是指示或暗示所指的装置或元件必须具有特定的方位、以特定的方位构造和操作，因此不能理解为对本专利的限制。

[0015] 在本专利的描述中，需要说明的是，除非另有明确的规定和限定，术语“安装”、“相连”、“连接”、“设置”应做广义理解，例如，可以是固定相连、设置，也可以是可拆卸连接、设置，或一体地连接、设置。对于本领域的普通技术人员而言，可以根据具体情况理解上述术语在本专利中的具体含义。

[0016] 下面结合所有附图对本实用新型作进一步说明，本实用新型的较佳实施例为：参见附图1至附图4，本实施例所述的一种多功能餐椅包括有支腿1，支腿1顶部安装有承托板2，承托板2后侧顶部铰接有靠背3，承托板2两端顶部固定有扶手座4，扶手座4顶部活动嵌装有扶手5，扶手5上设有调节装置，扶手5通过调节装置调节，扶手5后端与靠背3活动铰接，两个扶手座4之间设有座垫6，座垫6顶部安装有海绵垫19，座垫6底部竖直安置有导柱7，导柱7底部向下穿过承托板2与限位板8连接，承托板2与座垫6之间的导柱7上活动套装有缓冲弹簧9，套装后的缓冲弹簧9顶部与座垫6底部抵触，缓冲弹簧9底部与承托板2顶部抵触；所述的扶手5两侧底部向下延伸形成有侧板10，扶手座4上部两侧设有内凹的滑槽11，两块侧板10底部相对折弯形成有滑块12，滑块12活动嵌装在相应的滑槽11内，安装后的扶手座4顶部与扶手5底部之间预留有活动区；所述的调节装置包括有按钮13、调节栓14、复位弹簧15、调节臂16，其中，调节臂16呈倒V形，调节臂16的转角处通过铰轴活动铰接在扶手5底部，调节臂16其中一端向下折弯形成有限位块17，扶手座4顶部设有下凹形成的限位槽18，限位槽18与限位块17配合使用，调节臂16另一端与调节栓14底部活动铰接，调节栓14顶部向上穿过扶手5与按钮13连接，复位弹簧15活动套装在按钮13与扶手5之间的调节栓14上，套装后的复位弹簧15顶部与按钮13底部抵触，复位弹簧15底部与扶手5顶部抵触。采用本实施例后，使用者坐在座垫上，座垫会向下压缓冲弹簧进行缓冲，使使用者坐在座垫上不会产生刚硬的感觉，座垫上安装海绵垫，使使用者坐的坐感更舒适，同时使用者可根据个人习惯对靠背进行调节，初始状态限位块插装在限位槽内，调节时先用手下压按钮，按钮下压复位弹簧并带动调节栓向下运行，调节栓带动调节臂一端向下运行，使调节臂另一端带动限位块以铰

轴为中心向上运行，当限位块离开限位槽时，可根据使用者的需求用手抓住扶手向前(或向后)滑动扶手，扶手再带动靠背向前(或向后)倾斜，即可进行对靠背，当靠背调节到合适的倾斜角度时松开按钮，按钮在复位弹簧的弹力下向上运行，按钮带动调节栓向上运行，调节栓带动调节臂一端向上运行，使调节臂另一端带动限位块以铰轴位中心向下运行，使限位块再次插入限位槽内进行限位，即靠背调节完成；采用上述实施例后结构合理、使用效果好。

[0017] 以上所述之实施例只为本实用新型之较佳实施例，并非以此限制本实用新型的实施范围，故凡依本实用新型之形状、原理所作的变化，均应涵盖在本实用新型的保护范围内。

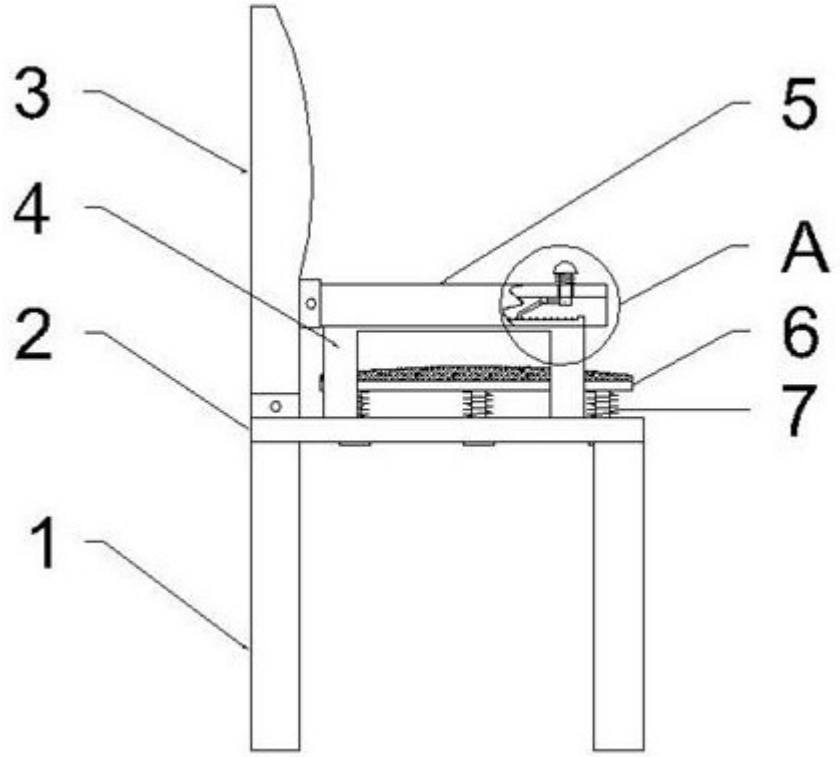

图1

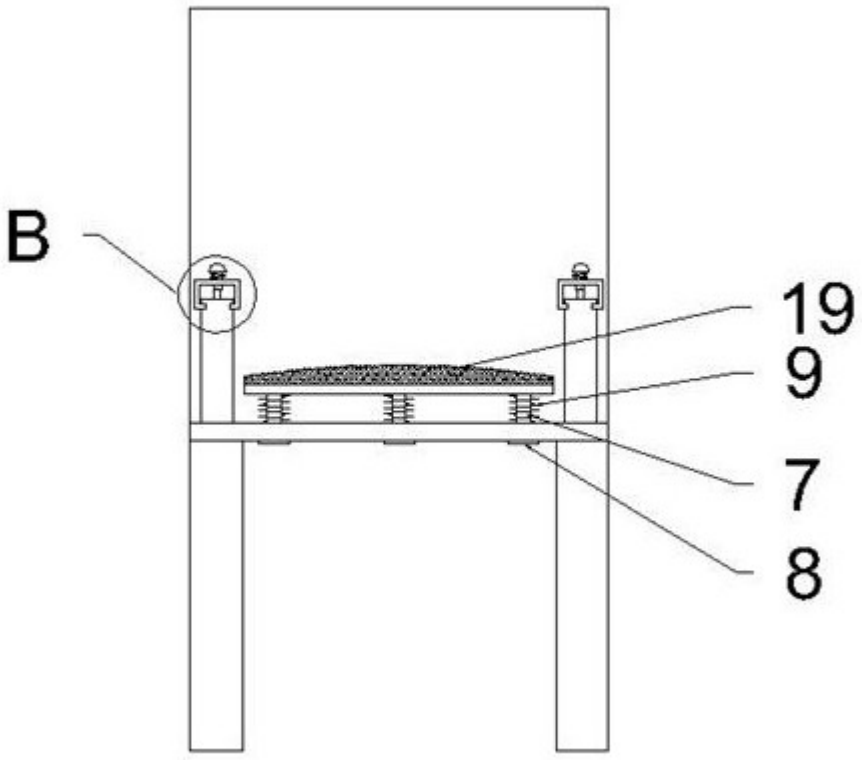

图2

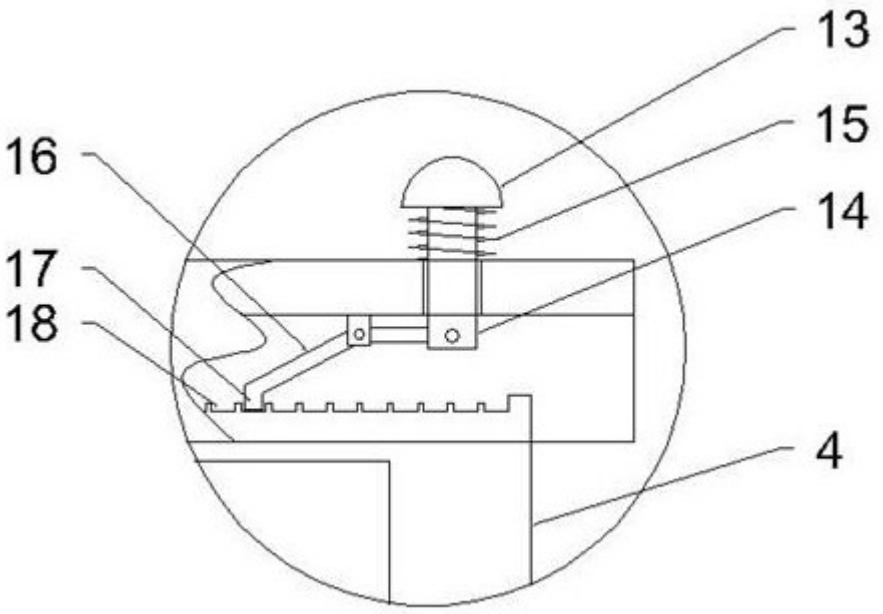

图3

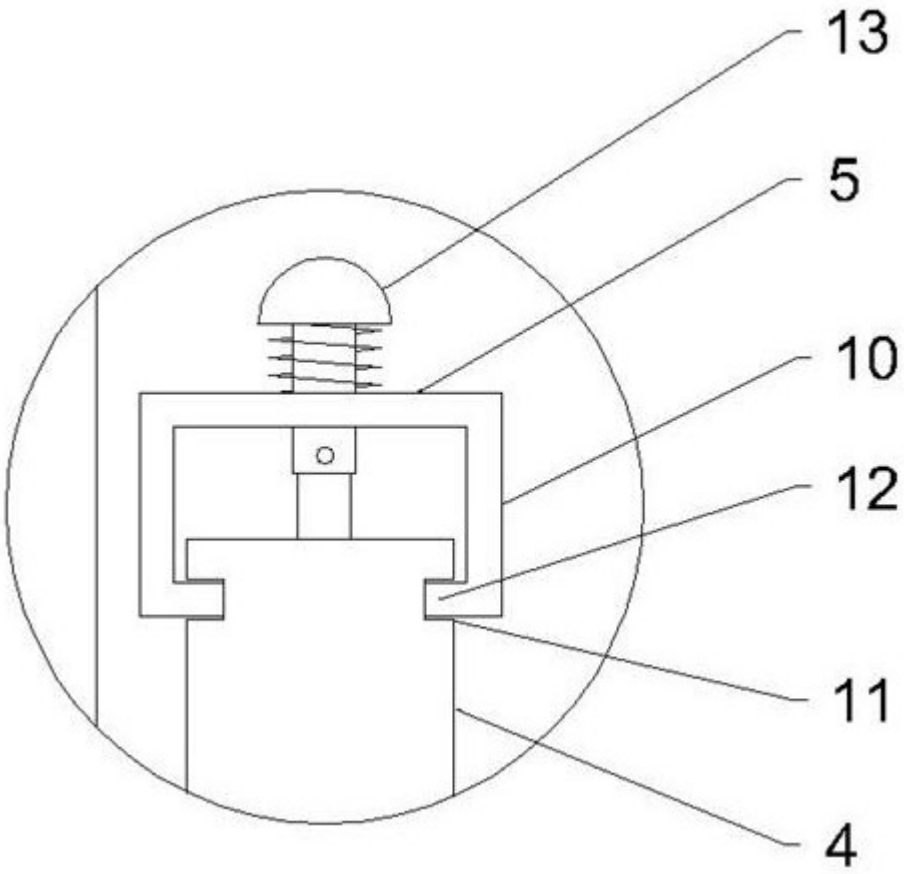

图4