(19)中华人民共和国国家知识产权局

(12)实用新型专利

(10)授权公告号 CN 213431353 U
(45)授权公告日 2021.06.15

(21)申请号 202022374809.4

(22)申请日 2020.10.22

(73)专利权人 李婷婷
地址 434022 湖北省荆州市荆州区学苑路21号荆州职业技术学院

(72)发明人 李婷婷

(74)专利代理机构 北京化育知识产权代理有限公司 11833
代理人 尹均利

(51)Int.Cl.
A61G 12/00(2006.01)
A61B 50/33(2016.01)
A61B 50/15(2016.01)

权利要求书1页 说明书4页 附图3页

(54)实用新型名称

一种妇产科换药护理盘

(57)摘要

本申请公开了一种妇产科换药护理盘，包括护理盘、底座、万向轮、支撑套杆、支撑杆和废料收集装置，所述底座的上表面处固定连接有支撑套杆，所述支撑套杆的内腔中滑动连接有支撑杆，所述支撑杆的顶端处固定连接有支撑架，所述支撑架的一侧侧壁处固定连接有第一卡板，所述支撑架的内部开设有内腔，所述支撑架的内腔中滑动连接有连接架。本装置结构合理，使用方便，可以对护理盘进行限位固定，取用方便，避免移动时因颠簸导致掉落，同时护理盘的使用高度可以进行灵活调整，便于医护人员进行换药操作，本装置通过废料收集结构可以对使用后的医用废料进行收集，同时废料收集结构的密封性较好，可以有效的避免因倾翻或是颠簸导致废料泄露。

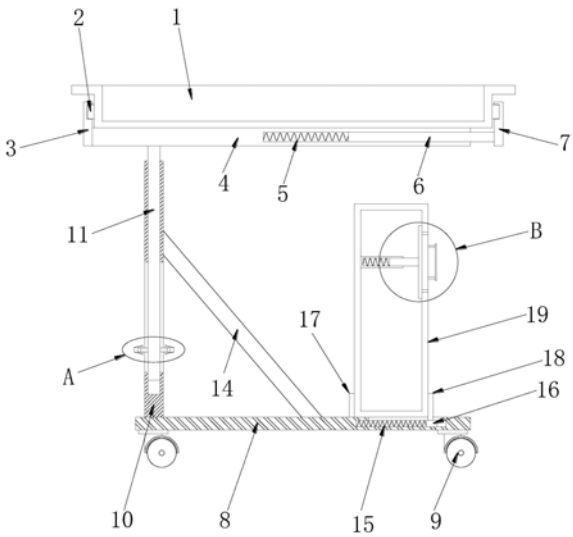

CN 213431353 U

1.一种妇产科换药护理盘,其特征在于:包括护理盘(1)、底座(8)、万向轮(9)、支撑套杆(10)、支撑杆(11)和废料收集装置;

所述底座(8)的上表面处固定连接有支撑套杆(10),所述支撑套杆(10)的内腔中滑动连接有支撑杆(11),所述支撑杆(11)的顶端处固定连接有支撑架(4),所述支撑架(4)的一侧侧壁处固定连接有第一卡板(3),所述支撑架(4)的内部开设有内腔,所述支撑架(4)的内腔中滑动连接有连接架(6),所述连接架(6)的一端处固定连接有第二卡板(7),所述连接架(6)的另一端固定连接有限位弹簧(5)的一端,所述限位弹簧(5)的另一端固定连接至支撑架(4)的内腔侧壁处,所述底座(8)的下表面处固定连接有万向轮(9),所述底座(8)上表面处固定安装有废料收集结构;

所述废料收集结构包括废料收集仓(19)、密封板(20)、手柄(21)、橡胶圈(22)、橡胶垫板(23)、固定杆(24)、固定套杆(25)和连接弹簧(26),所述废料收集仓(19)的侧壁处开设有入口,所述废料收集仓(19)的内腔壁处固定连接有固定套杆(25),所述固定套杆(25)的内腔中滑动连接有固定杆(24),所述固定杆(24)的一端处固定连接有连接弹簧(26)的一端,所述连接弹簧(26)的另一端固定连接至固定套杆(25)的内腔壁处,所述固定杆(24)的另一端处固定连接有橡胶垫板(23),所述橡胶垫板(23)的侧壁处固定连接有密封板(20),所述密封板(20)的侧壁处固定连接有手柄(21),所述密封板(20)的侧边处固定连接有橡胶圈(22)。

2.根据权利要求1所述的一种妇产科换药护理盘,其特征在于:所述护理盘(1)的两侧处均固定连接有限位块(2),所述第一卡板(3)和第二卡板(7)的侧壁处均开设有与限位块(2)相同的凹槽,所述第一卡板(3)和第二卡板(7)夹紧固定在护理盘(1)的两侧侧壁处。

3.根据权利要求1所述的一种妇产科换药护理盘,其特征在于:所述支撑杆(11)的两侧侧壁处均固定连接有螺纹柱(12)的一端,所述螺纹柱(12)的另一端贯穿支撑套杆(10)的侧壁且延伸壁外,所述螺纹柱(12)与支撑套杆(10)的内腔侧壁之间滑动连接,所述螺纹柱(12)上螺纹连接有螺纹限位套(13)。

4.根据权利要求1所述的一种妇产科换药护理盘,其特征在于:所述底座(8)的上表面处固定连接有侧杆(14)的一端,所述侧杆(14)的另一端固定连接至支撑杆(11)的侧壁处。

5.根据权利要求1所述的一种妇产科换药护理盘,其特征在于:所述底座(8)的内部开设有内腔,所述底座(8)的内腔中滑动连接有滑块(16),所述滑块(16)的上表面处固定连接有二号固定板(18),所述二号固定板(18)与底座(8)的内腔上壁之间滑动连接,所述底座(8)的上表面处固定连接有一号固定板(17)。

6.根据权利要求1所述的一种妇产科换药护理盘,其特征在于:所述废料收集仓(19)夹紧固定在一号固定板(17)和二号固定板(18)之间。

一种妇产科换药护理盘

技术领域

[0001] 本申请涉及一种护理盘，具体是一种妇产科换药护理盘。

背景技术

[0002] 妇产科是临床医学四大主要学科之一，主要研究女性生殖器官疾病的病因、病理、诊断及防治，妊娠、分娩的生理和病理变化，高危妊娠及难产的预防和诊治，女性生殖内分泌，计划生育及妇女保健等。现代分子生物学、肿瘤学、遗传学、生殖内分泌学及免疫学等医学基础理论的深入研究和临床医学诊疗检测技术的进步，拓宽和深化了妇产科学的发展，为保障妇女身体和生殖健康及防治各种妇产科疾病起着重要的作用。

[0003] 妇产科需要使用到换药护理盘，传统的护理盘多为放置在支架上使用，或是固定在支架上使用，使用起来都不方便，要么容易颠簸倾翻，要么不易清洗消毒。因此，针对上述问题提出一种妇产科换药护理盘。

发明内容

[0004] 一种妇产科换药护理盘，包括护理盘、底座、万向轮、支撑套杆、支撑杆和废料收集装置；

[0005] 所述底座的上表面处固定连接有支撑套杆，所述支撑套杆的内腔中滑动连接有支撑杆，所述支撑杆的顶端处固定连接有支撑架，所述支撑架的一侧侧壁处固定连接有第一卡板，所述支撑架的内部开设有内腔，所述支撑架的内腔中滑动连接有连接架，所述连接架的一端处固定连接有第二卡板，所述连接架的另一端固定连接有限位弹簧的一端，所述限位弹簧的另一端固定连接至支撑架的内腔侧壁处，所述底座的下表面处固定连接有万向轮，所述底座上表面处固定安装有废料收集结构；

[0006] 所述废料收集结构包括废料收集仓、密封板、手柄、橡胶圈、橡胶垫板、固定杆、固定套杆和连接弹簧，所述废料收集仓的侧壁处开设有入口，所述废料收集仓的内腔壁处固定连接有固定套杆，所述固定套杆的内腔中滑动连接有固定杆，所述固定杆的一端处固定连接有连接弹簧的一端，所述连接弹簧的另一端固定连接至固定套杆的内腔壁处，所述固定杆的另一端处固定连接有橡胶垫板，所述橡胶垫板的侧壁处固定连接有密封板，所述密封板的侧壁处固定连接有手柄，所述密封板的侧边处固定连接有橡胶圈。

[0007] 进一步地，所述护理盘的两侧处均固定连接有限位块，所述第一卡板和第二卡板的侧壁处均开设有与限位块相同的凹槽，所述第一卡板和第二卡板夹紧固定在护理盘的两侧侧壁处。

[0008] 进一步地，所述支撑杆的两侧侧壁处均固定连接有螺纹柱的一端，所述螺纹柱的另一端贯穿支撑套杆的侧壁且延伸壁外，所述螺纹柱与支撑套杆的内腔侧壁之间滑动连接，所述螺纹柱上螺纹连接有螺纹限位套。

[0009] 进一步地，所述底座的上表面处固定连接有侧杆的一端，所述侧杆的另一端固定连接至支撑杆的侧壁处。

[0010] 进一步地，所述底座的内部开设有内腔，所述底座的内腔中滑动连接有滑块，所述滑块的上表面处固定连接有二号固定板，所述二号固定板与底座的内腔上壁之间滑动连接，所述底座的上表面处固定连接有一号固定板。

[0011] 进一步地，所述废料收集仓夹紧固定在一号固定板和二号固定板之间。

[0012] 本申请的有益效果是：本申请提供了一种方便使用的妇产科换药护理盘。

附图说明

[0013] 为了更清楚地说明本申请实施例或现有技术中的技术方案，下面将对实施例或现有技术描述中所需要使用的附图作简单地介绍，显而易见地，下面描述中的附图仅仅是本申请的一些实施例，对于本领域普通技术人员来讲，在不付出创造性劳动性的前提下，还可以根据这些附图获得其它的附图。

[0014] 图1为本申请一种实施例的内部结构示意图；

[0015] 图2为本申请一种实施例的图1中A处局部放大结构示意图；

[0016] 图3为本申请一种实施例的图1中B处局部放大结构示意图。

[0017] 图中：1、护理盘，2、限位块，3、第一卡板，4、支撑架，5、限位弹簧，6、连接架，7、第二卡板，8、底座，9、万向轮，10、支撑套杆，11、支撑杆，12、螺纹柱，13、螺纹限位套，14、侧杆，15、固定弹簧，16、滑块，17、一号固定板，18、二号固定板，19、废料收集仓，20、密封板，21、手柄，22、橡胶圈，23、橡胶垫板，24、固定杆，25、固定套杆，26、连接弹簧。

具体实施方式

[0018] 为了使本技术领域的人员更好地理解本申请方案，下面将结合本申请实施例中的附图，对本申请实施例中的技术方案进行清楚、完整地描述，显然，所描述的实施例仅仅是本申请一部分的实施例，而不是全部的实施例。基于本申请中的实施例，本领域普通技术人员在没有做出创造性劳动前提下所获得的所有其他实施例，都应当属于本申请保护的范围。

[0019] 需要说明的是，本申请的说明书和权利要求书及上述附图中的术语“第一”、“第二”等是用于区别类似的对象，而不必用于描述特定的顺序或先后次序。应该理解这样使用的数据在适当情况下可以互换，以便这里描述的本申请的实施例。此外，术语“包括”和“具有”以及他们的任何变形，意图在于覆盖不排他的包含，例如，包含了一系列步骤或单元的过程、方法、系统、产品或设备不必限于清楚地列出的那些步骤或单元，而是可包括没有清楚地列出的或对于这些过程、方法、产品或设备固有的其它步骤或单元。

[0020] 在本申请中，术语“上”、“下”、“左”、“右”、“前”、“后”、“顶”、“底”、“内”、“外”、“中”、“竖直”、“水平”、“横向”、“纵向”等指示的方位或位置关系为基于附图所示的方位或位置关系。这些术语主要是为了更好地描述本申请及其实施例，并非用于限定所指示的装置、元件或组成部分必须具有特定方位，或以特定方位进行构造和操作。

[0021] 并且，上述部分术语除了可以用于表示方位或位置关系以外，还可能用于表示其他含义，例如术语“上”在某些情况下也可能用于表示某种依附关系或连接关系。对于本领域普通技术人员而言，可以根据具体情况理解这些术语在本申请中的具体含义。

[0022] 此外，术语“安装”、“设置”、“设有”、“连接”、“相连”、“套接”应做广义理解。例如，

可以是固定连接，可拆卸连接，或整体式构造；可以是机械连接，或电连接；可以是直接相连，或者是通过中间媒介间接相连，又或者是两个装置、元件或组成部分之间内部的连通。对于本领域普通技术人员而言，可以根据具体情况理解上述术语在本申请中的具体含义。

[0023] 需要说明的是，在不冲突的情况下，本申请中的实施例及实施例中的特征可以相互组合。下面将参考附图并结合实施例来详细说明本申请。

[0024] 请参阅图1-3所示，一种妇产科换药护理盘，包括护理盘1、底座8、万向轮9、支撑套杆10、支撑杆11和废料收集装置；

[0025] 所述底座8的上表面处固定连接有支撑套杆10，所述支撑套杆10的内腔中滑动连接有支撑杆11，所述支撑杆11的顶端处固定连接有支撑架4，所述支撑架4的一侧侧壁处固定连接有第一卡板3，所述支撑架4的内部开设有内腔，所述支撑架4的内腔中滑动连接有连接架6，所述连接架6的一端处固定连接有第二卡板7，所述连接架6的另一端固定连接有限位弹簧5的一端，所述限位弹簧5的另一端固定连接至支撑架4的内腔侧壁处，所述底座8的下表面处固定连接有万向轮9，所述底座8上表面处固定安装有废料收集结构；

[0026] 所述废料收集结构包括废料收集仓19、密封板20、手柄21、橡胶圈22、橡胶垫板23、固定杆24、固定套杆25和连接弹簧26，所述废料收集仓19的侧壁处开设有入口，所述废料收集仓19的内腔壁处固定连接有固定套杆25，所述固定套杆25的内腔中滑动连接有固定杆24，所述固定杆24的一端处固定连接有连接弹簧26的一端，所述连接弹簧26的另一端固定连接至固定套杆25的内腔壁处，所述固定杆24的另一端处固定连接有橡胶垫板23，所述橡胶垫板23的侧壁处固定连接有密封板20，所述密封板20的侧壁处固定连接有手柄21，所述密封板20的侧边处固定连接有橡胶圈22。

[0027] 所述护理盘1的两侧处均固定连接有限位块2，所述第一卡板3和第二卡板7的侧壁处均开设有与限位块2相同的凹槽，所述第一卡板3和第二卡板7夹紧固定在护理盘1的两侧侧壁处；所述支撑杆11的两侧侧壁处均固定连接有螺纹柱12的一端，所述螺纹柱12的另一端贯穿支撑套杆10的侧壁且延伸壁外，所述螺纹柱12与支撑套杆10的内腔侧壁之间滑动连接，所述螺纹柱12上螺纹连接有螺纹限位套13；所述底座8的上表面处固定连接有侧杆14的一端，所述侧杆14的另一端固定连接至支撑杆11的侧壁处；所述底座8的内部开设有内腔，所述底座8的内腔中滑动连接有滑块16，所述滑块16的上表面处固定连接有二号固定板18，所述二号固定板18与底座8的内腔上壁之间滑动连接，所述底座8的上表面处固定连接有一号固定板17；所述废料收集仓19夹紧固定在一号固定板17和二号固定板18之间。

[0028] 本申请在使用时，首先，本装置的底部设置有万向轮9，通过万向轮9可以较为方便的进行搬运移动，便于护理盘1的移动换药，护理盘1需要从本装置上取下时，通过移动第二卡板7，使得第二卡板7与限位块2分离，即可将护理盘1从本装置上取下，便于护理盘1的清洗消毒工作进行，当本装置需要进行调整高度时，通过移动支撑杆11进而带动支撑架4进行移动，进而调整本装置的高度，然后拧动两个螺纹限位套13，使得两个螺纹限位套13抵紧支撑套杆10的侧壁，对螺纹限位套13进行限位固定，进而使得支撑杆11进行限位固定，进而对本装置的高度进行限位固定；

[0029] 医护人员使用后的医疗废品需要进行回收，通过推动手柄21，使得手柄21带动密封板20移动，进而使得密封板20从废料收集仓19的入口处分离，将医疗废品投放至废料收集仓19的内腔中，然后松开手柄21，通过连接弹簧26的回弹作用带动固定杆24移动，进而带

动橡胶垫板23和密封板20移动，使得密封板20将废料收集仓19的入口处封堵住，同时橡胶垫板23和橡胶圈22可以进一步提高密封效果，可以有效的避免因倾翻或是颠簸导致医疗废料泄露，减少导致的污染。

[0030] 本申请的有益之处在于：

[0031] 1.本装置结构合理，使用方便，可以对护理盘进行限位固定，取用方便，避免移动时因颠簸导致掉落，同时护理盘的使用高度可以进行灵活调整，便于医护人员进行换药操作；

[0032] 2.本装置具有废料收集结构，通过废料收集结构可以对使用后的医用废料进行收集，同时废料收集结构的密封性较好，可以有效的避免因倾翻或是颠簸导致废料泄露，减少导致的污染。

[0033] 以上所述仅为本申请的优选实施例而已，并不用于限制本申请，对于本领域的技术人员来说，本申请可以有各种更改和变化。凡在本申请的精神和原则之内，所作的任何修改、等同替换、改进等，均应包含在本申请的保护范围之内。

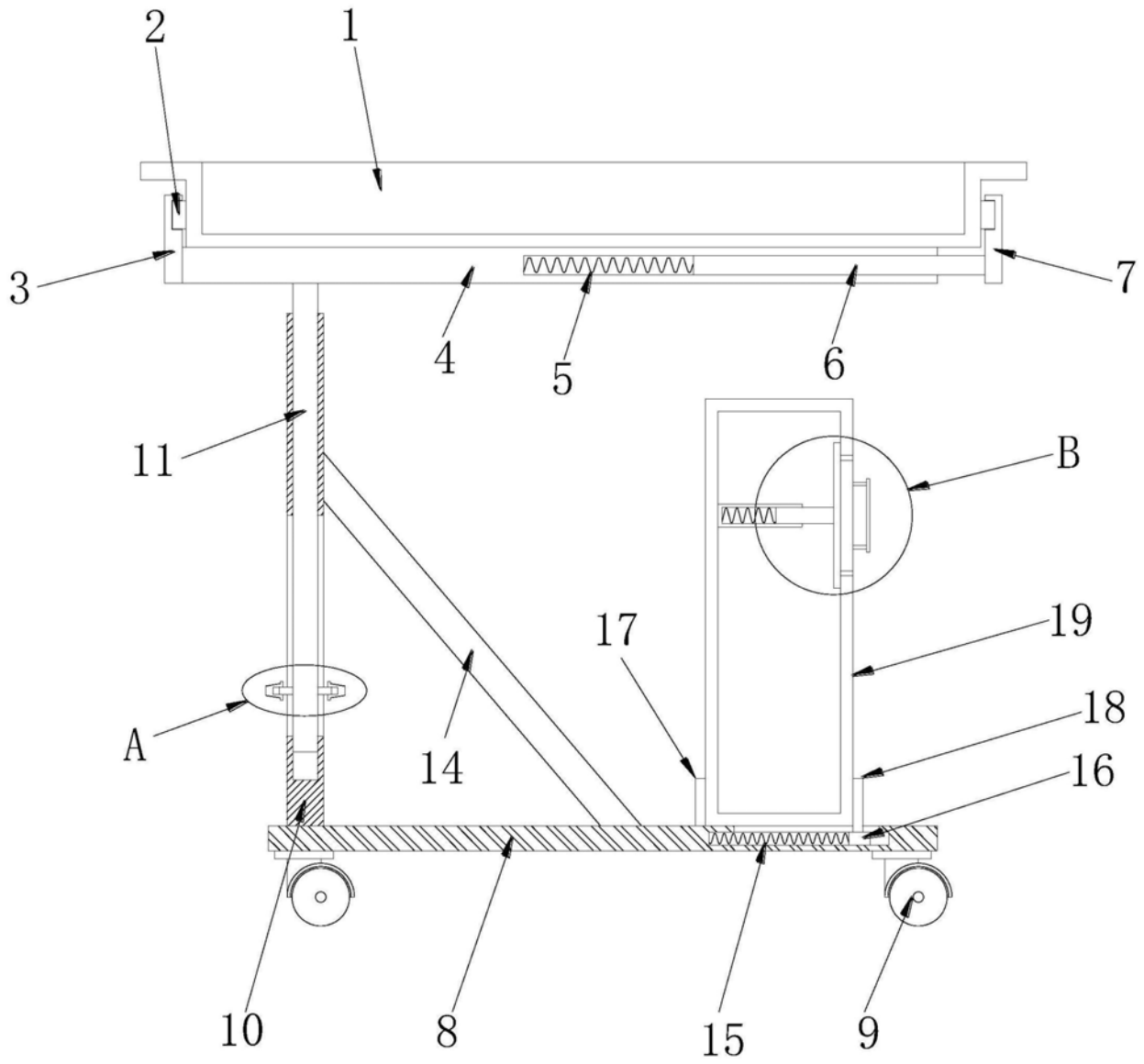

图1

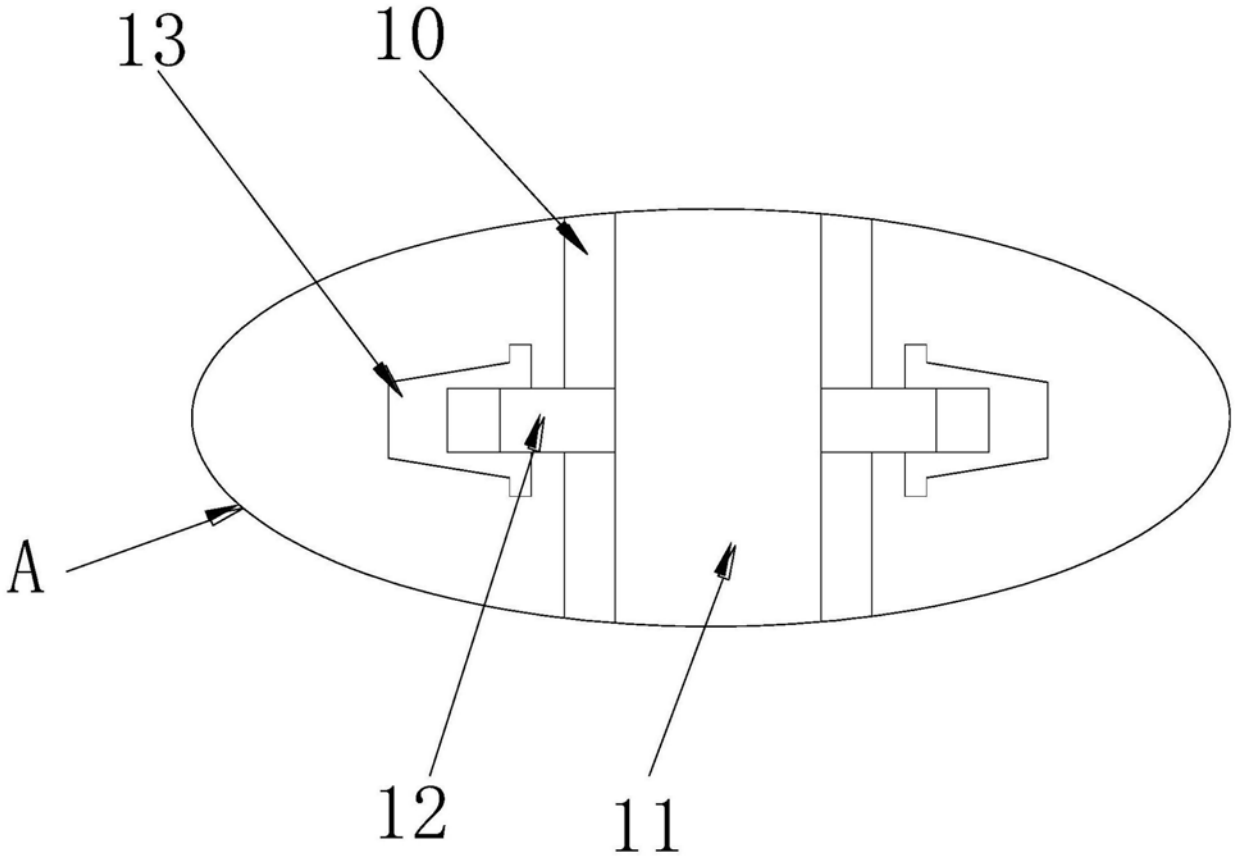

图2

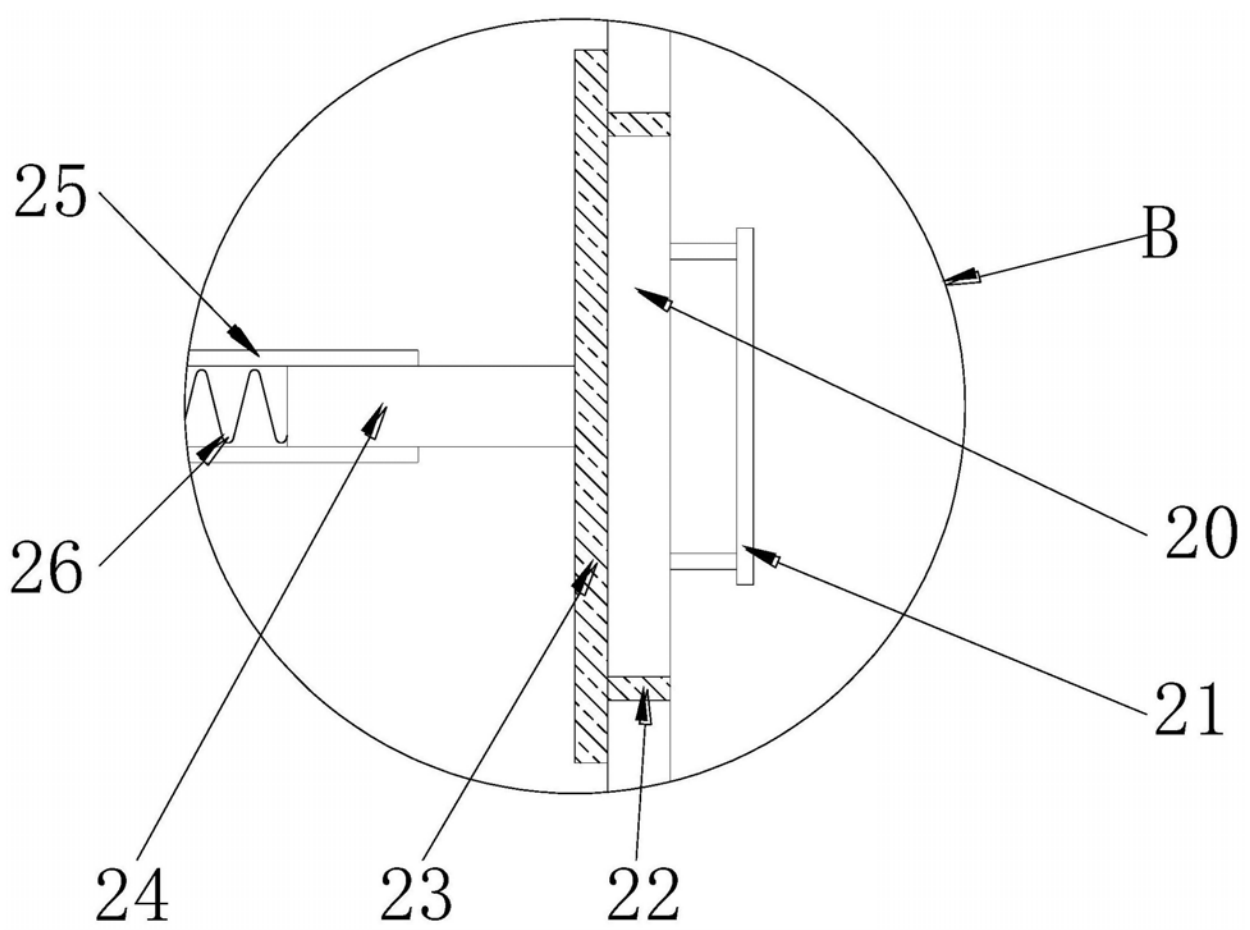

图3