(19)中华人民共和国国家知识产权局

(12)实用新型专利

(10)授权公告号 CN 208217247 U
(45)授权公告日 2018.12.11

(21)申请号 201820148139.4

(22)申请日 2018.01.29

(73)专利权人 东莞市容辰制罐有限公司
地址 523000 广东省东莞市凤岗镇五联村盛联路4号

(72)发明人 刘永涛

(74)专利代理机构 广东众达律师事务所 44431
代理人 王世罡

(51)Int.Cl.
B65D 17/34(2006.01)

权利要求书1页 说明书2页 附图2页

(54)实用新型名称

一种易撕盖

(57)摘要

本实用新型公开了一种易撕盖，包括罐体，拉片，盖体。罐体顶部的盖体，盖体上包括翻转边和设置在中部的拉片，所述的拉片边缘设置一拉手；盖体与罐体之间通过密封粘合方式连接，连接部位为粘合部，翻转边包括内翻部和外翻部。撕开拉片倒出罐内产品不残留，易倒出的特点，本实用新型结构简单，成本不高。

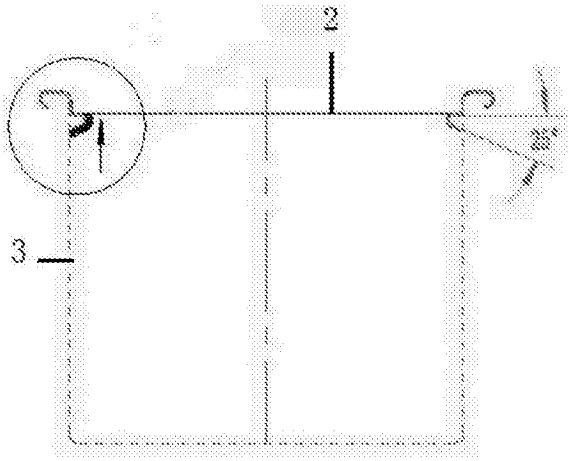

CN 208217247 U

1.一种易撕盖，其特征在于，包括罐体(3)，和设置在罐体(3)顶部的盖体(8)；所述的盖体(8)上包括翻转边和设置在中部的拉片(2)，所述的拉片(2)边缘设置一拉手(1)；所述的盖体(8)与罐体(3)之间通过密封粘合方式连接，连接部位为粘合部(4)；所述的翻转边包括外翻部(5)和内翻部(6)。

2.根据权利要求 1 所述的一种易撕盖，其特征在于，所述的粘合部(4)在盖体(8)上。

3.根据权利要求 1 所述的一种易撕盖，其特征在于，所述的盖体(8)为铝箔盖体。

4.根据权利要求 1 所述的一种易撕盖，其特征在于，所述的外翻部(5)在盖体(8)外侧。

5.根据权利要求 1 所述的一种易撕盖，其特征在于，所述的内翻部(6)包括水平面和斜面，水平面与斜面组成25度角。

6.根据权利要求 1或5 所述的一种易撕盖，其特征在于，所述的内翻部(6)在盖体(8)内侧。

7.根据权利要求 1 所述的一种易撕盖，其特征在于，所述的翻转边要翻转2次以上。

一种易撕盖

技术领域

[0001] 本实用新型属于罐式包装技术领域，尤其涉及一种易撕盖。

背景技术

[0002] 随着金属包装容器行业技术的发展，易撕盖被广泛应用于奶粉、调味料、茶叶等罐式包装技术领域。易撕盖主要是罐体与盖体配合，经过包装加工，形成一个密封性良好的罐子，用于封存各种物品。目前市场上罐产品的易撕盖，易撕盖上盖体与罐体之间粘合的粘合部留的边缘宽度正常达4-5mm，盖体上的内翻部翻折成圆状，在罐体上拉动拉片打开罐口，从而可以倒出在罐体内部的产品。这种结构有如下缺点：1.把拉片从盖体处撕开是需要较大的力，开启十分不方便2.拉开后，罐内的产品倒出会有残留，残留的物品倒不出，比较浪费。

实用新型内容

[0003] 针对现有技术中存在的不足，本实用新型的目的在于提供一种易撕盖，以解决上述背景技术中提出的问题，本实用新型结构简单，成本不高。

[0004] 为实现上述目的，本实用新型提供如下技术方案：一种易撕盖，其特征在于，包括罐体，和设置在罐体顶部的盖体；所述的盖体上包括翻转边和设置在中部的拉片，所述的拉片边缘设置一拉手；所述的盖体与罐体之间通过密封粘合方式连接，连接部位为粘合部；所述的翻转边包括内翻部和外翻部。

[0005] 上述的一种易撕盖，优选地，所述的粘合部在盖体上，所述的盖体为铝箔盖体。

[0006] 上述的一种易撕盖，优选地，所述的外翻部在盖体外侧，内翻部在盖体内侧，所述的内翻部包括水平面和斜面，水平面与斜面组成25度角。

[0007] 上述的一种易撕盖，优选地，所述的翻转边要翻转2次以上。

[0008] 本实用新型具有如下有益效果：本实用新型盖体设有拉片与罐体密封粘合，形成真空。本实用新型拉片边缘设有一个拉手方便撕开盖体。盖体上的外翻部让罐内产品倒出时不容易划伤双手，内翻转使罐内产品倒出顺着斜面倒，不会残留。现在易撕盖上盖体与罐体之间粘合的粘合部留的边缘宽度2.5-3mm，容易拉动拉片，倒出罐内产品。

附图说明

[0009] 图1为本实用新型的结构示意图(此时盖体不显示)；

[0010] 图2为本实用新型的结构示意图；

[0011] 图3为本实用新型的结构示意图；

[0012] 图4为旧的易撕盖对比实用新型的结构效果示意图；

[0013] 图中标号：1、拉手；2、拉片；3、罐体；4、粘合部；5、外翻部；6、内翻部；7、旧的易撕盖盖体内翻部；8、盖体。

具体实施方式

[0014] 下面将结合本实用新型实施例中的附图，对本实用新型实施例中的技术方案进行清楚、完整地描述，显然，所描述的实施例仅仅是本实用新型一部分实施例，而不是全部的实施例。基于本实用新型中的实施例，本领域普通技术人员在没有做出创造性劳动前提下所获得的所有其他实施例，都属于本实用新型保护的范围。

[0015] 图3所示盖体上内翻部6水平面和斜面组成25度时使罐内产品倒出不会残留，易倒出。

[0016] 图4所示旧的易撕盖盖体内翻部7翻成圆状对比本实用新型倒出时，会有残留，残留的倒不出。

[0017] 如图1，图2所示一种易撕盖，所述的罐体3，和设置在罐体3顶部的盖体8；所述的盖体8上包括翻转边和设置在中部的拉片2，所述的拉片2边缘设置一拉手1；所述的盖体8与罐体3之间通过密封粘合方式连接，连接部位为粘合部4；所述的翻转边包括外翻部 5和内翻部6。

[0018] 上述的一种易撕盖，所述的粘合部4在盖体上8，所述的盖体8为铝箔盖体能更加好的密封罐体。所述的拉片2上设有拉手1方便拉动拉片2打开盖体8，在使用拉手1不容易划伤手指。所述的内翻部6包括水平面和斜面，水平面与斜面组成25度角，打开盖体8倒出罐内产品顺着斜面易倒出不会残留。所述的盖体8上内翻部6在盖体8内侧，所述的翻转边要翻转2次以上。

[0019] 上述的一种易撕盖，所述的易撕盖上盖体与罐体之间粘合的粘合部留的边缘宽度2.5-3mm，容易拉动拉片，倒出罐内产品。

[0020] 对于本领域技术人员而言，显然本实用新型不限于上述示范性实施例的细节，而且在不背离本实用新型的精神或基本特征的情况下，能够以其他的具体形式实现本实用新型。因此，无论从哪一点来看，均应将实施例看作是示范性的，而且是非限制性的，本实用新型的范围由所附权利要求而不是上述说明限定，因此旨在将落在权利要求的等同要件的含义和范围内的所有变化囊括在本实用新型内。不应将权利要求中的任何附图标记视为限制所涉及的权利要求。

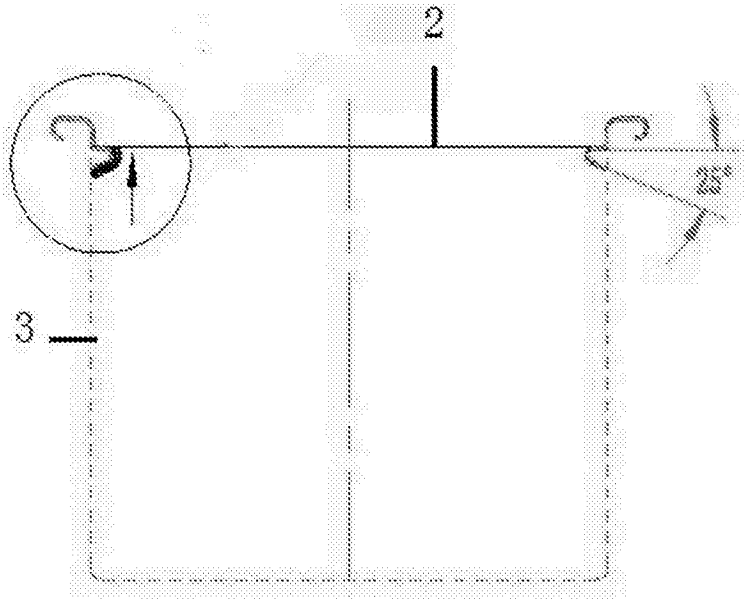

图1

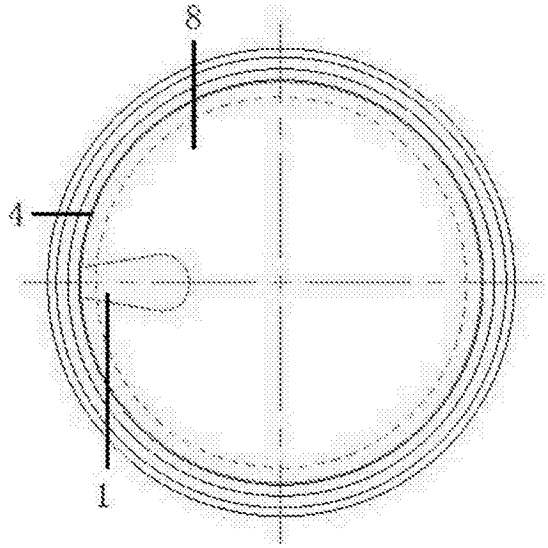

图2

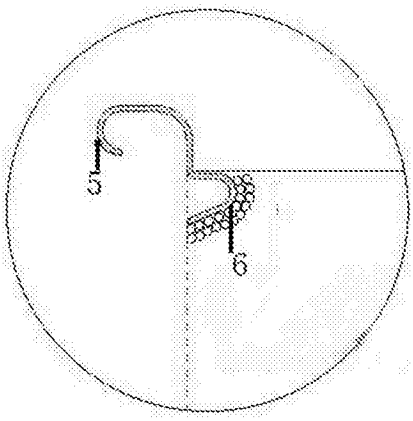

图3

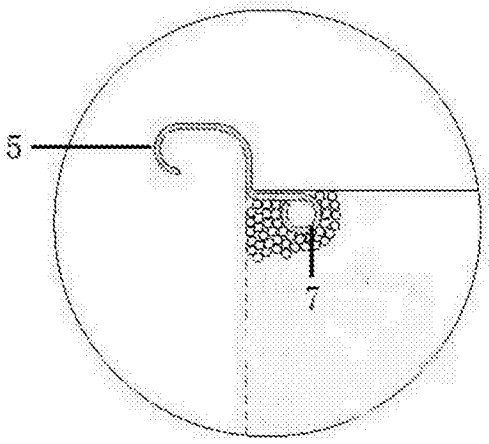

图4