(19) Οργανισμός Βιομηχανικής Ιδιοκτησίας (ΟΒΙ)

(21) Αριθμός αίτησης: **GR 20170100430**

(12) # ΔΙΠΛΩΜΑ ΕΥΡΕΣΙΤΕΧΝΙΑΣ (Β)

(41) Ημ/νία Δημοσιοποίησης: **22.03.2019**

(11) Αριθμός Χορήγησης: **1009567**

(22) Ημ/νία Κατάθεσης: **22.09.2017**

(51) Διεθνής Ταξινόμηση (Int. Cl.):
A01D 89/00 *(2018.01)*

(43) Ημ/νία Δημοσίευσης της Αίτησης:
09.05.2019 ΕΔΒΙ 3/2019

(45) Ημ/νία Δημοσίευσης της Χορήγησης:
25.09.2019 ΕΔΒΙ 8/2019

(71) Αρχικός (οί) Καταθέτης (ες):
ΔΟΥΛΓΕΡΗΣ ΓΕΩΡΓΙΟΣ ΚΩΝΣΤΑΝΤΙΝΟΥ; Σκούταρι Σερρών, 62100 ΣΕΡΡΕΣ (ΣΕΡΡΩΝ) - GR.

(72) Εφευρέτης (ες):
ΔΟΥΛΓΕΡΗΣ ΓΕΩΡΓΙΟΣ ΚΩΝΣΤΑΝΤΙΝΟΥ; , GR.

(73) Δικαιούχος (οι):
ΔΟΥΛΓΕΡΗΣ ΓΕΩΡΓΙΟΣ ΚΩΝΣΤΑΝΤΙΝΟΥ; Σκούταρι Σερρών, 62100 ΣΕΡΡΕΣ (ΣΕΡΡΩΝ) - GR.

(74) Πληρεξούσιος:
ΜΠΑΝΤΕΚΑ ΙΩΑΝΝΑ ΔΗΜΗΤΡΙΟΥ; Ασκληπιού 6-8, 10680 ΑΘΗΝΑ (ΑΤΤΙΚΗΣ).

(54) Τίτλος (Ελληνικά)
ΜΗΧΑΝΗΜΑ ΣΥΛΛΟΓΗΣ ΧΟΡΤΟΥ

(54) Τίτλος (Αγγλικά)
HAY-COLLECTING MACHINE

(57) Περίληψη
Η επινόηση αναφέρεται σε μηχάνημα συλλογής χόρτου, το οποίο τοποθετείται πίσω από χορτοδετικές μηχανές και το οποίο παραλαμβάνει τα εξερχόμενα χορτοδεμάτια (2), τα οποία καταλήγουν επί κεκλιμένης βάσης (4), ενεργοποιώντας τερματικό αισθητήρα (6) που θέτει σε λειτουργία υδραυλικού σύστημα κίνησης τροφοδοτούμενο από μπουκάλα (5) λαδιού. Η ενεργοποίηση του αισθητήρα (6) ανατρέπει τα χορτοδεμάτια (2) επί της βάσης (1) του μηχανήματος. Αυτά διατηρούνται στοιχισμένα σε αυτή, πιεζόμενα από την άνω πλευρά τους με πεπλατυσμένες απολήξεις (10) βραχιόνων (8) που βρίσκονται αναρτημένοι από μπράτσα (15). Το μηχάνημα διαθέτει κουπαστή (12) και βαλβίδα ανατροπής (17), ώστε να ανασηκώνεται το εμπρόσθιο μέρος της βάσης (1) και να εναποθέτει τα ομαδοποιημένα χορτοδεμάτια (2) στο έδαφος.

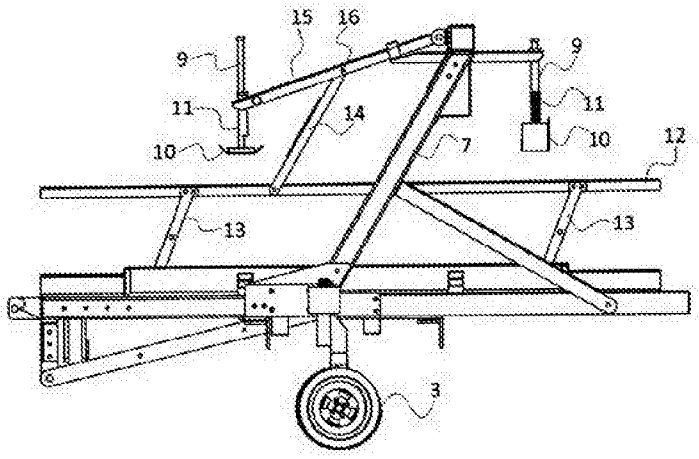

GR 20170100430 GR 1009567