[19] 中华人民共和国国家知识产权局

[51] Int. Cl.
A47C 3/04 (2006.01)
A47C 3/18 (2006.01)
A47C 4/34 (2006.01)

[12] 实用新型专利说明书

专利号 ZL 200820017311.9

[45] 授权公告日 2009 年 2 月 18 日

[11] 授权公告号 CN 201194661Y

[22] 申请日 2008.1.30
[21] 申请号 200820017311.9
[73] 专利权人 李宝财
地址 266300 山东省胶州市洋河镇李家屯村 70 号
[72] 发明人 李宝财
权利要求书 1 页 说明书 3 页 附图 2 页

[54] 实用新型名称

一种便携式椅子

[57] 摘要

本实用新型涉及一种便携式椅子，包括椅子靠背、椅子坐面、扶手和椅子腿，所述椅子靠背底部设有可向所述椅子坐面转动且能使所述椅子靠背与椅子坐面靠拢的转轴，所述椅子坐面的左、右侧面上分别固定设有与所述转轴连接的侧轴，所述扶手的一端与所述椅子坐面的侧轴转动连接，另一端与所述椅子靠背可拆卸连接；所述椅子腿分别设有椅子腿弯折装置，通过将其外形进行旋转和弯折等手段，使椅子的外形转变成比较方便携带的状态，增多了椅子在室外的使用几率，这样人们在室外活动后或乘凉时，就可以很容易的将椅子带出来，供人们使用和休息。

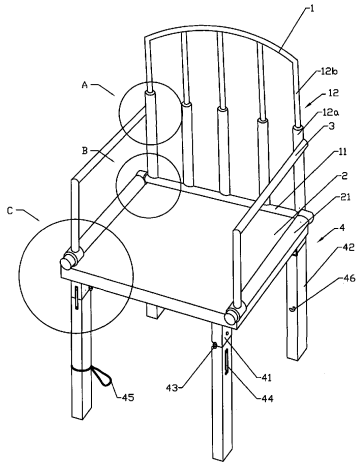

1、一种便携式椅子，包括椅子靠背（1）、椅子坐面（2）、扶手（3）和椅子腿（4），其特征在于：所述椅子靠背（1）底部设有可向所述椅子坐面（2）转动且能使所述椅子靠背（1）与椅子坐面（2）靠拢的转轴（11），所述椅子坐面（2）的左、右侧面上分别固定设有与所述转轴（11）连接的侧轴（21），所述扶手（3）的一端与所述椅子坐面（2）的侧轴（21）转动连接，另一端与所述椅子靠背（1）可拆卸连接；所述椅子腿（4）分别设有椅子腿弯折装置。

2、根据权利要求 1 所述的一种便携式椅子，其特征在于：所述转轴（1）的转动角度小于等于 100° 。

3、根据权利要求 1 所述的一种便携式椅子，其特征在于：所述椅子靠背（1）均匀安装有若干靠背支撑杆（12），所述靠背支撑杆（12）分为与所述转轴固定链接的下支撑杆（12a）和可插入所述下支撑杆（12a）内的上支撑杆（12b）。

4、根据权利要求 1 所述的一种便携式椅子，其特征在于：所述椅子腿弯折装置包括与所述椅子坐面（2）的底面固定连接的固定腿（41）和只向一侧弯折的活动腿（42），所述固定腿（41）与所述活动腿（42）之间设有弯折转轴（43），以及在所述活动腿（42）打开时固定所述固定腿（41）与活动腿（42）的固定板（44）。

5、根据权利要求 4 所述的一种便携式椅子，其特征在于：所述活动腿（42）的弯折方向为沿椅子坐面（2）的四周顺次弯折。

6、根据权利要求 4 所述的一种便携式椅子，其特征在于：所述活动腿（42）上设有便于携带椅身的绳子（45）和小钩（46）。

一种便携式椅子

技术领域

本实用新型涉及一种方便携带的椅子。

背景技术

椅子是我们生活中不可或缺的用具，无论是在家里还是在办公室，都离不开椅子，但是椅子多数是在室内用的，很少把它拿到室外，因为椅子的体积较大而且外形不方便携带，不易较长距离的搬运，所以在日常生活中，我们很少看见有人带把椅子出来使用。由于坐椅子使人感觉比较舒适，特别是在运动过后或夏天出来乘凉等，坐椅子可以使人休息充分，感觉舒适，故解决椅子的携带方便是一个应解决的问题。

发明内容

本实用新型的目的是提供一种方便携带的便携式椅子。

为实现上述目的，本实用新型采用以下技术方案：

本实用新型所述的一种便携式椅子，包括椅子靠背、椅子坐面、扶手和椅子腿，所述椅子靠背底部设有可向所述椅子坐面转动且能使所述椅子靠背与椅子坐面靠拢的转轴，所述椅子坐面的左、右侧面上分别固定设有与所述转轴连接的侧轴，所述扶手的一端与所述椅子坐面的侧轴转动连接，另一端与所述椅子靠背可拆卸连接；所述椅子腿分别设有椅子腿弯折装置。

作为一种改进，所述转轴的转动角度小于等于100°。

作为一种进一步的改进，所述椅子靠背均匀安装有若干靠背支撑杆，所述靠背支撑杆分为与所述转轴固定链接的下支撑杆和可插入所述下支撑杆内的上支撑杆。

作为一种进一步的改进，所述椅子腿弯折装置包括与所述椅子坐面的底面固定连接的固定腿和只向一侧弯折的活动腿，所述固定腿与所述活动腿之间设有弯折转轴，以及在所述活动腿打开时固定所述固

定腿与活动腿的固定板。

作为一种进一步的改进，所述活动腿的弯折方向为沿椅子坐面的四周顺次弯折。

由于采用了上述技术方案，便携式椅子，通过将其外形进行旋转和弯折等手段，使椅子的外形转变成比较方便携带的状态，增多了椅子在室外的使用几率，这样人们在室外活动后或乘凉时，就可以很容易的将椅子带出来，供人们使用和休息。

附图说明

图 1 为本实用新型一种实施例的结构示意图。

图 2 为图 1 中 A 处的放大图；

图 3 为图 1 中扶手与椅子靠背拆开时的示意图；

图 4 为图 1 中 B 处的放大图；

图 5 为图 1 中 C 处的放大图；

图 6 为图 1 中椅子腿的结构示意图。

具体实施方式

下面结合附图和具体实施方式对本实用新型作进一步的描述。

一种便携式椅子，包括椅子靠背 1、椅子坐面 2、扶手 3 和椅子腿 4，所述椅子靠背 1 底部设有可向所述椅子坐面 2 转动且能使所述椅子靠背 1 与椅子坐面 2 靠拢的转轴 11，因为椅子靠背 1 与所述椅子坐面 2 的夹角一般是在 95° 至 100° 之间，所以所述转轴 11 的转动角度小于等于 100°，当然 100° 并非就一定是上限，可以根据需要变大或缩小角度，但总体应在 100° 之间。

所述椅子坐面 2 的左、右侧面上分别固定设有与所述转轴 11 连接的侧轴 21，所述扶手 3 的一端与所述椅子坐面 2 的侧轴 21 转动连接，即所述扶手在另一端不固定的时候，扶手是可以沿所述侧轴 21 径向转动的，所述扶手 3 的另一端与所述椅子靠背 1 可拆卸连接，所谓的开拆卸连接就是当椅子打开时扶手 3 的此端可插在或夹在椅子靠背 1 的侧面上，当椅子呈携带状态时，扶手 3 的此端可以拆下来，但与所述侧轴连接的部位可始终在侧轴 21 上。

为了方便携带，所述椅子腿 4 分别设有椅子腿弯折装置，所述椅子腿弯折装置包括与所述椅子坐面 2 的底面固定连接的固定腿 41 和

只向一侧弯折的活动腿 42，所述固定腿 41 与所述活动腿 42 之间设有弯折转轴 43，以及在所述活动腿 42 打开时固定所述固定腿 41 与活动腿 42 的固定板 44，打开时所述椅子腿 3 需要用固定板 44 将活动腿 42 与固定腿 41 固定，所述固定板 44 可沿活动腿 42 上的固定点旋转，为了使椅子的携带状态更加紧凑，所述固定腿 41 的高度应当为弯折转轴 43 到椅子腿弯折面的厚度，由于所述活动腿 42 只向单侧弯折，故所述活动腿 42 的弯折方向为沿椅子坐面 2 的四周顺次弯折。为了方便携带，在相应的所述活动腿 42 上设有便于携带椅身的绳子 45 和小钩 46。

所述椅子靠背 1 均匀安装有若干靠背支撑杆 12，由于椅子靠背 1 的体积较大，其长度一般都大于所述椅子坐面 2 的长度，故所述靠背支撑杆 12 分为与所述转轴 11 固定链接的下支撑杆 12a 和可插入所述下支撑杆 12a 内的上支撑杆 12b，即所述上支撑杆 12b 可插入下支撑杆 12a 内或从下支撑杆 12a 内抽出。

将椅子转变成携带状态的过程是：先将所述上支撑杆 12b 可插入下支撑杆 12a 内，将扶手 3 的可拆卸一端从所述椅子靠背 1 上拆下，并将两扶手 3 分别向椅子坐面转动贴至椅子坐面 2 上，将所述椅子靠背 1 向所述椅子坐面 2 转动并贴至椅子坐面 2 上，然后打开固定板 44，将所述活动腿 42 顺次弯折，贴至椅子坐面 2 的下表面，这时整个椅子都紧贴在所述椅子坐面 2 上，然后将绳子 45 挂在所述小钩 46 上便完成椅子的变形，此时，椅子的所占空间大大减小，实现方便携带的目的。

在使用时，打开的过程与上面的正好相反。

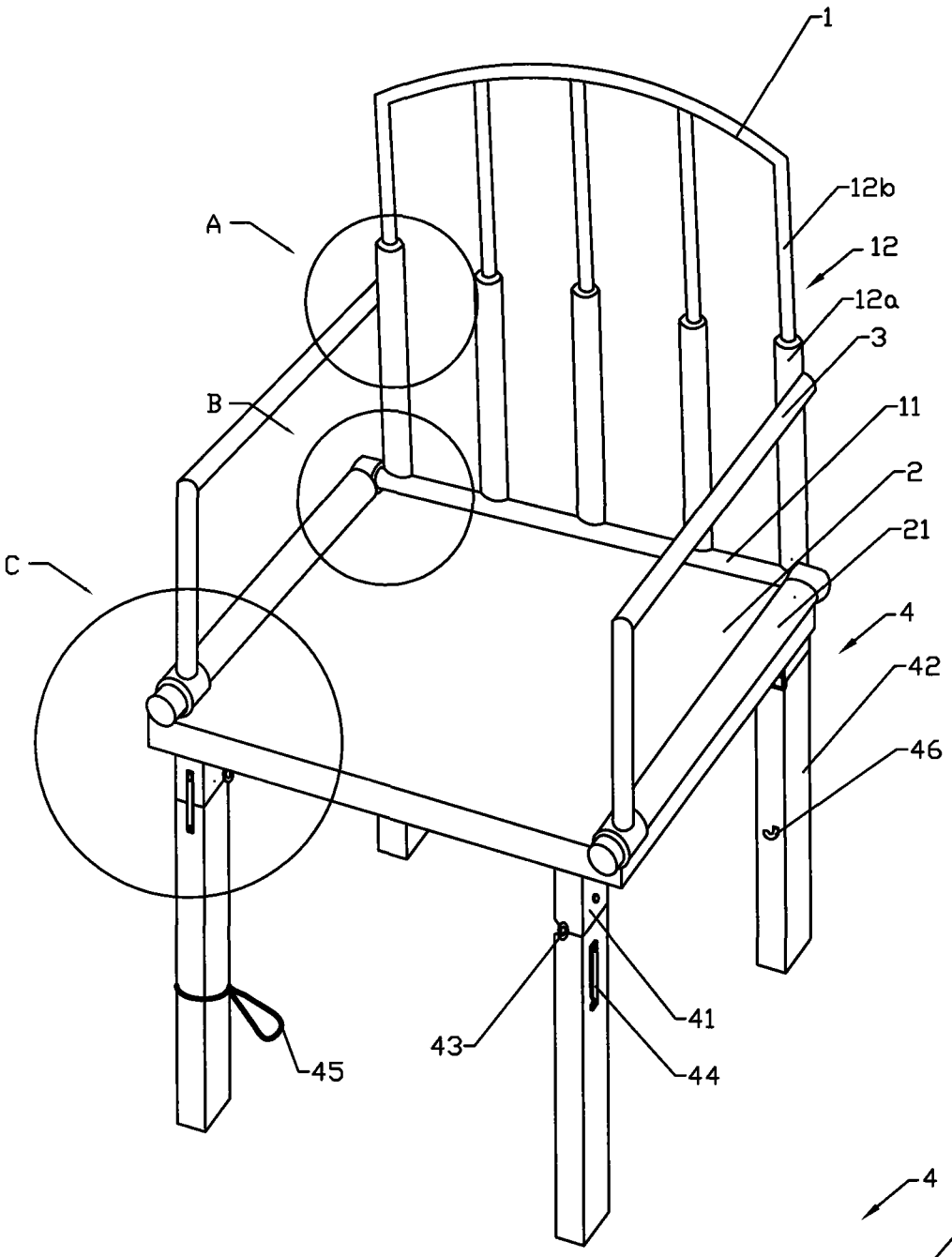

图 1

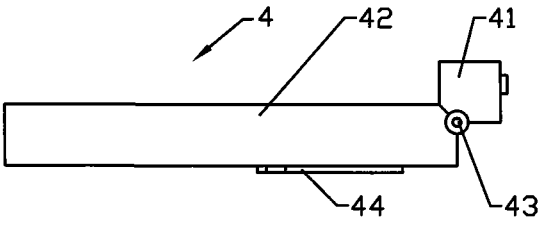

图 6

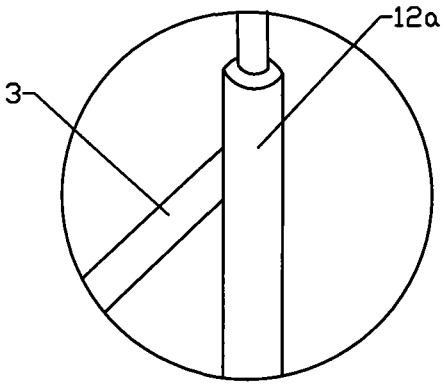

图 2

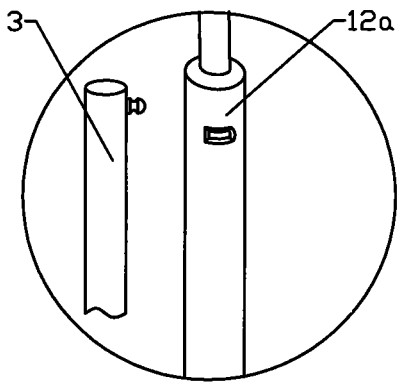

图 3

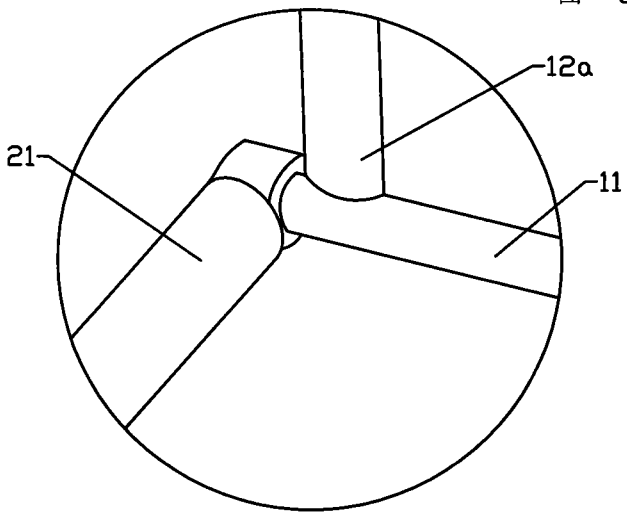

图 4

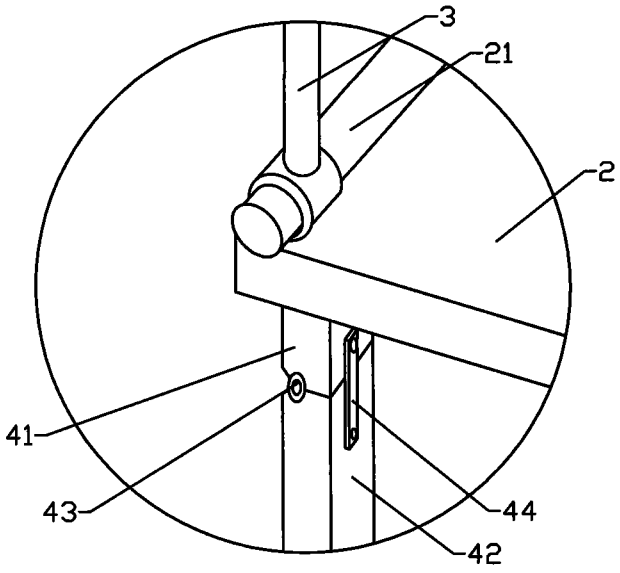

图 5