(19)中华人民共和国国家知识产权局

(12)实用新型专利

(10)授权公告号 CN 205277239 U
(45)授权公告日 2016.06.01

(21)申请号 201521021278.3

(22)申请日 2015.12.08

(73)专利权人 新合耀银山铝业(天津)有限公司
地址 300381 天津市西青区李七庄街辛院村南

(72)发明人 陈亮

(51)Int.Cl.
E06B 7/16(2006.01)
E06B 1/32(2006.01)
E06B 3/08(2006.01)

权利要求书1页 说明书2页 附图1页

(54)实用新型名称

一种多层密封结构的铝包木内开窗

(57)摘要

一种多层密封结构的铝包木内开窗，包括窗框及与其配合的框扇，所述窗框包括窗框木型材及固定于窗框木型材外侧的窗框铝型材，所述框扇包括窗框铝型材贴合的框扇铝型材，固定于框扇铝型材内侧且与窗框木型材贴合的框扇木型材及设于框扇木型材与框扇铝型材之间的玻璃安装槽，由于设置了内侧木框密封条、中部木框密封条、底部密封条及铝型材密封条，各密封条相互配合且其密封面不在同一平面，保证了密封效果，有效应对复杂天气情况。

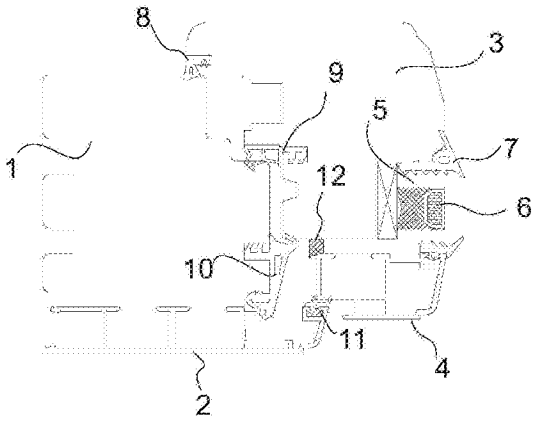

CN 205277239 U

1.一种多层密封结构的铝包木内开窗，其特征在于，包括窗框及与其配合的框扇，所述窗框包括窗框木型材及固定于窗框木型材外侧的窗框铝型材，所述框扇包括窗框铝型材贴合的框扇铝型材，固定于框扇铝型材内侧且与窗框木型材贴合的框扇木型材及设于框扇木型材与框扇铝型材之间的玻璃安装槽，所述框扇铝型材与框扇木型材之间设有连接胶条，所述玻璃安装槽两侧设有玻璃密封条，玻璃安装槽底部设有干燥剂层，所述框扇木型材与窗框木型材靠近室内侧的贴合处设有内侧木框密封条，所述内侧木框密封条设有卡翼，卡翼卡接于框扇木型材的安装槽内，框扇木型材与窗框木型材中部贴合处设有中部木框密封条，所述中部木框密封条设有卡翼，卡翼卡接于框扇木型材的安装槽内，所述窗框铝型材与框扇木型材之间设有底部密封条，所述底部密封条设有两条卡翼，其中一条卡翼卡接于窗框木型材的安装槽内，另一条卡翼安装于窗框木型材与窗框铝型材之间空隙形成的安装槽内，底部密封条的密封部与框扇木型材接触，框扇铝型材与框扇木型材之间设有铝型材密封条，所述铝型材密封条设有卡翼，卡翼卡接于窗框铝型材边缘设置的安装槽内。

一种多层密封结构的铝包木内开窗

技术领域

[0001] 本实用新型涉及门窗领域，尤其涉及一种多层密封结构的铝包木内开窗。

背景技术

[0002] 门窗是所有建筑物的必备组件之一，依据门窗材质和功用，大致可以分为以下几类：木门窗、钢门窗、旋转门防盗门、自动门、塑料门窗、旋转门、铁花门窗、塑钢门窗、不锈钢门窗、铝合金门窗、玻璃钢门窗。密封胶条在塑钢门窗和断桥铝门窗及木门窗中起到了防水、密封及节能的重要作用，隔音、防尘、防冻、保暖。它必须具有很强的拉伸强度，良好的弹性，还需要比较好的耐温性和耐老化性。为了保证胶条与型材的紧固，胶条的断面结构尺寸必须与塑钢门窗型材匹配。密封胶条一般用于平开门窗、悬窗上、折叠门窗。主要作用为防尘、防虫、防水、隔音、密封等。但现有门窗的密封胶条密封结构密封效果一般，无法有效应对复杂天气情况。

实用新型内容

[0003] 本实用新型所要解决的技术问题是克服现有技术中存在的不足，提供一种密封效果良好的多层密封结构的铝包木内开窗

[0004] 本实用新型是通过以下技术方案予以实现：

[0005] 一种多层密封结构的铝包木内开窗，包括窗框及与其配合的框扇，所述窗框包括窗框木型材及固定于窗框木型材外侧的窗框铝型材，所述框扇包括窗框铝型材贴合的框扇铝型材，固定于框扇铝型材内侧且与窗框木型材贴合的框扇木型材及设于框扇木型材与框扇铝型材之间的玻璃安装槽，所述框扇铝型材与框扇木型材之间设有连接胶条，所述玻璃安装槽两侧设有玻璃密封条，玻璃安装槽底部设有干燥剂层，所述框扇木型材与窗框木型材靠近室内侧的贴合处设有内侧木框密封条，所述内侧木框密封条设有卡翼，卡翼卡接于框扇木型材的安装槽内，框扇木型材与窗框木型材中部贴合处设有中部木框密封条，所述中部木框密封条设有卡翼，卡翼卡接于框扇木型材的安装槽内，所述窗框铝型材与框扇木型材之间设有底部密封条，所述底部密封条设有两条卡翼，其中一条卡翼卡接于窗框木型材的安装槽内，另一条卡翼安装于窗框木型材与窗框铝型材之间空隙形成的安装槽内，底部密封条的密封部与框扇木型材接触，框扇铝型材与框扇木型材之间设有铝型材密封条，所述铝型材密封条设有卡翼，卡翼卡接于窗框铝型材边缘设置的安装槽内。

[0006] 本实用新型的有益效果是：

[0007] 由于设置了内侧木框密封条、中部木框密封条、底部密封条及铝型材密封条，各密封条相互配合且其密封面不在同一平面，保证了密封效果，有效应对复杂天气情况。

附图说明

[0008] 图1是本实用新型的截面结构示意图。

[0009] 图中：1.窗框木型材，2.窗框铝型材，3.框扇木型材，4.框扇铝型材，5.玻璃安装

槽,6.干燥剂层,7.玻璃密封条,8.内侧木框密封条,9.中部木框密封条,10.底部密封条,11.铝型材密封条,12.铝型材密封条。

具体实施方式

[0010] 为了使本技术领域的技术人员更好地理解本实用新型的技术方案,下面结合附图和最佳实施例对本实用新型作进一步的详细说明。

[0011] 如图所示,本实用新型包括窗框及与其配合的框扇,所述窗框包括窗框木型材1及固定于窗框木型材外侧的窗框铝型材2,所述框扇包括窗框铝型材贴合的框扇铝型材4,固定于框扇铝型材内侧且与窗框木型材贴合的框扇木型材3及设于框扇木型材与框扇铝型材之间的玻璃安装槽5,所述框扇铝型材与框扇木型材之间设有连接胶条12,所述玻璃安装槽两侧设有玻璃密封条7,玻璃安装槽底部设有干燥剂层6,所述框扇木型材与窗框木型材靠近室内侧的贴合处设有内侧木框密封条8,所述内侧木框密封条设有卡翼,卡翼卡接于框扇木型材的安装槽内,框扇木型材与窗框木型材中部贴合处设有中部木框密封条9,所述中部木框密封条设有卡翼,卡翼卡接于框扇木型材的安装槽内,所述窗框铝型材与框扇木型材之间设有底部密封条10,所述底部密封条设有两条卡翼,其中一条卡翼卡接于窗框木型材的安装槽内,另一条卡翼安装于窗框木型材与窗框铝型材之间空隙形成的安装槽内,底部密封条的密封部与框扇木型材接触,框扇铝型材与框扇木型材之间设有铝型材密封条11,所述铝型材密封条设有卡翼,卡翼卡接于窗框铝型材边缘设置的安装槽内。

[0012] 内侧木框密封条设于框扇木型材与窗框木型材靠近室内侧的贴合处卡翼,与框扇木型材的安装槽配合使内侧木框密封条安装稳固,保证框扇木型材与窗框木型材之间的密封性能良好;

[0013] 窗框铝型材与框扇木型材之间设有底部密封条,底部密封条设有的两条卡翼,配合窗框木型材的安装槽及窗框木型材与窗框铝型材之间空隙形成的安装槽,使得底部密封条安装稳固,且保证窗框铝型材与框扇木型材之间的密封性能良好;

[0014] 框扇铝型材与框扇木型材之间设有铝型材密封条,铝型材密封条设有的卡翼配合窗框铝型材边缘的安装槽,保证框扇铝型材与框扇木型材之间的密封性能良好;

[0015] 由于设置了内侧木框密封条、中部木框密封条、底部密封条及铝型材密封条,各密封条相互配合且其密封面不在同一平面,保证了密封效果,有效应对复杂天气情况。

[0016] 以上所述仅是本实用新型的优选实施方式,应当指出,对于本技术领域的普通技术人员来说,在不脱离本实用新型原理的前提下,还可以做出若干改进和润饰,这些改进和润饰也应视为本实用新型的保护范围。

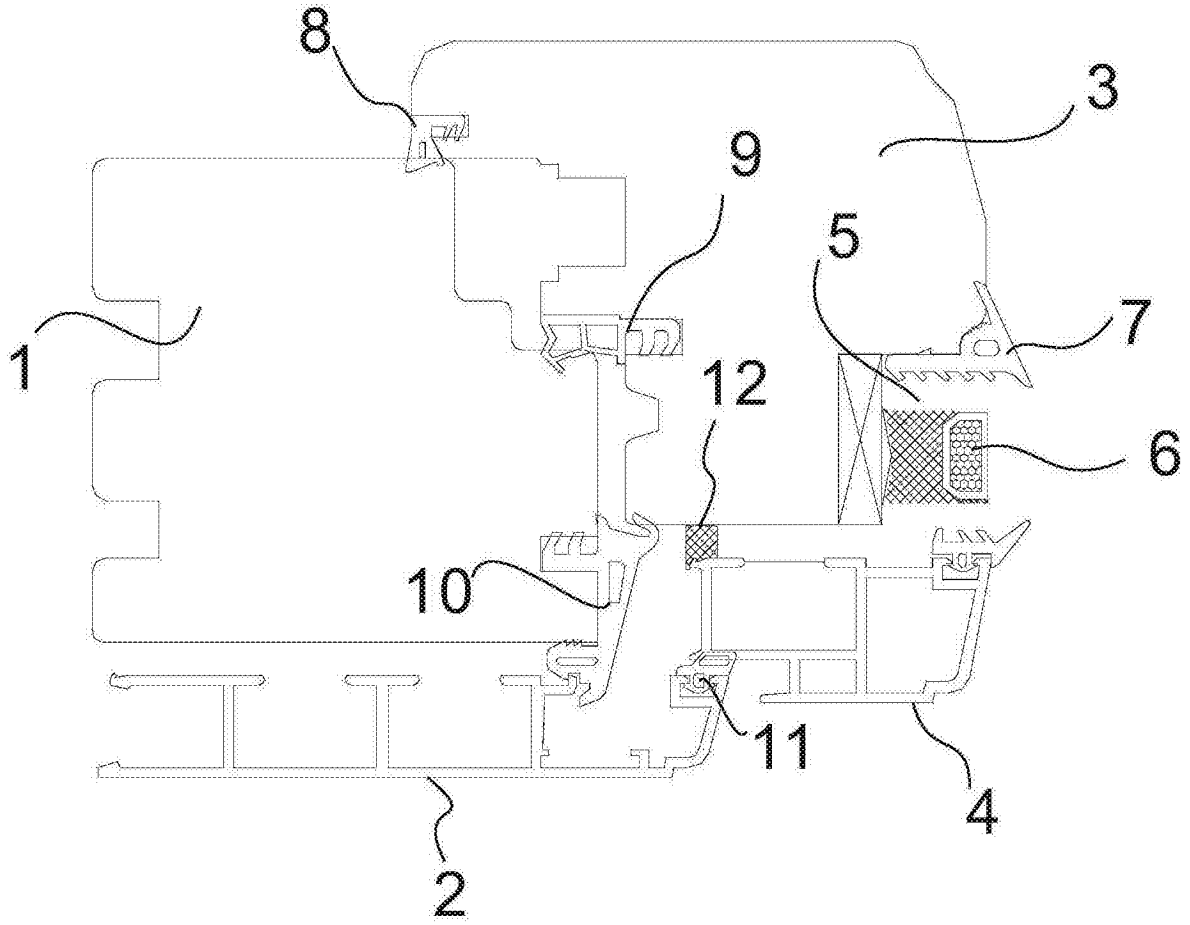

图1