(19)中华人民共和国国家知识产权局

(12)实用新型专利

(10)授权公告号 CN 212908899 U
(45)授权公告日 2021.04.06

(21)申请号 202021997604.5

(22)申请日 2020.09.14

(73)专利权人 张秀茹
地址 161400 黑龙江省黑河市嫩江市项目谋划生成研究中心
专利权人 刘晓迪 刘丽丽

(72)发明人 张秀茹 刘晓迪 刘丽丽

(74)专利代理机构 哈尔滨市邦杰专利代理事务所(普通合伙) 23212
代理人 王锐

(51)Int.Cl.
H02G 3/32(2006.01)
H02G 3/03(2006.01)

权利要求书1页 说明书2页 附图3页

(54)实用新型名称

一种电子信息工程用机房布线结构

(57)摘要

一种电子信息工程用机房布线结构，包括安装板、底座、螺栓、布线盒、旋转螺栓、定位套筒、定位板、推动块、上紧固环、下紧固环，所述螺栓依次连接底座与安装板，底座上部连接布线盒，布线盒上部连接定位套筒，布线盒内部安装定位板，定位板在定位套筒两侧对称设置，推动块安装在对称的定位板之间，定位板内侧具有滑道，推动块外侧具有滑块，滑块在推动块两侧对称设置，滑块与滑道相适应，滑块在滑道内滑动，推动块内部具有螺纹孔，旋转螺栓穿过定位套筒连接螺纹孔，推动块上部连接一号推板。

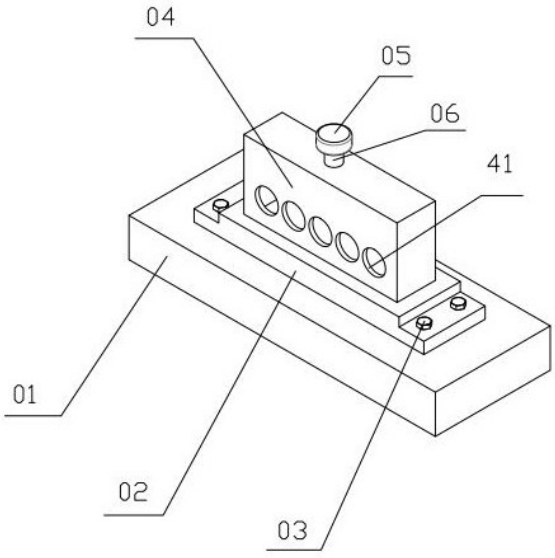

CN 212908899 U

1.一种电子信息工程用机房布线结构,其特征是:包括安装板、底座、螺栓、布线盒、旋转螺栓、定位套筒、定位板、推动块、上紧固环、下紧固环,所述螺栓依次连接底座与安装板,底座上部连接布线盒,布线盒上部连接定位套筒,布线盒内部安装定位板,定位板在定位套筒两侧对称设置,推动块安装在对称的定位板之间,定位板内侧具有滑道,推动块外侧具有滑块,滑块在推动块两侧对称设置,滑块与滑道相适应,滑块在滑道内滑动,推动块内部具有螺纹孔,旋转螺栓穿过定位套筒连接螺纹孔,推动块上部连接一号推板,一号推板连接套管,弹簧一端连接套管,弹簧另一端连接插杆,插杆插入套管内,插杆在套管内滑动,插杆下部连接二号推板,上紧固环内侧具有多个一号凸起,上紧固环左右侧分别连接上连接柱一端,上连接柱另一端连接二号推板,下紧固环内侧具有多个二号凸起,下紧固环左右两侧分别连接下连接柱一端,下连接柱另一端连接布线盒。

2.根据权利要求1所述的一种电子信息工程用机房布线结构,其特征是:所述布线盒两侧具有多个穿线孔,电线依次穿过穿线孔、上紧固环与下紧固环组成的紧固环。

一种电子信息工程用机房布线结构

技术领域

[0001] 本实用新型涉及机房布线领域，尤其涉及一种电子信息工程用机房布线结构。

背景技术

[0002] 在电子信息工程用机房中，布线是重要的一个环节，但在现有机房布线结中，电线与电线之间紧密接触，为了方便管理将多根线缆同时绑在一起，这样当线缆工作时散发热量，时间久了容易引起安全隐患。

实用新型内容

[0003] 本实用新型针对现有技术存在的上述不足，提供一种结构合理、稳定的一种电子信息工程用机房布线结构。

[0004] 本实用新型的目的是通过以下技术方案来实现：

[0005] 一种电子信息工程用机房布线结构，包括安装板、底座、螺栓、布线盒、旋转螺栓、定位套筒、定位板、推动块、上紧固环、下紧固环，所述螺栓依次连接底座与安装板，底座上部连接布线盒，布线盒上部连接定位套筒，布线盒内部安装定位板，定位板在定位套筒两侧对称设置，推动块安装在对称的定位板之间，定位板内侧具有滑道，推动块外侧具有滑块，滑块在推动块两侧对称设置，滑块与滑道相适应，滑块在滑道内滑动，推动块内部具有螺纹孔，旋转螺栓穿过定位套筒连接螺纹孔，推动块上部连接一号推板，一号推板连接套管，弹簧一端连接套管，弹簧另一端连接插杆，插杆插入套管内，插杆在套管内滑动，插杆下部连接二号推板，上紧固环内侧具有多个一号凸起，上紧固环左右侧分别连接上连接柱一端，上连接柱另一端连接二号推板，下紧固环内侧具有多个二号凸起，下紧固环左右两侧分别连接下连接柱一端，下连接柱另一端连接布线盒。

[0006] 所述布线盒两侧具有多个穿线孔，电线依次穿过穿线孔、上紧固环与下紧固环组成的紧固环。

[0007] 有益效果：

[0008] 螺栓依次连接底座与安装板，起到方便安装和拆卸的作用，布线盒上部连接定位套筒，旋转螺栓穿过定位套筒连接螺纹孔，定位套筒起到定位旋转螺栓的作用，当电线依次穿过穿线孔、上紧固环与下紧固环组成的紧固环内时，旋转旋转螺栓，推动块向前运动，推动块安装在对称的定位板之间，滑块在滑道内滑动，定位板、滑道、滑块之间的配合起到定位推动块的作用，防止转动旋转螺栓时推动块转动，推动块推动一号推板，使上紧固环与下紧固环间距离变小，弹簧被压缩，插杆在套管内滑动，电线被夹紧，上紧固环左右侧分别连接上连接柱一端，上连接柱起到固定上紧固环的作用，下紧固环左右两侧分别连接下连接柱一端，下连接柱起到固定下紧固环的作用，一号凸起与二号凸起起到防滑作用，防止电线滑动，此装置结构合理稳定，使安装后电线与电线之间留有缝隙，且有序的排布，有效的防止了由于多个电线绑在一起造成的安全隐患。

附图说明

[0009] 图1为本实用新型所述的一种电子信息工程用机房布线结构轴测图。

[0010] 图2为本实用新型所述的一种电子信息工程用机房布线结构布线盒内部剖视图。

[0011] 图3为本实用新型所述的图2局部放大图。

[0012] 图4为本实用新型所述的一种电子信息工程用机房布线结构定位板与推动块剖视图。

具体实施方式

[0013] 下面根据附图和实施例对本实用新型作进一步详细说明：

[0014] 一种电子信息工程用机房布线结构，包括安装板01、底座02、螺栓03、布线盒04、旋转螺栓05、定位套筒06、定位板07、推动块08、上紧固环15、下紧固环17，所述螺栓03依次连接底座02与安装板01，底座02上部连接布线盒04，布线盒04上部连接定位套筒06，布线盒04内部安装定位板07，定位板07在定位套筒06两侧对称设置，推动块08安装在对称的定位板07之间，定位板07内侧具有滑道71，推动块08外侧具有滑块81，滑块81在推动块08两侧对称设置，滑块81与滑道71相适应，滑块81在滑道71内滑动，推动块08内部具有螺纹孔82，旋转螺栓05穿过定位套筒06连接螺纹孔82，推动块08上部连接一号推板09，一号推板09连接套管12，弹簧13一端连接套管12，弹簧13另一端连接插杆11，插杆11插入套管12内，插杆11在套管12内滑动，插杆11下部连接二号推板10，上紧固环15内侧具有多个一号凸起16，上紧固环15左右侧分别连接上连接柱14一端，上连接柱14另一端连接二号推板10，下紧固环17内侧具有多个二号凸起19，下紧固环17左右两侧分别连接下连接柱18一端，下连接柱18另一端连接布线盒04。

[0015] 所述布线盒04两侧具有多个穿线孔41，电线依次穿过穿线孔41、上紧固环15与下紧固环17组成的紧固环。

[0016] 螺栓03依次连接底座02与安装板01，起到方便安装和拆卸的作用，布线盒04上部连接定位套筒06，旋转螺栓05穿过定位套筒06连接螺纹孔82，定位套筒06起到定位旋转螺栓05的作用，当电线依次穿过穿线孔41、上紧固环15与下紧固环17组成的紧固环内时，旋转旋转螺栓05，推动块08向前运动，推动块08安装在对称的定位板07之间，滑块81在滑道71内滑动，定位板07、滑道71、滑块81之间的配合起到定位推动块08的作用，防止转动旋转螺栓05时推动块08转动，推动块08推动一号推板09，使上紧固环15与下紧固环17间距离变小，弹簧13被压缩，插杆11在套管12内滑动，电线被夹紧，上紧固环15左右侧分别连接上连接柱14一端，上连接柱14起到固定上紧固环15的作用，下紧固环17左右两侧分别连接下连接柱18一端，下连接柱18起到固定下紧固环17的作用，一号凸起16与二号凸起19起到防滑作用，防止电线滑动，此装置结构合理稳定，使安装后电线与电线之间留有缝隙，且有序的排布，有效的防止了由于多个电线绑在一起造成的安全隐患。

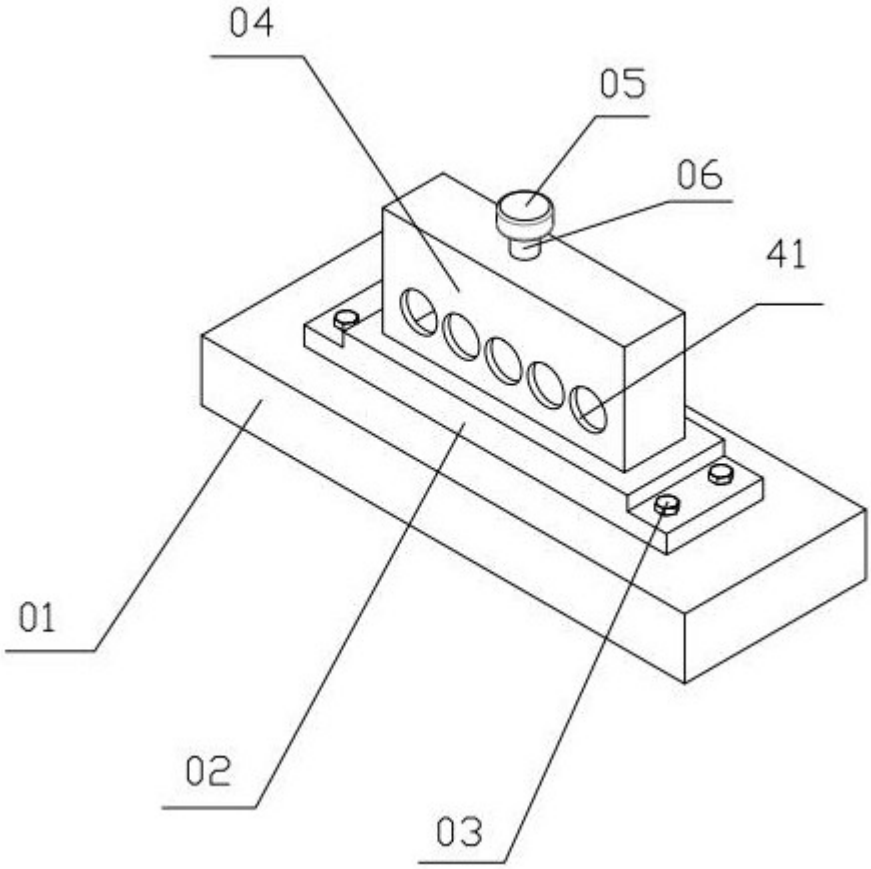

图1

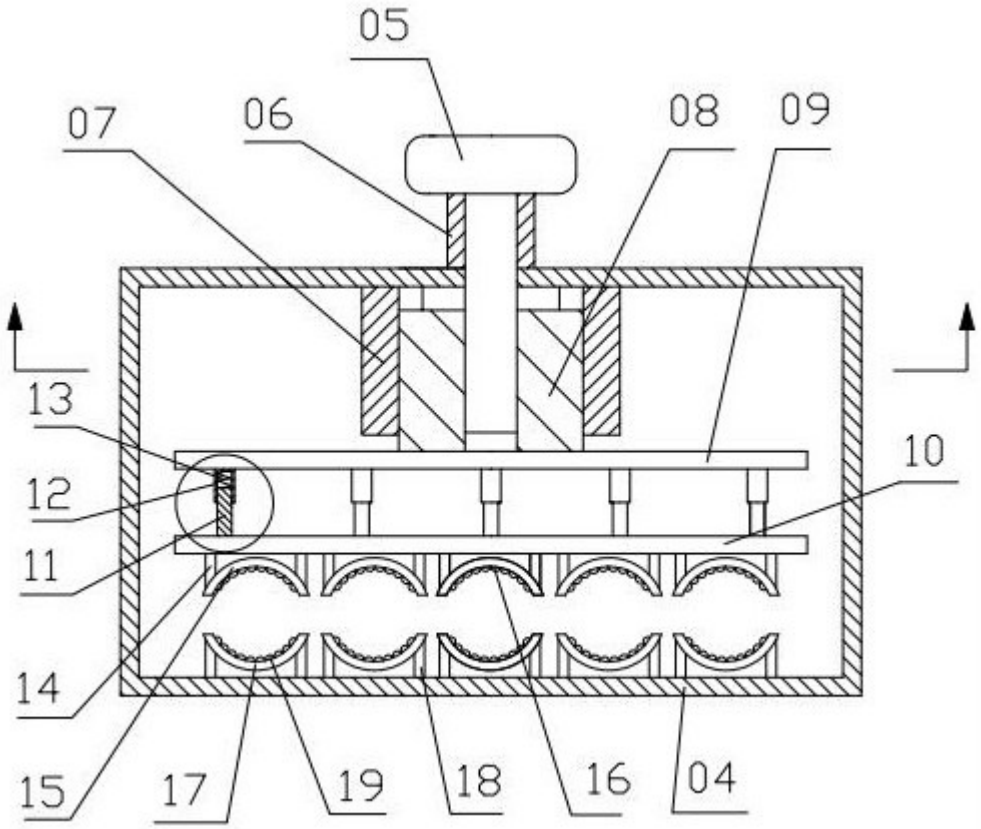

图2

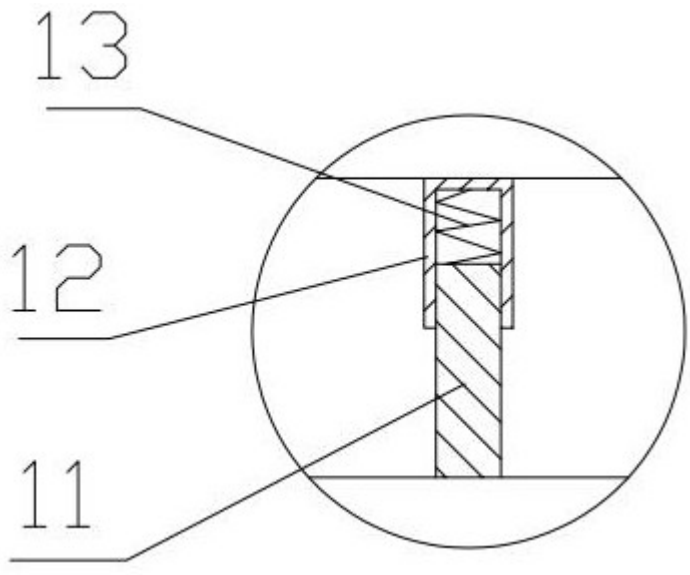

图3

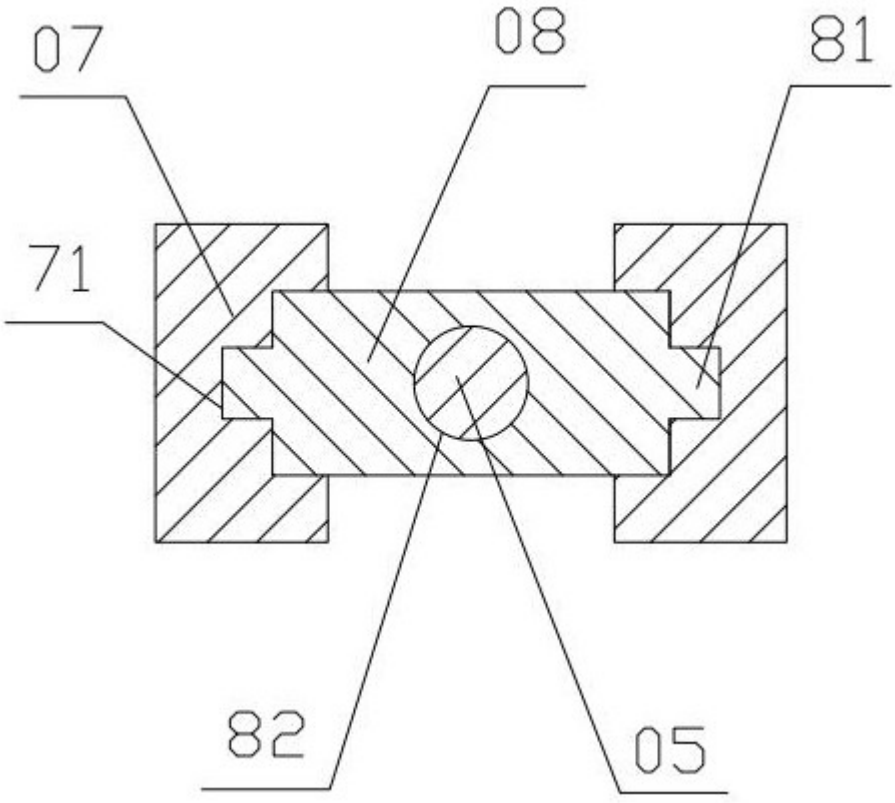

图4