(19)中华人民共和国国家知识产权局

(12)实用新型专利

(10)授权公告号 CN 205231683 U
(45)授权公告日 2016.05.11

(21)申请号 201520908787.1

(22)申请日 2015.11.15

(73)专利权人 重庆南瑞博瑞变压器有限公司
地址 408102 重庆市涪陵区李渡街道办事处马鞍聚龙大道190号中小型变压器厂房

(72)发明人 张广明

(74)专利代理机构 重庆创新专利商标代理有限公司 50125
代理人 付继德

(51)Int.Cl.
H02G 13/00(2006.01)

(ESM)同样的发明创造已同日申请发明专利

权利要求书1页 说明书2页 附图2页

(54)实用新型名称

一种户外配电器的避雷装置安装结构

(57)摘要

本实用新型公开了一种户外配电器的避雷装置安装结构，包括支座，所述支座的上端面避雷装置，所述支座的下端面通过连接装置安装于配电器的上端面，所述绝缘块的上侧和下侧均留有T形槽，且T形槽的槽口位于绝缘块的侧壁，所述绝缘块通过螺栓穿插通孔配合螺母与L形支架固定连接，所述支座的下端面设有防雨罩，所述防雨罩位于连接装置的外侧。该连接装置采用绝缘块和T形槽的结构，使避雷装置和配电器之间处于绝缘状态，当避雷装置遭受雷击后，强大的电流不会传导到配电器上，导致配电器受损，避免为用户带来经济损失，采用防雨罩的结构，避免雨水浸湿连接装置，导致避雷装置与配电器连接成导体，从而发生雷击的事故。

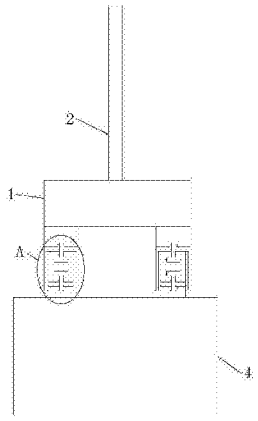

CN 205231683 U

1.一种户外配电器的避雷装置安装结构，包括支座(1)，所述支座(1)的上端面避雷装置(2)，所述避雷装置(2)通过导线连接于地下，所述支座(1)的下端面通过连接装置(3)安装于配电器(4)的上端面，其特征在于：所述连接装置(3)包括绝缘块(31)，所述绝缘块(31)的上侧和下侧均留有T形槽(32)，且T形槽(32)的槽口位于绝缘块(31)的侧壁，所述T形槽(32)的槽内安装有螺栓(33)，所述支座(1)的下端面和配电器(4)的上端面均焊接有L形支架(34)，所述L形支架(34)的外侧设有对应螺栓(33)的通孔(35)，所述绝缘块(31)通过螺栓(33)穿插通孔(35)配合螺母(36)与L形支架(34)固定连接，所述支座(1)的下端面设有防雨罩(5)，所述防雨罩(5)位于连接装置(3)的外侧。

2.根据权利要求1所述的一种户外配电器的避雷装置安装结构，其特征在于：所述T形槽(32)的内腔留有对应螺栓的六楞槽(37)。

3.根据权利要求1所述的一种户外配电器的避雷装置安装结构，其特征在于：所述连接装置(3)的数量为两个，且分别安装于支座(1)的下端面两侧。

4.根据权利要求1所述的一种户外配电器的避雷装置安装结构，其特征在于：所述T形槽(32)的槽壁留有滑槽(38)，所述滑槽(38)的内腔插接有挡板(39)。

一种户外配电器的避雷装置安装结构

技术领域

[0001] 本实用新型涉及连接装置技术领域，具体为一种户外配电器的避雷装置安装结构。

背景技术

[0002] 配电器是供电网络中重要的电力设备，常常安装于室外，在夏天雷雨天气下，常常会发生配电器遭雷击的事故发生，配电器通常为一定区域内的用户进行供电，一旦遭受雷击，强大的电流会导致人们家中的电器受损，带来极大的经济损失，近年来虽然供电公司为配电器加装了避雷装置，但由于安装结构的不当，或雨水导电，导致雷击事故常有发生，为此，我们提出一种户外配电器的避雷装置安装结构。

实用新型内容

[0003] 本实用新型的目的在于提供一种户外配电器的避雷装置安装结构，以解决上述背景技术中提出的问题。

[0004] 为实现上述目的，本实用新型提供如下技术方案：一种户外配电器的避雷装置安装结构，包括支座，所述支座的上端面避雷装置，所述避雷装置通过导线连接于地下，所述支座的下端面通过连接装置安装于配电器的上端面，所述连接装置包括绝缘块，所述绝缘块的上侧和下侧均留有T形槽，且T形槽的槽口位于绝缘块的侧壁，所述T形槽的槽内安装有螺栓，所述支座的下端面和配电器的上端面均焊接有L形支架，所述L形支架的外侧设有对应螺栓的通孔，所述绝缘块通过螺栓穿插通孔配合螺母与L形支架固定连接，所述支座的下端面设有防雨罩，所述防雨罩位于连接装置的外侧。

[0005] 优选的，所述T形槽的内腔留有对应螺栓的六楞槽。

[0006] 优选的，所述连接装置的数量为两个，且分别安装于支座的下端面两侧。

[0007] 优选的，所述T形槽的槽壁留有滑槽，所述滑槽的内腔插接有挡板。

[0008] 与现有技术相比，本实用新型的有益效果是：该连接装置采用绝缘块和T形槽的结构，使避雷装置和配电器之间处于绝缘状态，当避雷装置遭受雷击后，强大的电流不会传导到配电器上，导致配电器受损，避免为用户带来经济损失，采用防雨罩的结构，避免雨水浸湿连接装置，导致避雷装置与配电器连接成导体，从而发生雷击的事故。

附图说明

[0009] 图1为本实用新型结构示意图；

[0010] 图2为本实用新型的A结构放大图；

[0011] 图3为本实用新型的绝缘块部分结构示意图。

[0012] 图中：1支座、2避雷装置、3连接装置、31绝缘块、32 T形槽、33螺栓、34 L形支架、35通孔、36螺母、37六楞槽、38滑槽、39挡板、4配电器、5防雨罩。

具体实施方式

[0013] 下面将结合本实用新型实施例中的附图，对本实用新型实施例中的技术方案进行清楚、完整地描述，显然，所描述的实施例仅仅是本实用新型一部分实施例，而不是全部的实施例。基于本实用新型中的实施例，本领域普通技术人员在没有做出创造性劳动前提下所获得的所有其他实施例，都属于本实用新型保护的范围。

[0014] 请参阅图1-3，本实用新型提供一种技术方案：一种户外配电器的避雷装置安装结构，包括支座1，所述支座1的上端面避雷装置2，所述避雷装置2通过导线连接于地下，所述支座1的下端面通过连接装置3安装于配电器4的上端面，所述连接装置3包括绝缘块31，所述绝缘块31的上侧和下侧均留有T形槽32，且T形槽32的槽口位于绝缘块31的侧壁，所述连接装置3的数量为两个，且分别安装于支座1的下端面两侧，所述T形槽32的槽壁留有滑槽38，所述滑槽38的内腔插接有挡板39，所述T形槽32的槽内安装有螺栓33，所述T形槽32的内腔留有对应螺栓的六楞槽37，所述支座1的下端面和配电器4的上端面均焊接有L形支架34，所述L形支架34的外侧设有对应螺栓33的通孔35，所述绝缘块31通过螺栓33穿插通孔35配合螺母36与L形支架34固定连接，采用绝缘块31和T形槽32的结构，使避雷装置2和配电器4之间处于绝缘状态，当避雷装置2遭受雷击后，强大的电流不会传导到配电器2上，导致配电器4受损，避免为用户带来经济损失，所述支座1的下端面设有防雨罩5，所述防雨罩5位于连接装置3的外侧，采用防雨罩5的结构，避免雨水浸湿连接装置3，导致避雷装置2与配电器4连接成导体，从而发生雷击的事故。

[0015] 尽管已经示出和描述了本实用新型的实施例，对于本领域的普通技术人员而言，可以理解在不脱离本实用新型的原理和精神的情况下可以对这些实施例进行多种变化、修改、替换和变型，本实用新型的范围由所附权利要求及其等同物限定。

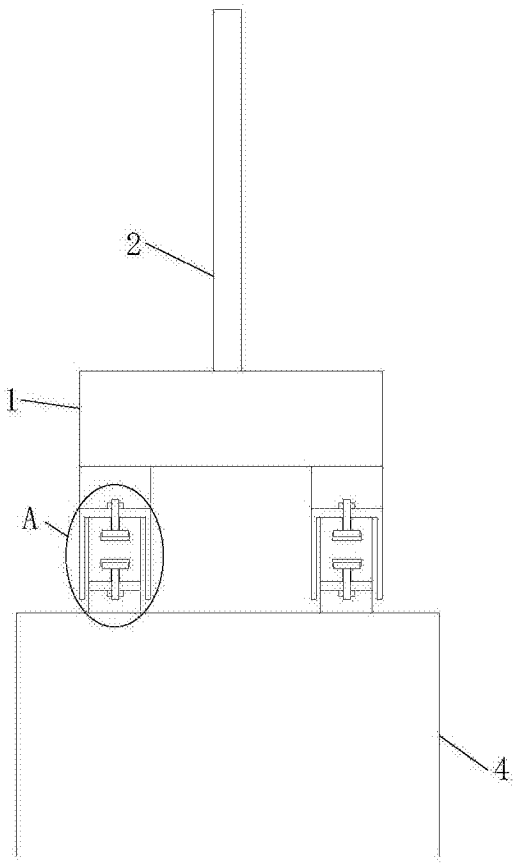

图1

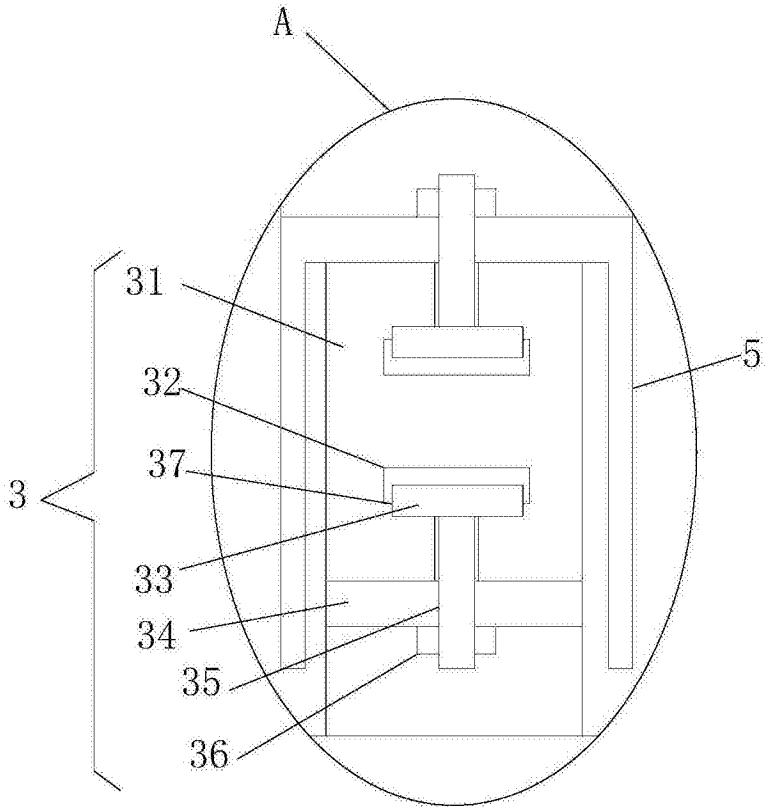

图2

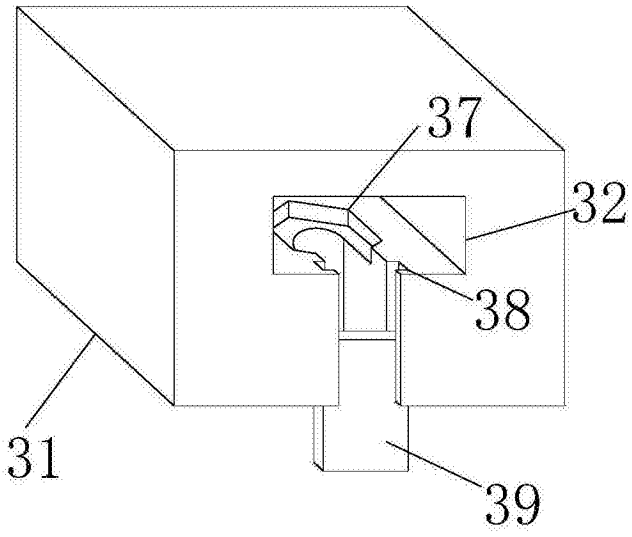

图3