(19)中华人民共和国国家知识产权局

(12)实用新型专利

(10)授权公告号 CN 203041693 U
(45)授权公告日 2013.07.10

(21)申请号 201320061712.5

(22)申请日 2013.02.04

(73)专利权人 徐荥康
地址 313200 浙江省湖州市德清县雷甸镇新大街183号

(72)发明人 徐荥康 徐彦萌 陈红娣

(74)专利代理机构 杭州丰禾专利事务所有限公司 33214
代理人 王鹏举

(51)Int.Cl.
A47G 21/00(2006.01)
A47G 21/04(2006.01)

权利要求书1页 说明书1页 附图1页

(54)实用新型名称

一种多用途汤勺

(57)摘要

本实用新型属于汤勺用具技术领域，尤其涉及一种多用途汤勺。本实用新型公开了一种多用途汤勺，包括勺体，其特征在于，所述勺体上连有杆体，所述杆体的端部设有把手，所述杆体上活动连有活动杆，所述活动杆的一端连有料勺，所述活动杆的另一端连有握手，所述勺体和料勺在杆体和活动杆重叠时相扣合在一起。本实用新型结构简单，使用方便，能够把汤勺和料勺结合起来，能够使得将汤和料可以分开取用，非常方便取用。

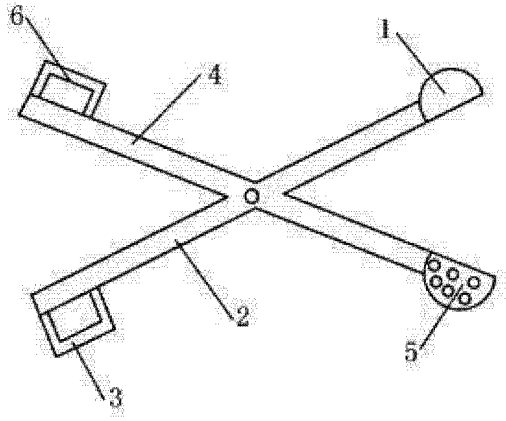

CN 203041693 U

1. 一种多用途汤勺，包括勺体，其特征在于，所述勺体上连有杆体，所述杆体的端部设有把手，所述杆体上活动连有活动杆，所述活动杆的一端连有料勺，所述活动杆的另一端连有握手，所述勺体和料勺在杆体和活动杆重叠时相扣合在一起。

一种多用途汤勺

技术领域

[0001] 本实用新型属于汤勺用具技术领域，尤其涉及一种多用途汤勺。

背景技术

[0002] 汤勺是每一个家庭都要用到的，一般的汤勺的结构都是包括一个勺体，勺体连有杆体，在使用的时候用手拿住杆体，使用勺体勺汤就可以了。不过有时候，我们想光喝点汤，或者不要汤只要里面的料时，一般常用的汤勺就使用不方便了，只能够在使用其他的料勺。从而造成了一个汤盆里要放置至少 2 个勺子，给使用造成了不便。

发明内容

[0003] 本实用新型的目的在于解决以上所述的技术问题，提供一种多用途汤勺，其技术方案如下：

[0004] 一种多用途汤勺，包括勺体，其特征在于，所述勺体上连有杆体，所述杆体的端部设有把手，所述杆体上活动连有活动杆，所述活动杆的一端连有料勺，所述活动杆的另一端连有握手，所述勺体和料勺在杆体和活动杆重叠时相扣合在一起。

[0005] 本实用新型提供的多用途汤勺，在使用时，手握住把手和握手两处，然后进行夹取。要喝汤时，闭合勺体和料勺之后再让料勺朝上，即可将汤取出。要吃料时，夹住料后，闭合勺体和料勺之后，让料勺朝下，就只有料没有汤了。

[0006] 本实用新型的料勺均匀设有若干孔，孔的直径一般为 1mm-5mm。

[0007] 本实用新型结构简单，使用方便，能够把汤勺和料勺结合起来，能够使得将汤和料可以分开取用，非常方便取用。

附图说明

[0008] 图 1 本实用新型的示意图。

具体实施方式

[0009] 下面结合图 1 具体说明实施例：

[0010] 一种多用途汤勺，包括勺体 1，其特征在于，所述勺体 1 上连有杆体 2，所述杆体 2 的端部设有把手 3，所述杆体 2 上活动连有活动杆 4，所述活动杆 4 的一端连有料勺 5，所述活动杆 4 的另一端连有握手 6，所述勺体 1 和料勺 5 在杆体 2 和活动杆 4 重叠时相扣合在一起。

[0011] 本实用新型提供的多用途汤勺，在使用时，手握住把手和握手两处，然后进行夹取。要喝汤时，闭合勺体和料勺之后再让料勺朝上，即可将汤取出。要吃料时，夹住料后，闭合勺体和料勺之后，让料勺朝下，就只有料没有汤了。

[0012] 本实用新型的料勺均匀设有若干孔，孔的直径一般为 1mm-5mm。

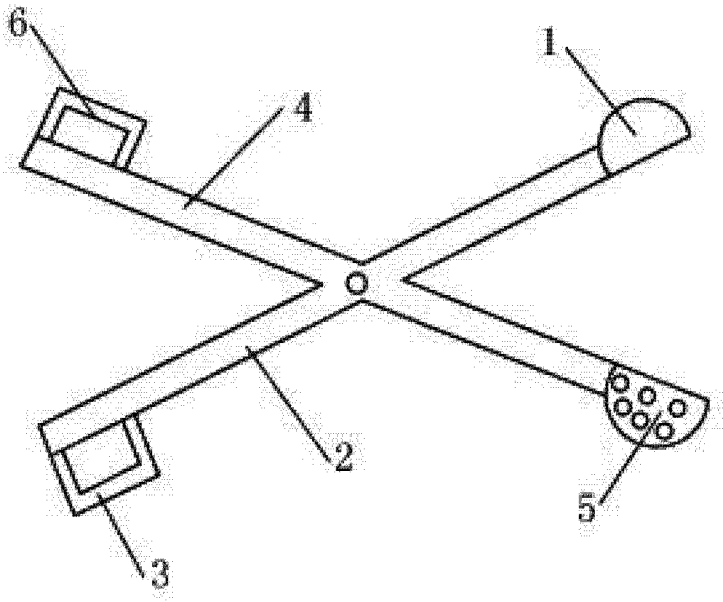

图 1