(19)国家知识产权局

(12)实用新型专利

(10)授权公告号 CN 218237545 U
(45)授权公告日 2023.01.06

(21)申请号 202221542221.8

(22)申请日 2022.06.20

(73)专利权人 火星人厨具股份有限公司
地址 314400 浙江省嘉兴市海宁市尖山新区新城路366号

(72)发明人 卢海山 郭祥明

(74)专利代理机构 浙江永航联科专利代理有限公司 33304
专利代理师 侯兰玉

(51)Int.Cl.
F24C 3/00(2006.01)
F24C 15/18(2006.01)
A47J 37/06(2006.01)
A47J 27/04(2006.01)

权利要求书1页 说明书4页 附图1页

(54)实用新型名称

一种功能机及集成灶

(57)摘要

本实用新型涉及厨房电器技术领域，其目的是提供一种功能机及集成灶，具有空气炸锅功能，并且在使用时操作简单，方便用户使用，提升用户的体验感。上述功能机包括第一功能箱和第二功能箱，所述第一功能箱和所述第二功能箱并排设置，所述第二功能箱包括箱体和空气炸锅组件，所述空气炸锅组件部分位于所述箱体的内腔，所述空气炸锅组件与所述箱体可拆卸安装，且所述空气炸锅组件的部分与所述箱体的内腔腔口紧密贴合。本实用新型解决了现有技术中使用空气炸锅功能时操作步骤较多，不方便用户使用，降低用户体验感的问题。

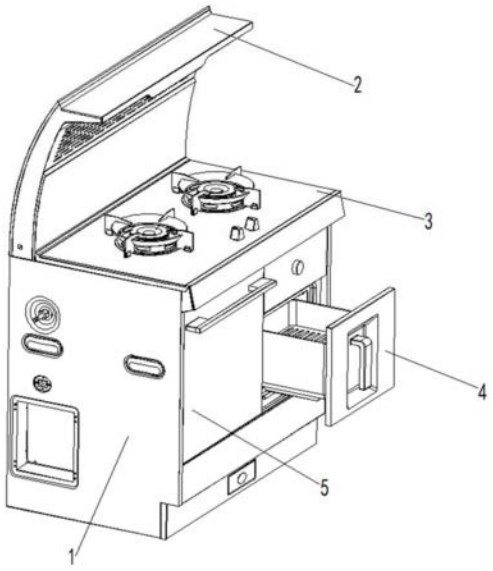

CN 218237545 U

1.一种功能机,包括第一功能箱(5)和第二功能箱,所述第一功能箱(5)和所述第二功能箱并排设置,其特征在于:所述第二功能箱包括箱体(1)和空气炸锅组件(4),所述空气炸锅组件(4)部分位于所述箱体(1)的内腔,所述空气炸锅组件(4)与所述箱体(1)可拆卸安装,且所述空气炸锅组件(4)的部分与所述箱体(1)的内腔腔口紧密贴合。

2.根据权利要求1所述的功能机,其特征在于:所述空气炸锅组件(4)包括锅体(401),所述锅体(401)置于所述箱体(1)的空腔中,且所述锅体(401)的一侧面还固设有挡板(402),所述挡板(402)与所述箱体(1)的内腔腔口紧密贴合。

3.根据权利要求2所述的功能机,其特征在于:所述空气炸锅组件(4)还包括隔板(403),所述隔板(403)位于所述锅体(401)的内腔,所述锅体(401)内部具有凸缘,所述隔板(403)支撑于所述凸缘。

4.根据权利要求3所述的功能机,其特征在于:所述隔板(403)具有若干个通孔。

5.根据权利要求4所述的功能机,其特征在于:所述通孔间隔设置,且每个所述通孔沿所述隔板(403)的长度方向延长。

6.根据权利要求2-5任一所述的功能机,其特征在于:所述挡板(402)远离所述锅体(401)的端面具有凹槽,所述凹槽内固设有把手(404)。

7.根据权利要求6所述的功能机,其特征在于:所述把手(404)包括水平段和竖直段,所述水平段和所述竖直段垂直设置,且所述水平段固设在所述凹槽内。

8.根据权利要求2-5任一所述的功能机,其特征在于:所述锅体(401)底部具有筋条,所述筋条为两条,且两条所述筋条对称设置。

9.根据权利要求1所述的功能机,其特征在于:所述第一功能箱(5)为蒸箱、烤箱、蒸烤箱、消毒柜、烘干柜、洗碗机中的至少一个。

10.一种集成灶,其特征在于:包括进风组件(2)、灶具组件(3)及权利要求1-9任一所述的功能机。

一种功能机及集成灶

技术领域

[0001] 本申请涉及厨房电器技术领域，具体涉及一种功能机及集成灶。

背景技术

[0002] 集成灶是一种集吸油烟机、燃气灶、消毒柜、储藏柜等多功能于一体的厨房电器，行业里亦称作环保灶或集成环保灶。具有节省空间、抽油烟效果好、节能低耗环保等优点。

[0003] 空气炸锅是一种可以利用空气来进行“油炸”的机器，主要是利用空气替代原本煎锅里的热油，让食物变熟，同时热空气还吹走了食物表层的水分，使食材达到近似油炸的效果。现有的集成灶为了增加其功能，方便用户使用，将空气炸锅功能集成到集成灶中，例如申请号为CN202023224848.2(专利号为CN214284586U)的中国实用新型专利公开了一种带空气炸锅功能的集成灶烤箱，包括具有容纳腔的箱体，容纳腔中设置能够取出的锅体，锅体的开口朝上，箱体的顶部设置发热管和循环风机，其中，循环风机包括位于箱体内的内风叶，发热管位于锅体和内风叶之间，箱体外侧的后端部设置固定位，箱体的后端部通过固定位固定在集成灶内。

[0004] 上述专利中是将电烤箱中放置一个锅体实现空气炸锅的功能，在使用时需要将电烤箱的箱体门打开，再取出置于电烤箱中的锅体，然后再将食材放到锅体中，之后再将盛有食材的锅体放置在电烤箱中，最后关上电烤箱的箱体门，启动电烤箱进行食材的烹饪。此种方式操作步骤较多，不方便用户使用，降低用户体验感。

实用新型内容

[0005] 本申请的目的在于提供一种功能机及集成灶，具有空气炸锅功能，并且在使用时操作简单，方便用户使用，提升用户的体验感。

[0006] 为实现上述目的，本申请采用如下技术方案：一种功能机，包括第一功能箱和第二功能箱，第一功能箱和第二功能箱并排设置，第二功能箱包括箱体和空气炸锅组件，空气炸锅组件部分位于箱体的内腔，空气炸锅组件与箱体可拆卸安装，且空气炸锅组件的部分与箱体的内腔腔口紧密贴合。

[0007] 优选地，空气炸锅组件包括锅体，锅体置于箱体的空腔中，且锅体的一侧面还固设有挡板，挡板与箱体的内腔腔口紧密贴合。通过锅体侧面设置的挡板，并且挡板与箱体内腔的腔口紧密贴合，使得在使用空气炸锅功能时操作简便，方便用户使用。

[0008] 优选地，空气炸锅组件还包括隔板，隔板位于锅体的内腔，锅体内部具有凸缘，隔板支撑于凸缘。通过锅体内腔设有的隔板，能够使食物分层的放置在锅体内部，同时能够提高单次烹饪的食物总量，并且在烹饪大量食物时也能保证食物得到充分的烹饪。

[0009] 优选地，隔板具有若干个通孔。通过隔板具有的若干个通孔，能够将食物烹饪出的汁水等液体排到锅体底部，避免汁水与食物接触而影响食物的口感与味道。

[0010] 优选地，通孔间隔设置，且每个通孔沿隔板的长度方向延长。此种通孔的设计能够使食物充分的与锅体内的热气接触，食物受热更均匀。

[0011] 优选地，挡板远离锅体的端面具有凹槽，凹槽内固设有把手。凹槽内设有的把手更加方便用户将锅体从箱体腔内抽拉出来，提升用户使用体验。

[0012] 优选地，把手包括水平段和竖直段，水平段和竖直段垂直设置，且水平段固设在凹槽内。通过把手的水平段与竖直段，且水平段与竖直段垂直设置，方便用户将锅体从箱体腔内取出，提升用户的使用体验。

[0013] 优选地，锅体底部具有筋条，筋条为两条，且两条筋条对称设置。通过对称设置的筋条能够减小锅体与箱体内腔的摩擦，使用户在取出锅体时更加省力，提升用户的使用体验。

[0014] 优选地，第一功能箱为蒸箱、烤箱、蒸烤箱、消毒柜、烘干柜、洗碗机中的至少一个。通过第一功能箱的多功能选择，提供用户更多的使用选择，增加功能机功能的同时提升用户的使用体验。

[0015] 一种集成灶，包括进风组件、灶具组件及上述的功能机。

[0016] 本申请具有以下优点：

[0017] 本申请提供的功能机，包括并排设置的第一功能箱和第二功能箱，并且第二功能箱包括箱体和空气炸锅组件，空气炸锅组件的部分位于箱体的内腔，并且空气炸锅组件与箱体可拆卸连接，同时空气炸锅组件的部分紧密贴合在箱体的内腔腔口。通过空气炸锅组件使第二功能箱具有空气炸锅的功能，并且空气炸锅组件与箱体可拆卸连接，在使用空气炸锅功能时操作简单，方便用户的使用，从而提升用户的体验感。

附图说明

[0018] 图1是本申请一种功能箱的结构示意图；

[0019] 图2是本申请一种功能箱的空气炸锅组件示意图。

[0020] 附图标记：1、箱体；2、进风组件；3、灶具组件；4、空气炸锅组件；401、锅体；402、挡板；403、隔板；404、把手；5、第一功能箱。

具体实施方式

[0021] 下面结合附图和具体实施例对本实用新型作进一步说明：

[0022] 首先，这里需要说明的是：在本申请的描述中，如出现术语“中心”、“上”、“下”、“左”、“右”、“竖直”、“水平”、“内”、“外”等方位词，其所指示的方位或位置关系为基于附图所示的方位或位置关系，仅是为了便于描述，而不是指示或暗示所指的装置或元件必须具有特定的方位、以特定的方位构造和操作，因此不能理解为对本申请的限制；此外，如出现术语“第一”、“第二”、“第三”等数字量词仅用于描述目的，而不能理解为指示或暗示相对重要性。另外，在本申请中，除非另有明确的规定和限定，如出现术语“安装”、“相连”、“连接”应做广义理解，例如，可以是固定连接，也可以是可拆卸连接、过盈配合、过渡配合等限位连接，或一体连接；可以是直接相连，也可以通过中间媒介间接相连；因此对于本领域的普通技术人员而言，可以根据具体情况理解上述术语在本申请中的具体含义。

[0023] 实施例一

[0024] 如图1和图2所示是本申请功能机的优选实施例。

[0025] 本申请的功能机包括第一功能箱5和第二功能箱，并且第一功能箱5和第二功能箱

并排设置。在本实施例中，第一功能箱5设置在左边，第二功能箱设置在右边。第二功能箱包括箱体1和空气炸锅组件4，空气炸锅组件4部分位于箱体1的内腔，并且空气炸锅组件4与箱体1可拆卸安装，空气炸锅组件4的部分与箱体1的内腔腔口紧密贴合。在本实施例中，空气炸锅组件4通过抽拉和推送的方式放置在箱体1的空腔中，并且空气炸锅组件4的部分紧密贴合在箱体1的内腔腔口处，从而实现空气炸锅组件4与箱体1的可拆卸安装。通过设置的空气炸锅组件4使第二功能箱具有空气炸锅的功能，并且空气炸锅组件4抽拉可拆卸安装的箱体1的内腔中，从而实现在使用空气炸锅功能时操作简单方便，便于用户的使用，最终提升用户的使用体验。

[0026] 如图2所示，空气炸锅组件4包括锅体401，锅体401放置在箱体1的空腔中，并且锅体401的一侧面还固定安装有挡板402，通过该挡板402与箱体1的内腔腔口紧密贴合。在本实施例中，该挡板402为矩形形状，且挡板402的尺寸与箱体1的内腔腔口尺寸一致，从而使空气炸锅组件4与箱体1的内腔腔口更好地贴合，减小空气炸锅组件4与箱体1的内腔腔口之间的缝隙。

[0027] 如图2所示，空气炸锅组件4还包括隔板403，隔板403放置在锅体401的内腔，并且锅体401内部具有凸缘，该凸缘用于支撑锅体401内部的隔板403。在本实施例中，凸缘呈圆周分布在锅体401内部。通过锅体内腔设有的隔板，能够使食物分层的放置在锅体内部，同时能够提高单次烹饪的食物总量，并且在烹饪大量食物时也能保证食物得到充分的烹饪。

[0028] 如图2所示，隔板403具有若干个通孔。在本实施例中，通孔的形状为椭圆形。通过隔板具有的若干个通孔，能够将食物烹饪出的汁水等液体排到锅体底部，避免汁水与食物接触而影响食物的口感与味道。

[0029] 如图2所示，隔板403的通孔间隔设置，并且每个通孔沿隔板403的长度方向延长设置。在本实施例中，每个通孔沿隔板403的长度方向并排设置。此种通孔的设计能够使食物充分的与锅体内的热气接触，食物受热更均匀。

[0030] 如图2所示，挡板402在远离锅体401的端面具有凹槽，并且凹槽内固定设置有把手404。凹槽内设有的把手更加方便用户将锅体从箱体腔内抽拉出来，提升用户使用体验。

[0031] 如图2所示，把手404包括水平段和竖直段，该水平段与该竖直段垂直设置，并且该水平段固定安装在挡板402端面的凹槽内。在本实施例中，该水平段位于该竖直段的上方。通过把手的水平段与竖直段，且水平段与竖直段垂直设置，方便用户将锅体从箱体腔内取出，提升用户的使用体验。

[0032] 如图2所示，锅体401的底部具有筋条，该筋条数量为两条，并且两条筋条对称设置在锅体401底部。在本实施例中，筋条形状为长条形。通过对称设置的筋条能够减小锅体与箱体内腔的摩擦，使用户在取出锅体时更加省力，提升用户的使用体验。

[0033] 在本实施例中，第一功能箱5可以为蒸箱、烤箱、蒸烤箱、消毒柜、烘干柜、洗碗机等中的一个或者多个。通过第一功能箱的多功能选择，提供用户更多的使用选择，增加功能机功能的同时提升用户的使用体验。

[0034] 下面对功能机的使用进行叙述：

[0035] 当使用空气炸锅功能时，首先握住把手404，将空气炸锅组件4从箱体1中拉出；然后将待烹饪食物放置在锅体401中的隔板403上；最后握住把手404将空气炸锅组件4推送到箱体1中，启动功能机。待食物烹饪完成后再握住把手404将空气炸锅组件4从箱体1中拉出，

然后取出位于隔板403上完成烹饪的食物，最终完成空气炸锅功能的使用。

[0036] 一种集成灶，包括进风组件2、灶具组件3和上述功能机，将功能机与灶具组件3、进风组件2集成在一起，从而能够减少厨房的占用面积，提供用户更大的厨房空间，方便用户的日常使用。

[0037] 需要说明的是：以上实施例仅用于说明本实用新型而并非限制本实用新型所描述的技术方案，尽管本说明书参照上述的实施例对本实用新型已进行了详细的说明，但是，本领域的普通技术人员应当理解，所属技术领域的技术人员仍然可以对本实用新型进行修改或者等同替换，而一切不脱离本实用新型的精神和范围的技术方案及其改进，均应涵盖在本实用新型的权利要求范围内。

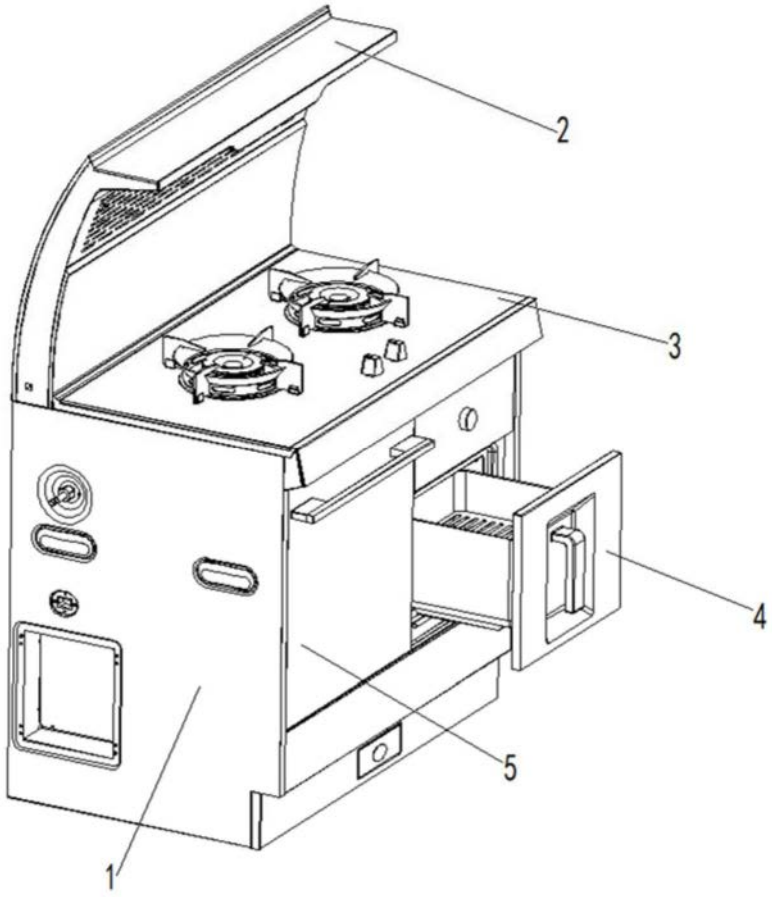

图1

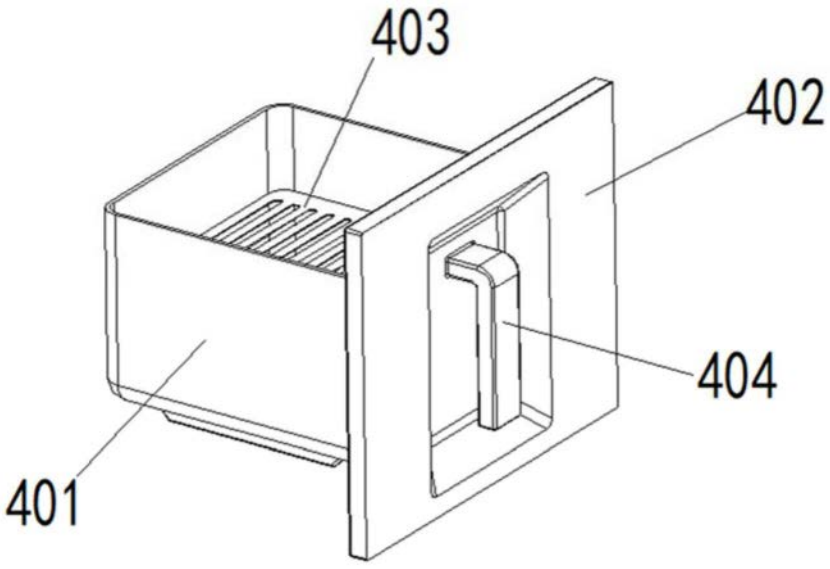

图2