(19)中华人民共和国国家知识产权局

(12)实用新型专利

(10)授权公告号 CN 203736586 U
(45)授权公告日 2014.07.30

(21)申请号 201320870455.X

(22)申请日 2013.12.27

(73)专利权人 杨美荣
地址 266300 山东省青岛市胶州市徐州路29号胶州中心医院内分泌科

(72)发明人 杨美荣 杨春玲

(51)Int.Cl.
A61M 1/00(2006.01)

权利要求书1页 说明书2页 附图1页

(54)实用新型名称

一种新型浆膜腔积液负压引流装置

(57)摘要

本实用新型涉及医疗器械技术领域，尤其是一种新型浆膜腔积液负压引流装置，包括负压吸筒、储液瓶和穿刺针头，所述负压吸筒前端通过吸液软管连接穿刺针头，负压吸筒内设有活塞，活塞后端连接活塞杆，活塞杆上套设有弹簧，负压吸筒前端内部设有碗状橡胶填充物，负压吸筒前端侧壁上设有阻位器，与阻位器相对的侧壁上设有出液口，出液口连接三通头，三通头的另外两个出口分别连接储液瓶和取液口，取液口前端设有取液开关。本实用新型结构设计合理，操作便捷，省时省力，单手即可操作，解决了内分泌积液转移及送检过程中易被污染的问题，提高了积液的抽取速度和流动性，减轻了医务人员的工作负担，降低了工作难度。

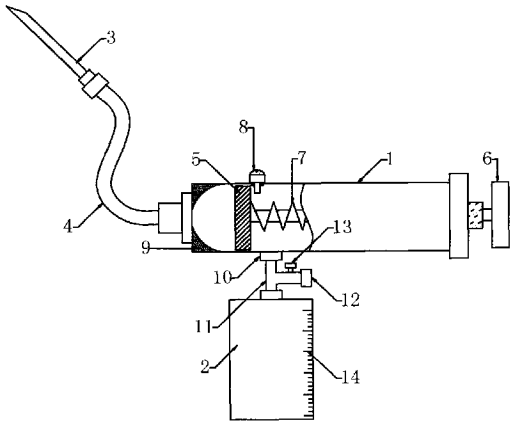

CN 203736586 U

1. 一种新型浆膜腔积液负压引流装置，包括负压吸筒、储液瓶和穿刺针头，其特征在于：所述负压吸筒前端通过吸液软管连接穿刺针头，负压吸筒内设有活塞，活塞后端连接活塞杆，活塞杆上套设有弹簧，负压吸筒前端内部设有碗状橡胶填充物，负压吸筒前端侧壁上设有阻位器，与阻位器相对的侧壁上设有出液口，出液口连接三通头，三通头的另外两个出口分别连接储液瓶和取液口，取液口前端设有取液开关。

2. 根据权利要求 1 所述的一种新型浆膜腔积液负压引流装置，其特征在于：所述储液瓶为透明医用塑料制成的瓶体，瓶体外壁上设有刻度线。

3. 根据权利要求 1 所述的一种新型浆膜腔积液负压引流装置，其特征在于：所述橡胶填充物设于负压吸筒内部顶端并与负压吸筒前端内壁固定紧密连接。

一种新型浆膜腔积液负压引流装置

技术领域

[0001] 本实用新型涉及医疗器械技术领域，尤其是一种新型浆膜腔积液负压引流装置。

背景技术

[0002] 在内分泌临床诊疗中，经常需要采用穿刺术抽取病患部位浆膜腔内的积液检查诊断。目前的操作方法是用抽液管连接穿刺针抽取积液后，注入到试管内送检，在积液注入试管及送检过程中，存在积液样本易被污染的问题，导致检测结果不准确，现有的一体式积液抽取装置由于抽液管前端呈扁平状，积液不易被引流到储液袋中，操作费时费力，增加了医务人员的工作难度。

实用新型内容

[0003] 本实用新型的目的是为了克服上述技术缺点提供一种新型浆膜腔积液负压引流装置。

[0004] 本实用新型解决技术问题采用的技术方案为：一种新型浆膜腔积液负压引流装置，包括负压吸筒、储液瓶和穿刺针头，所述负压吸筒前端通过吸液软管连接穿刺针头，负压吸筒内设有活塞，活塞后端连接活塞杆，活塞杆上套设有弹簧，负压吸筒前端内部设有碗状橡胶填充物，负压吸筒前端侧壁上设有阻位器，与阻位器相对的侧壁上设有出液口，出液口连接三通头，三通头的另外两个出口分别连接储液瓶和取液口，取液口前端设有取液开关。

[0005] 所述储液瓶为透明医用塑料制成的瓶体，瓶体外壁上设有刻度线。

[0006] 所述橡胶填充物设于负压吸筒内部顶端并与负压吸筒前端内壁固定紧密连接。

[0007] 本实用新型所具有的有益效果是：本实用新型结构设计合理，操作便捷，省时省力，单手即可操作，解决了内分泌积液转移及送检过程中易被污染的问题，提高了积液的抽取速度和流动性，减轻了医务人员的工作负担，降低了工作难度。

附图说明

[0008] 附图 1 为本实用新型的结构示意图。

具体实施方式

[0009] 下面结合附图 1 对本实用新型做以下详细说明。

[0010] 如图 1 所示，本实用新型包括负压吸筒 1、储液瓶 2 和穿刺针头 3，所述负压吸筒 1 前端通过吸液软管 4 连接穿刺针头 3，负压吸筒 1 内设有活塞 5，活塞 5 后端连接活塞杆 6，活塞杆 6 上套设有弹簧 7，负压吸筒 1 前端内部设有碗状橡胶填充物 9，负压吸筒 1 前端侧壁上设有阻位器 8，与阻位器 8 相对的侧壁上设有出液口 10，出液口 10 连接三通头 11，三通头 11 的另外两个出口分别连接储液瓶 2 和取液口 12，取液口 12 前端设有取液开关 13；所述储液瓶 2 为透明医用塑料制成的瓶体，瓶体外壁上设有刻度线 14；所述橡胶填充物 9 设

于负压吸筒 1 内部顶端并与负压吸筒 1 前端内壁固定紧密连接。

[0011] 使用时，储液瓶 2 通过三通头 11 与负压吸管 1 侧壁的出液口 10 连接，拉出阻位器 8，向前推动活塞杆 6 使活塞 5 进入负压吸筒 1 前端且位于阻位器 8 之前，按下阻位器 8，穿刺针头 3 刺入引流部位后，拉出阻位器 8，活塞 5 在弹簧 7 作用下沿活塞杆 6 轴心方向后回缩，负压吸筒 1 内形成负压环境，从而达到持续缓慢抽吸浆膜腔积液的目的；抽吸到的积液经出液口 10、三通头 11 进入储液瓶 2；需要采集积液进行化验时，打开取液开关 13，从取液口 12 采集。

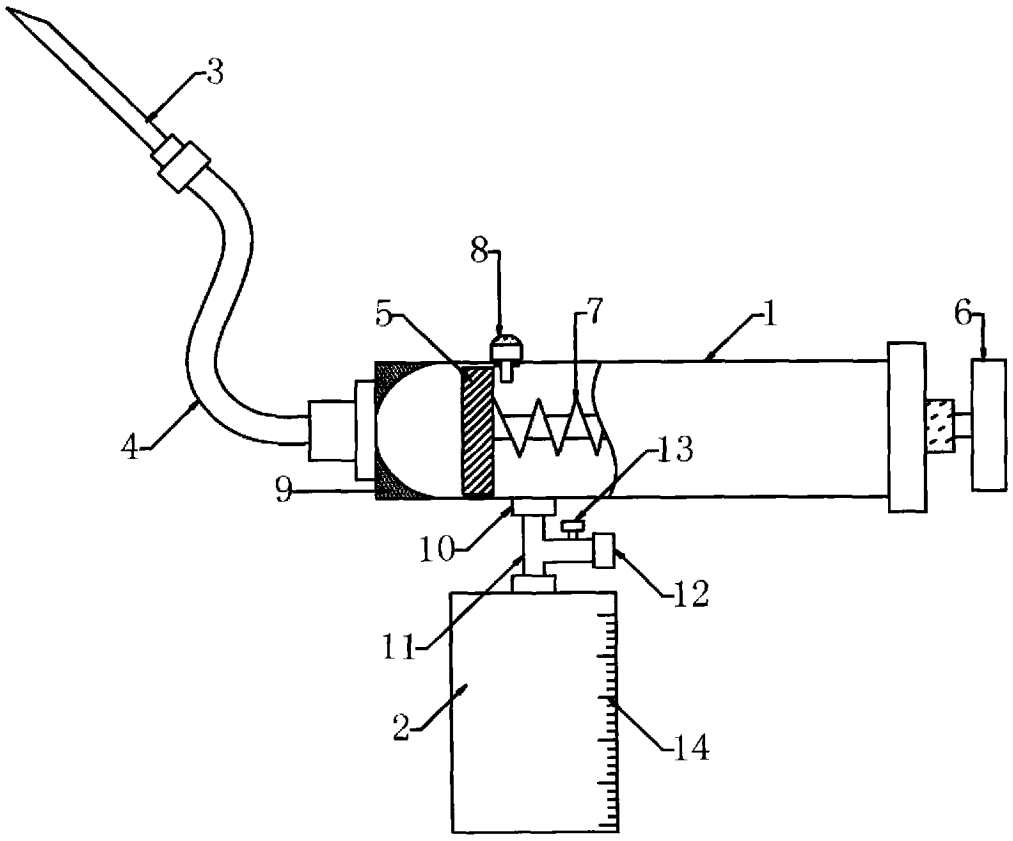

图 1